Montage Vide déchet encastrable ø 295 mm

CRÉATEUR D'ÉQUIPEMENTS
cuisine, salle de bains & rangement

A encastrer dans le plan de travail.
ø de perçage : 276 mm
Pour sac poubelle de 20 litres ou seau de 13 litres

www.msafrance.com

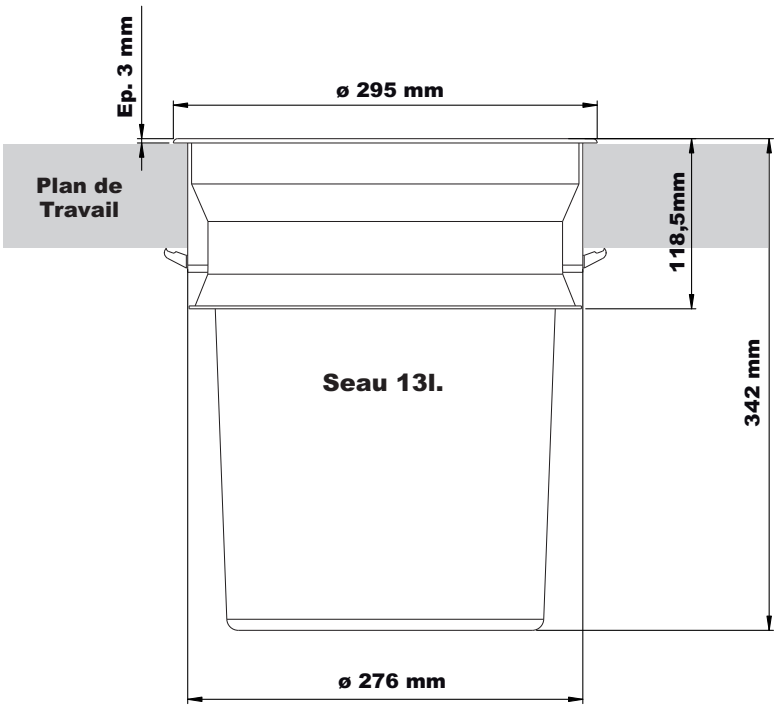

Version Seau	Version Sac
B4001	B5001
B4003	B5003
B4011	B5011
B4013	B5013

Pièces nécessaires à cette application

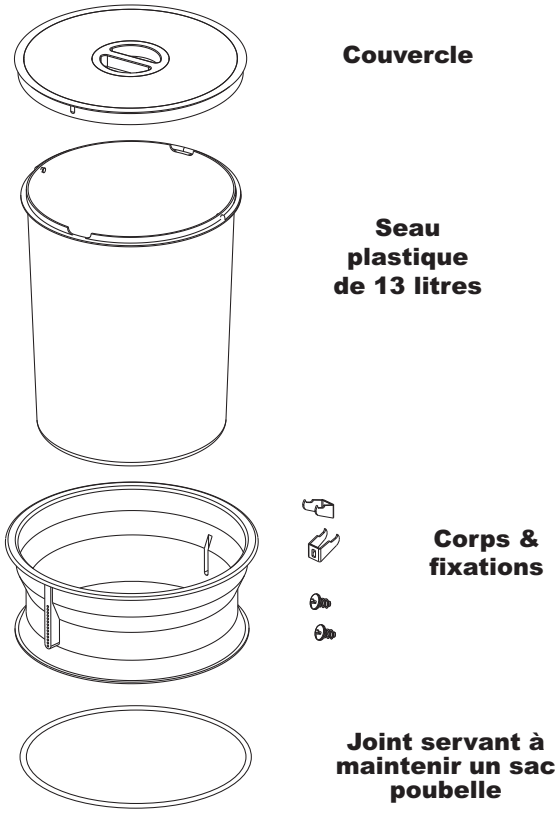

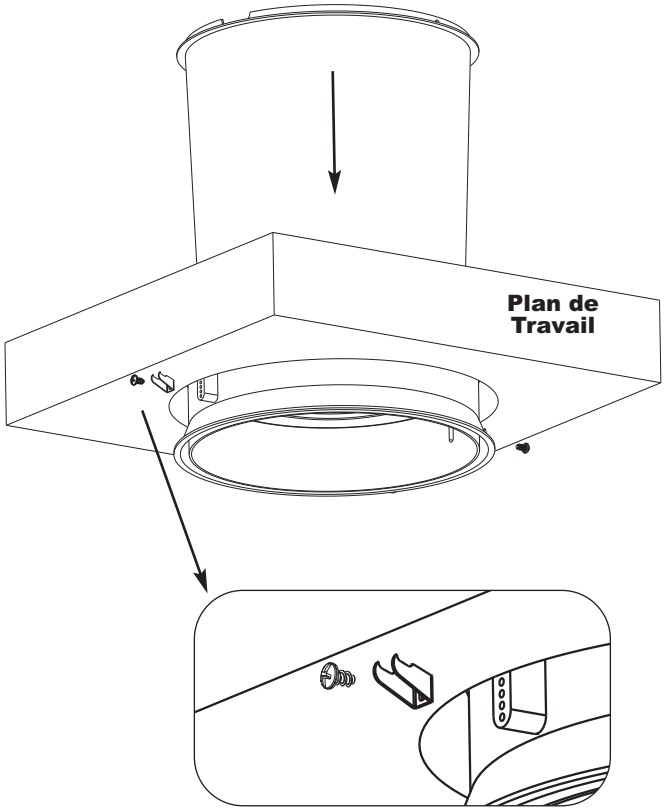

Etapes de Montage

Etape 1 - Découper le plan de travail; le diamètre d' encastrement étant de 276 mm.

Etape 2 - Mettre en place le corps du vide déchets dans le plan de travail ; la fixation de celui-ci doit se faire à l'aide des 2 griffes et vis.

Etape 3 (sac) - Positionner le sac poubelle par le dessous à l'aide du joint.

Etape 3 (seau) - Le seau se positionne dans le corps du vide déchets par le dessus.

Pour une meilleure hygiène, toutes les parties du vide déchets doivent être régulièrement néttoyées à l'aide d'eau et d'un produit antibactérien.

Enot Vide déchets B4001@B5001 - 28/07/2015