Caisson colonne

OSKAB®
POUR TOUS

Notice de montage

Retrouvez toutes les informations sur www.oskab.com

Pour caissons de taille :

Profondeur 56 cm
Hauteur x Largeur

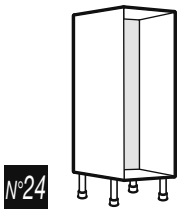

• H125 x L40 cm

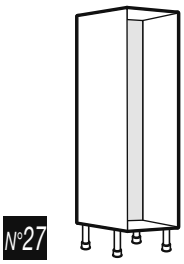

• H195 x L40 cm

• H217 x L40 cm

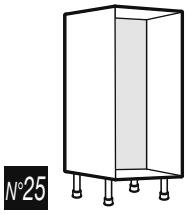

• H125 x L60 cm

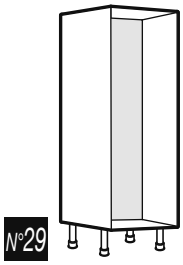

• H195 x L60 cm

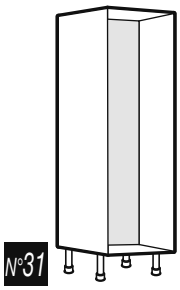

• H217 x L60 cm

Structure du caisson

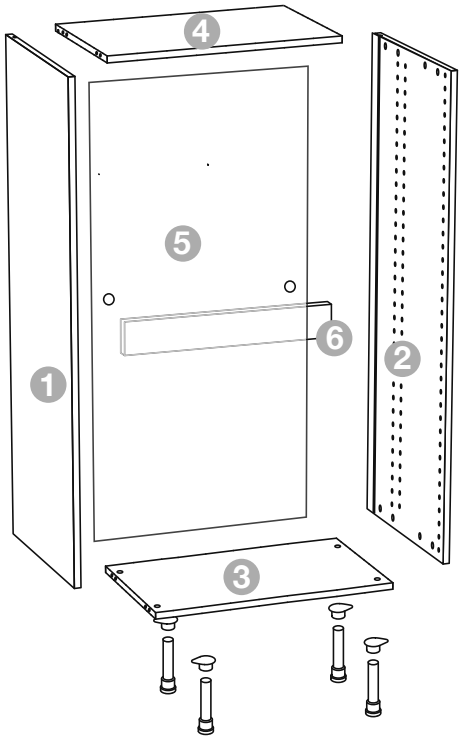

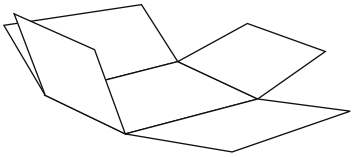

Idée : utilisez le carton vide posé sur le sol pour effectuer le montage du meuble sans l'abîmer.

Caisson colonne OSKAB®

POUR TOUS

Les outils

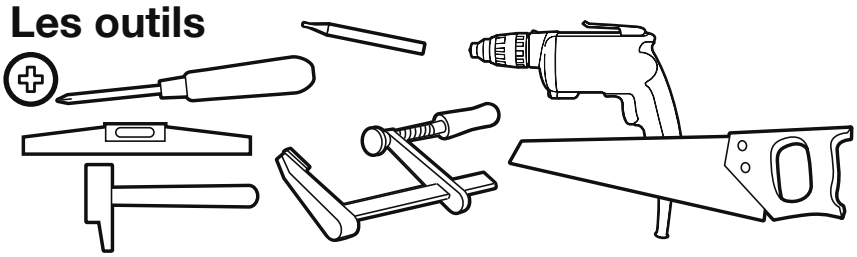

Précautions
Pour éviter tout risque de blessure, il faut impérativement fixer le meuble au mur en choisissant des fixations adaptées au type de mur.
Pour cela, adressez-vous à un spécialiste.

Contenu du sachet

• Sachet n°3

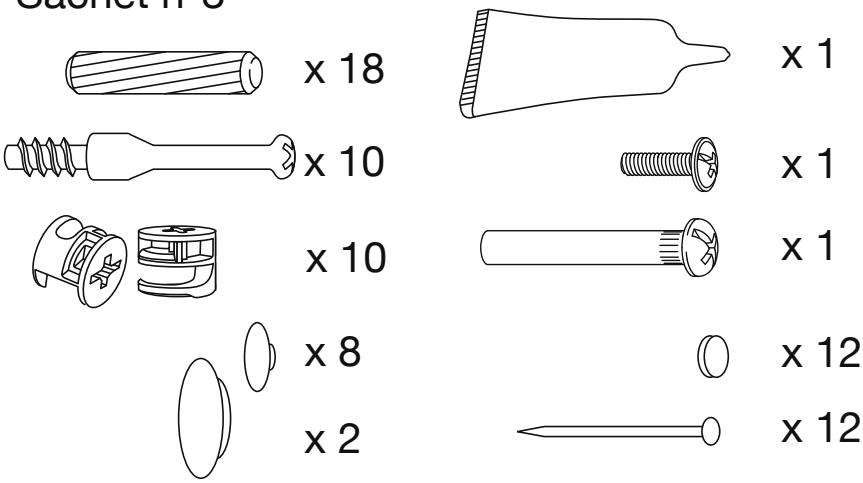

• Sachet pieds

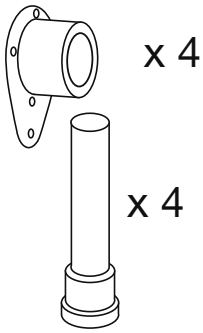

Etape 1

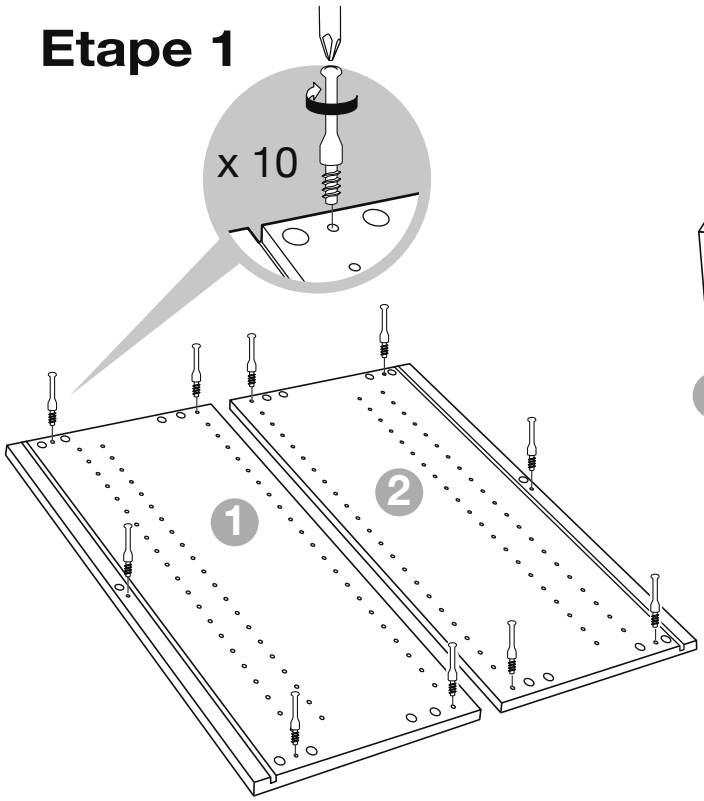

Etape 2

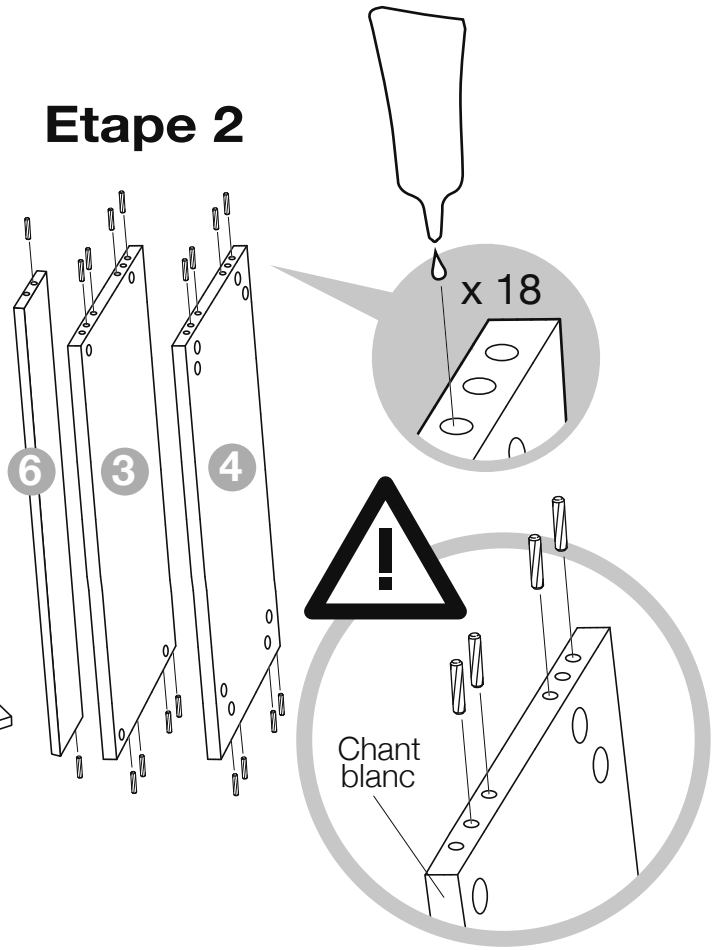

Etape 3

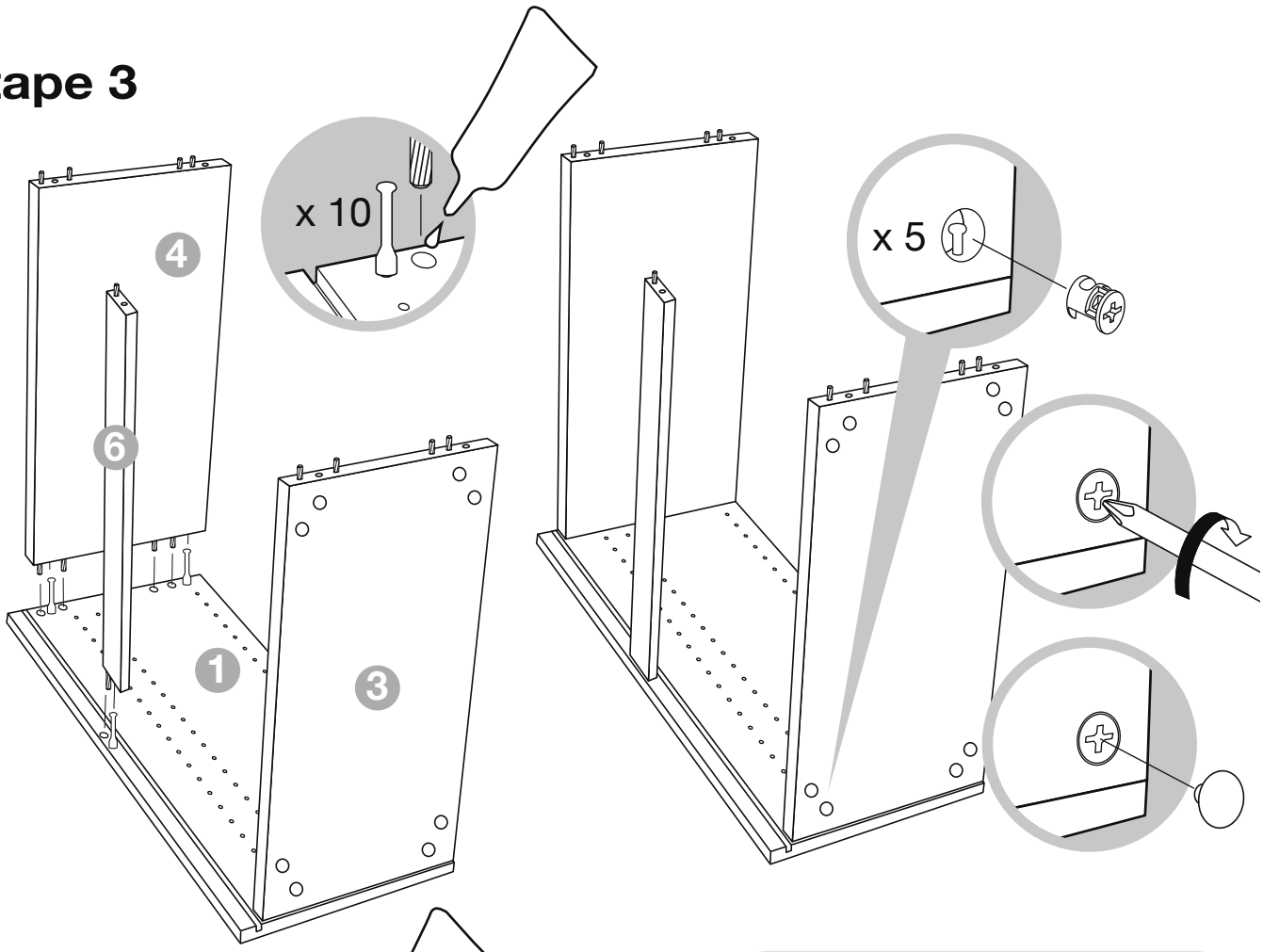

Etape 4

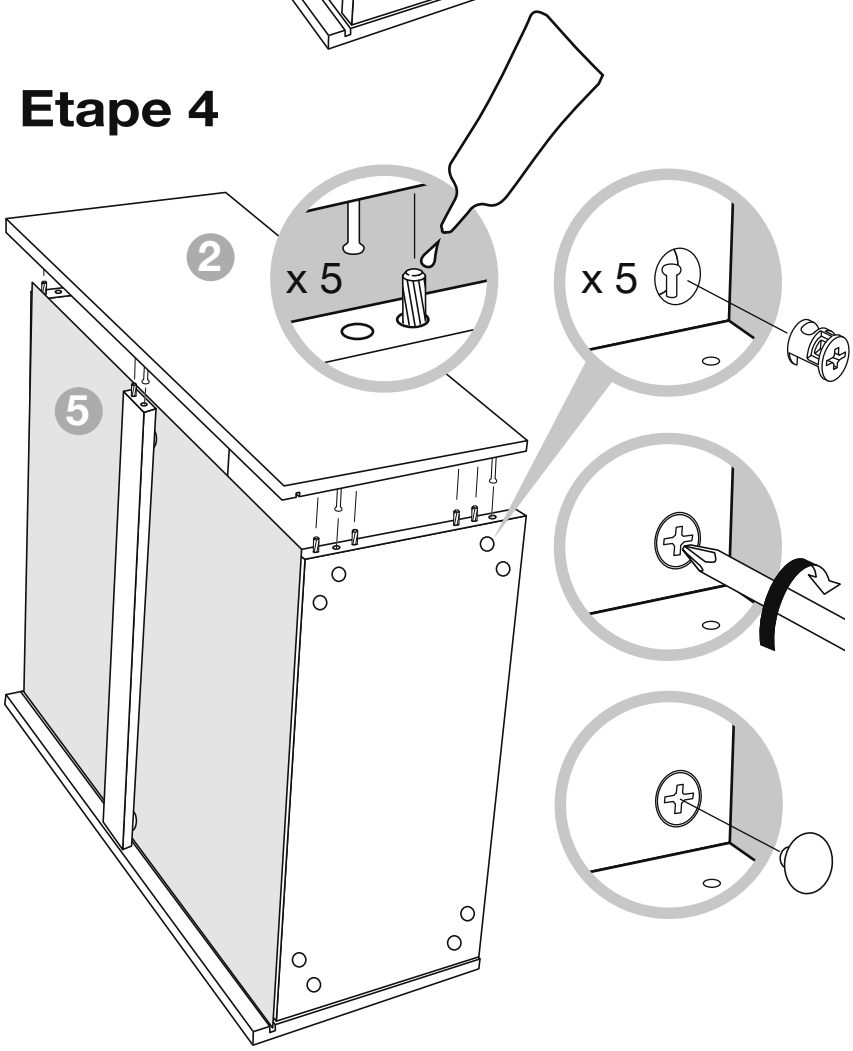

EN CAS D'APPAREIL ENCASTRÉ

Avant l'assemblage du caisson (étape 4), pour permettre l'installation d'un appareil encastré, découpez le fond du caisoon (5) sur la hauteur de l'appareil.

Etape 5

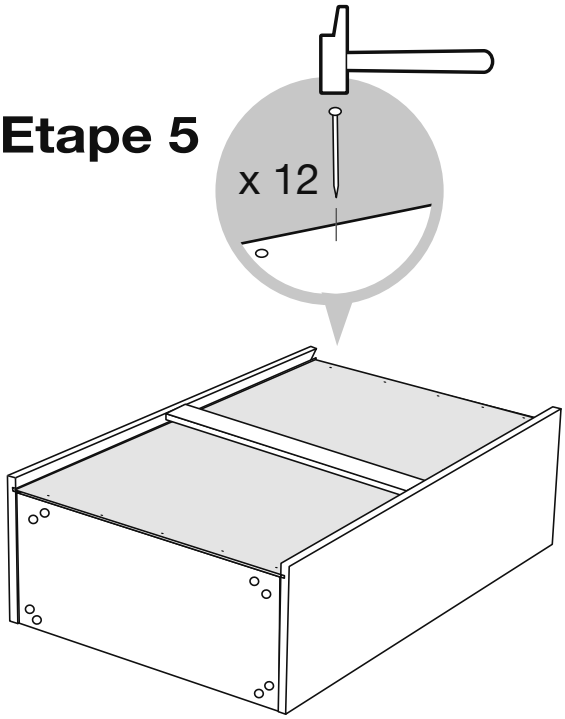

Etape 6

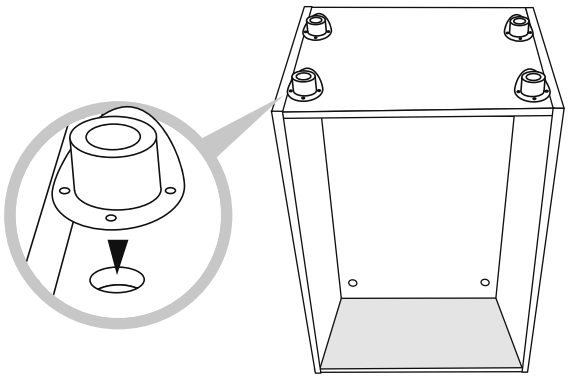

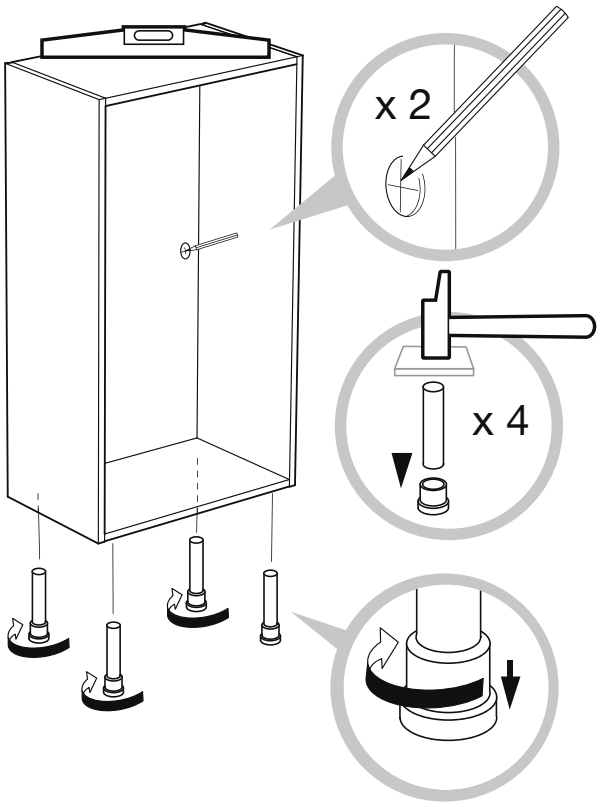

Etape 7

Mise en place d'étagère (en option).

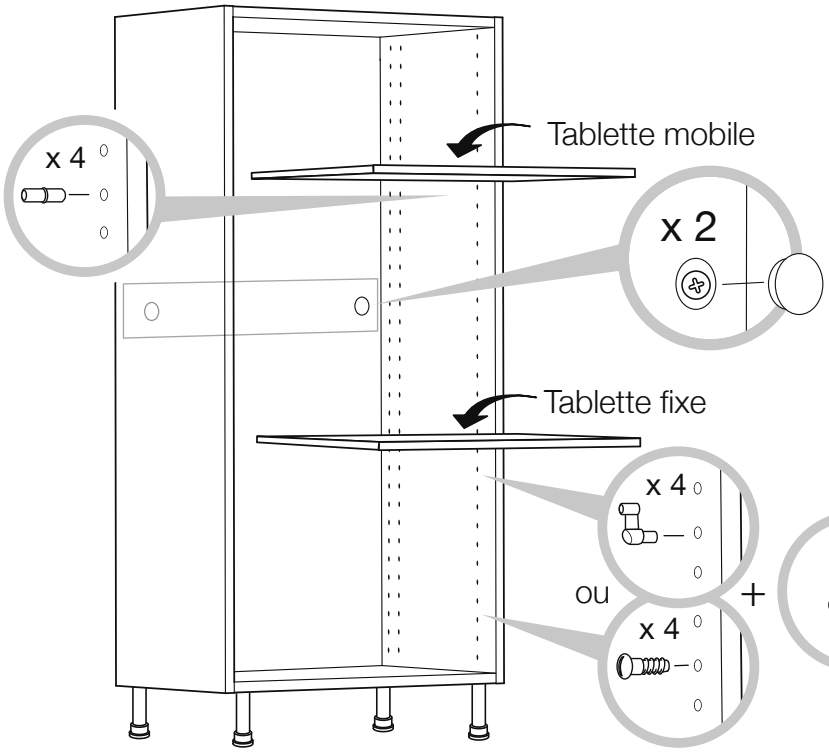

Précautions

Pour éviter tout risque de blessure, il faut impérativement fixer le meuble au mur par la traverse en choisissant des fixations adaptées au type de mur. Pour cela, adressez-vous à un spécialiste.

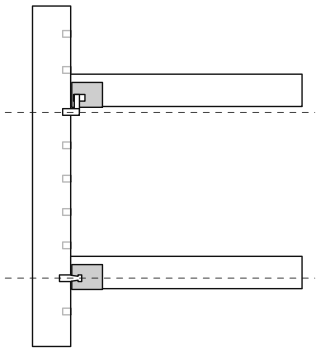

Réunion de deux caissons

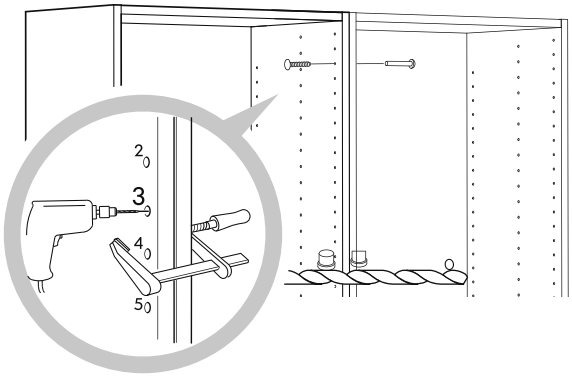

Tablettes fixes

OSKAB®
POUR TOUS

Les outils

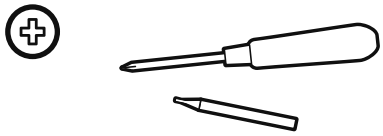

Précautions
Pour éviter tout risque de blessure, il faut impérativement fixer le meuble au mur en choisissant des fixations adaptées au type de mur.
Pour cela, adressez-vous à un spécialiste.

Contenu du sachet

• Sachet n°9

x 4

x 4 A

x 4 B

EN CAS D'APPAREIL ENCASTRÉ
Avant l'assemblage du caisson, DÉCOUPEZ LE FOND DU CAISSON SUR LA HAUTEUR DE L'APPAREIL ENCASTRÉ.

Position des tablettes fixes dans une colonne 125 cm

A Trou 17
Pour demi-colonne
N°16 N°58 N°59

A Trou 21
Pour demi-colonne
N°21 N°56 N°57
N°58 N°59

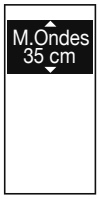

A Trou 25
Pour demi-colonne
N°21 N°56 N°57
N°58 N°59

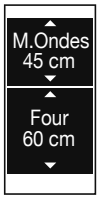

A Trou 21
B Trou 3
Pour demi-colonne
N°3

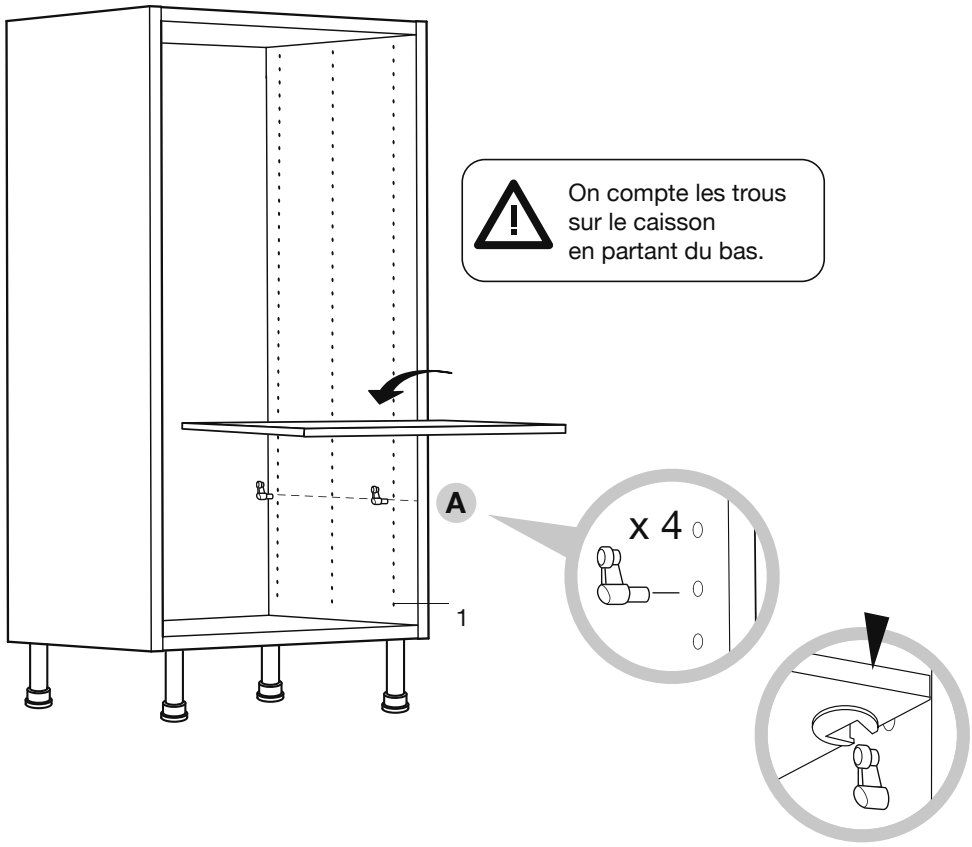

On compte les trous sur le caisson en partant du bas.

Position des tablettes fixes dans une colonne 195 cm

Four 60 cm

A Trou 42
A Trou 21

Pour colonne

N°16-21 N°16-16
N°16-57 N°16-58
N°16-59

Four 60 cm

B Trou 39
A Trou 17

Pour colonne

N°21-16 N°21-57

M.Ondes 45 cm

A Trou 38
A Trou 21

Pour colonne

N°21-21 N°21-56
N°21-57 N°21-58
N°21-59

M.Ondes 35 cm

A Trou 38
A Trou 25

Pour colonne

N°21-21 N°21-56
N°21-57 N°21-58
N°21-59

M.Ondes 45 cm
Four 60 cm

A Trou 52
B Trou 36
A Trou 17

Pour colonne

N°5-16 N°5-58
N°5-59

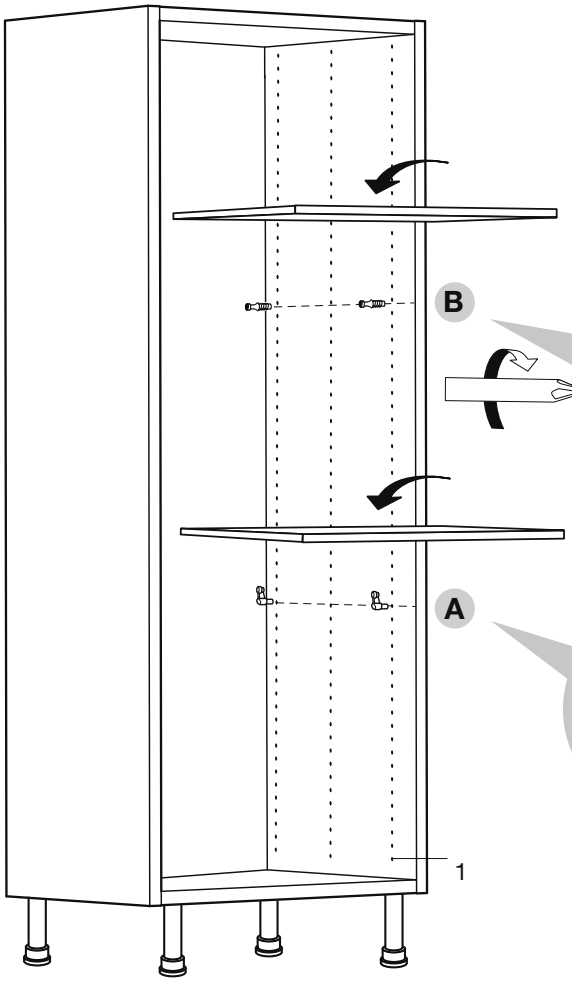

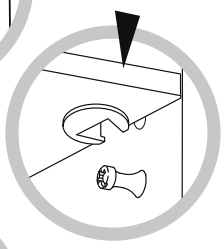

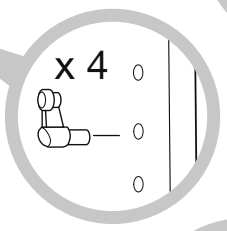

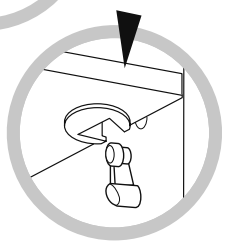

M.Ondes 35 cm
Four 60 cm

A Trou 49
B Trou 36
A Trou 17

Pour colonne

N°10-16 N°10-58
N°10-59

M.Ondes 35 cm
Four 60 cm

M.Ondes 45 cm
Four 60 cm

A Trou 42
B Trou 29
A Trou 10

Pour colonne

N°16-10 N°16-5

Position des tablettes fixes dans une colonne 217 cm

M.Ondes 35 cm

A Trou 45
A Trou 32

Pour colonne

N°21-24

M.Ondes 35 cm

A Trou 45
A Trou 32

Pour colonne

N°24-21 N°24-56
N°24-57 N°24-58
N°24-59

M.Ondes 45 cm

A Trou 45
A Trou 28

Pour colonne

N°21-24

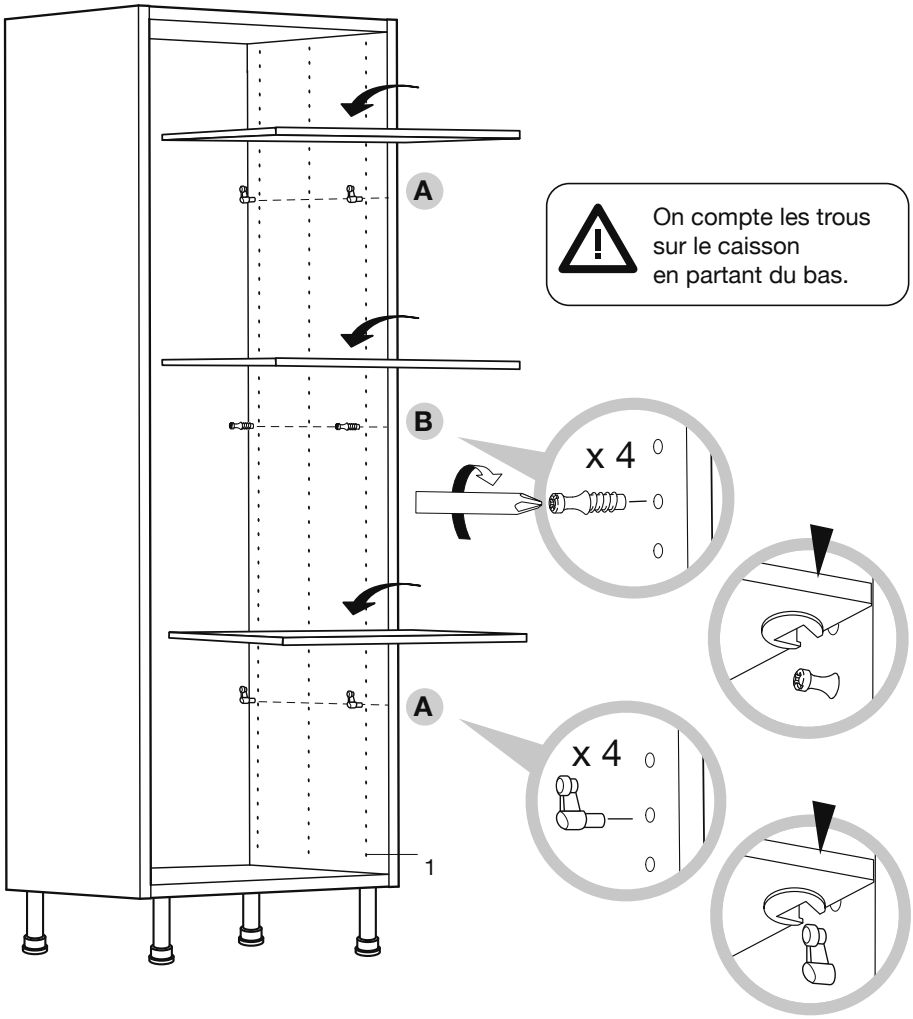

On compte les trous sur le caisson en partant du bas.

M.Ondes 45 cm

A Trou 38
A Trou 21

Pour colonne

N°24-21 N°24-56
N°24-57 N°24-58
N°24-59

Four 60 cm

A Trou 49
A Trou 28

Pour colonne

N°16-24

M.Ondes 45 cm
Four 60 cm

A Trou 56
B Trou 40
A Trou 21

Pour colonne

N°10-21 N°10-56
N°10-57 N°10-58

M.Ondes 35 cm
Four 60 cm

A Trou 54
B Trou 40
A Trou 21

Pour colonne

N°13-21 N°13-56
N°13-57 N°13-58
N°13-59

Frigo 2 portes encas-trable

A Trou 60

Pour colonne

N°27-21

Four 60 cm

A Trou 39
A Trou 17

Pour colonne

N°24-16 N°24-58
N°24-59

M.Ondes 45 cm
Four 60 cm

A Trou 49
B Trou 33
A Trou 14

Pour colonne

N°16-10

M.Ondes 35 cm
Four 60 cm

A Trou 49
B Trou 36
A Trou 17

Pour colonne

N°16-16 N°16-58
N°16-59

Bandeau four

OSKAB®
POUR TOUS

Les outils

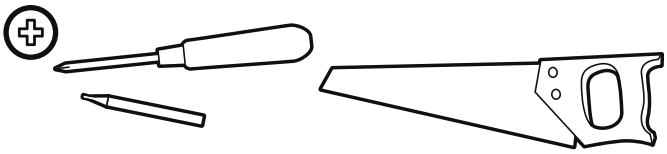

Précautions
Pour éviter tout risque de blessure, il faut impérativement fixer le meuble au mur en choisissant des fixations adaptées au type de mur.
Pour cela, adressez-vous à un spécialiste.

Contenu du sachet

- Sachet n°10

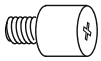
x 2

x 2

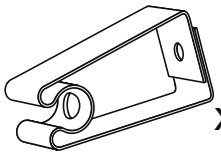
x 2

EN CAS D'APPAREIL ENCASTRÉ
Avant l'assemblage du caisson, DÉCOUPEZ LE FOND DU CAISSON SUR LA HAUTEUR DE L'APPAREIL ENCASTRÉ.

Etape 1

Ajustement de la hauteur du bandeau selon l'encombrement de l'électroménager encastré

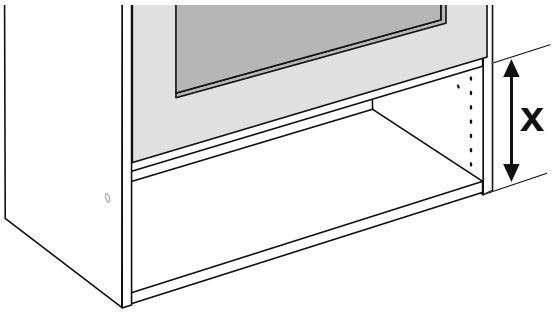

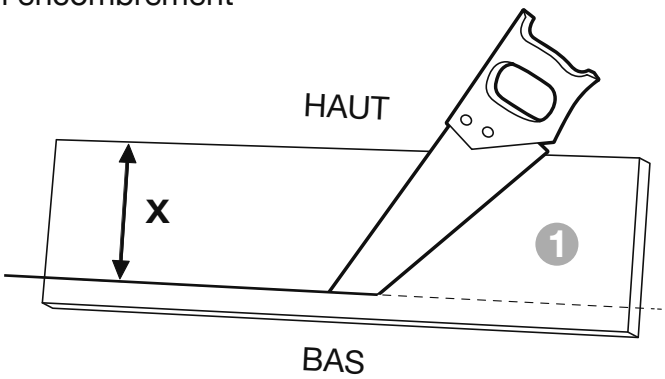

⚠ La partie découpée se placera en bas du meuble

Etape 2

Pose des clips sur le caisson
(voir en dernière page pour le repérage selon votre meuble)

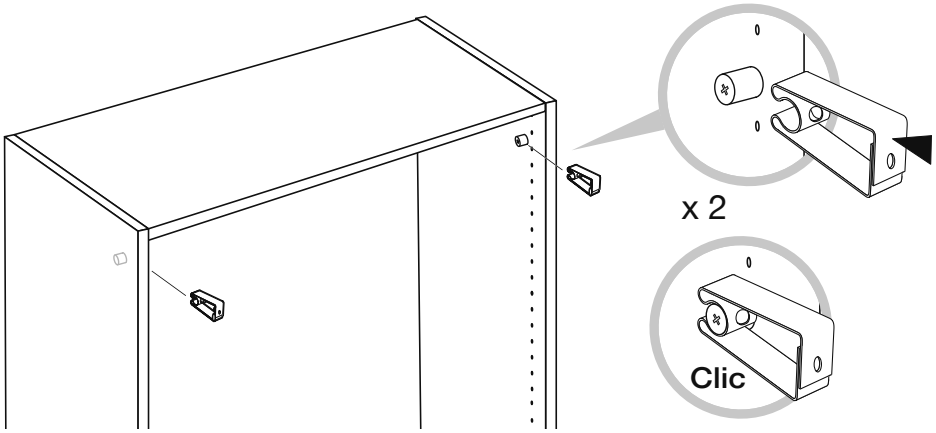

Etape 3

Pointage des fixations
sur le bandeau

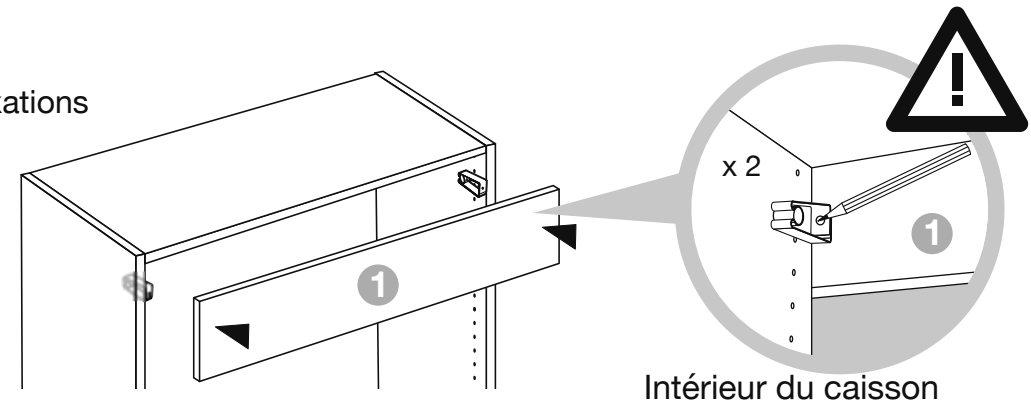

Etape 4

Pose des clips sur le bandeau

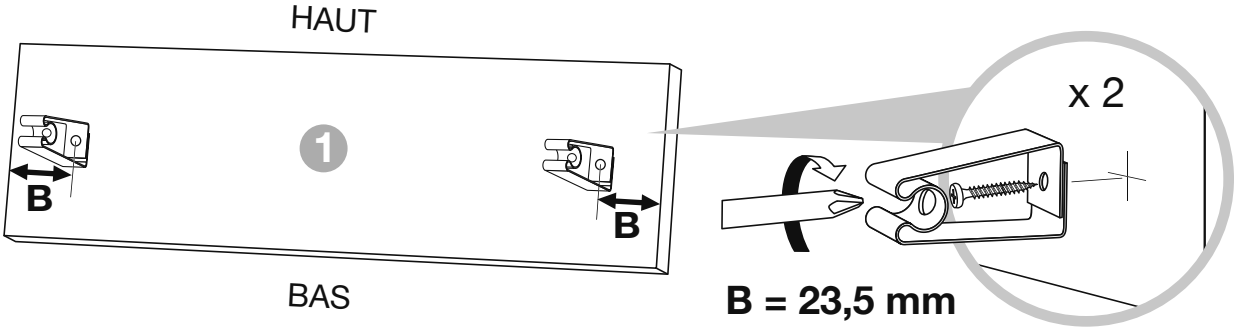

Etape 5

Pose du bandeau
sur le meuble

5.1
Haut de colonne

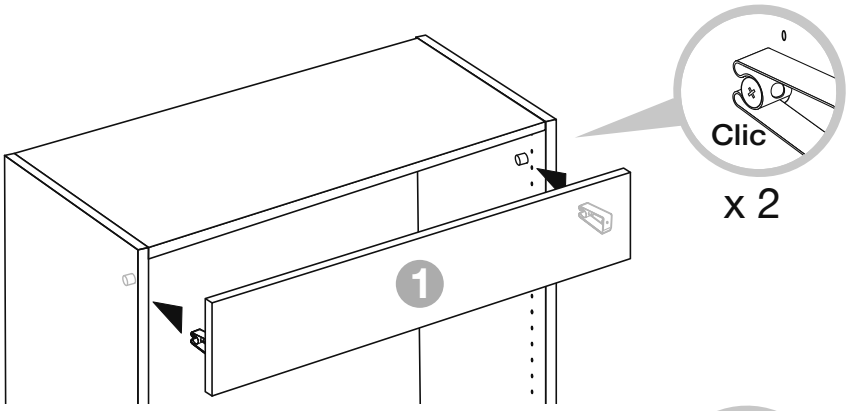

5.2
Entre porte
et haut de four

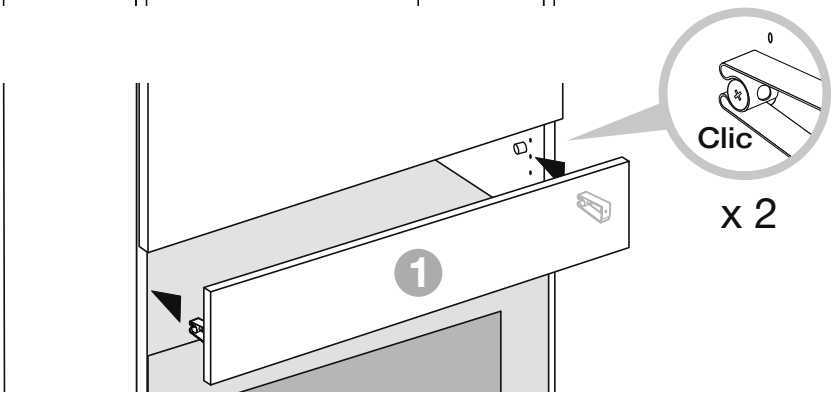

Position des trous pour fixations de bandeau

On compte les trous sur le caisson en partant du bas.

Demi-colonne 125 cm

Four 60 cm

Trou 35
Pour demi-colonne
N°16 N°58 N°59

M.Ondes 35 cm

Trou 35
Pour demi-colonne
N°21 N°56 N°57
N°58 N°59

M.Ondes 45 cm

Trou 35
Pour demi-colonne
N°21 N°56 N°57
N°58 N°59

M.Ondes 45 cm
Four 60 cm

Trou 35
Pour demi-colonne
N°3

Colonne 195 cm

Four 60 cm

Trou 41
Pour colonne
N°16-21 N°16-16
N°16-57 N°16-58
N°16-59

M.Ondes 45 cm
Four 60 cm

Trou 51
Pour colonne
N°5-16 N°5-58
N°5-59

M.Ondes 35 cm
Four 60 cm

Trou 41
Pour colonne
N°16-10

M.Ondes 35/45 cm

Trou 37
Pour colonne
N°21-21 N°21-56
N°21-57 N°21-58
N°21-59

Four 60 cm

Trou 37
Pour colonne
N°21-16 N°21-57

M.Ondes 35 cm
Four 60 cm

Trou 48
Pour colonne
N°10-16 N°10-58
N°10-59

M.Ondes 45 cm
Four 60 cm

Trou 41
Pour colonne
N°16-5

Colonne 217 cm

M.Ondes 35/45 cm

Trou 44
Pour colonne
N°21-24

Four 60 cm

Trou 48
Pour colonne
N°16-24

M.Ondes 45 cm
Four 60 cm

Trou 55
Pour colonne
N°10-21 N°10-56
N°10-57 N°10-58

M.Ondes 35 cm
Four 60 cm

Trou 53
Pour colonne
N°13-21 N°13-56
N°13-57 N°13-58
N°13-59

M.Ondes 35/45 cm

Trou 37
Pour colonne
N°24-21 N°24-56
N°24-57 N°24-58
N°24-59

Four 60 cm

Trou 37
Pour colonne
N°24-16 N°24-58
N°24-59

M.Ondes 45 cm
Four 60 cm

Trou 48
Pour colonne
N°16-10

M.Ondes 35 cm
Four 60 cm

Trou 48
Pour colonne
N°16-16 N°16-58
N°16-59

Bandeau frigo

OSKAB®
POUR TOUS

Les outils

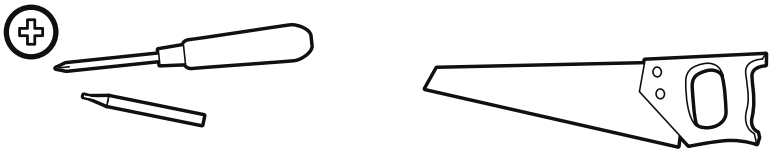

Précautions
Pour éviter tout risque de blessure,
il faut impérativement fixer le meuble
au mur en choisissant des fixations
adaptées au type de mur.
Pour cela, adressez-vous à un spécialiste.

Contenu du sachet

• Sachet n°10

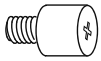
x 2

x 2

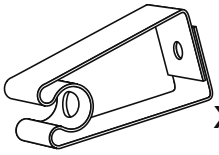
x 2

Etape 1

Ajustement de la hauteur du bandeau

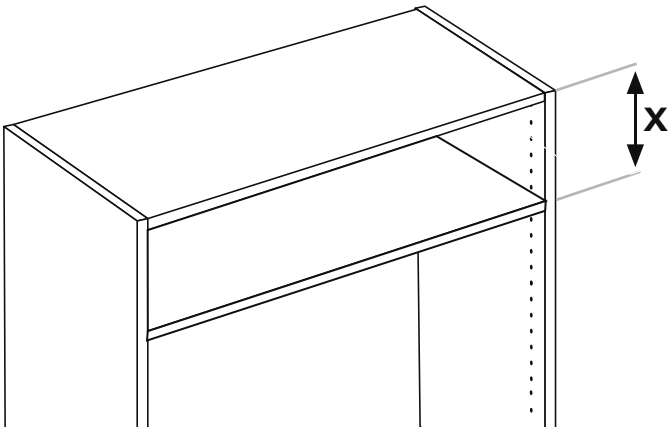

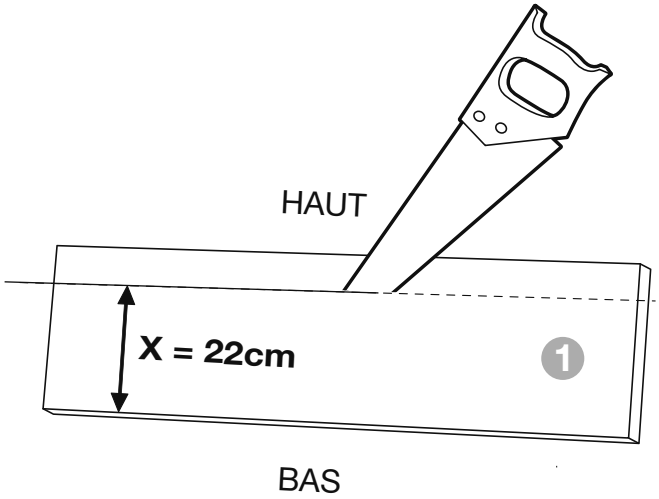

⚠ La partie découpée se placera en haut du meuble

Etape 2

Pose des clips sur le caisson

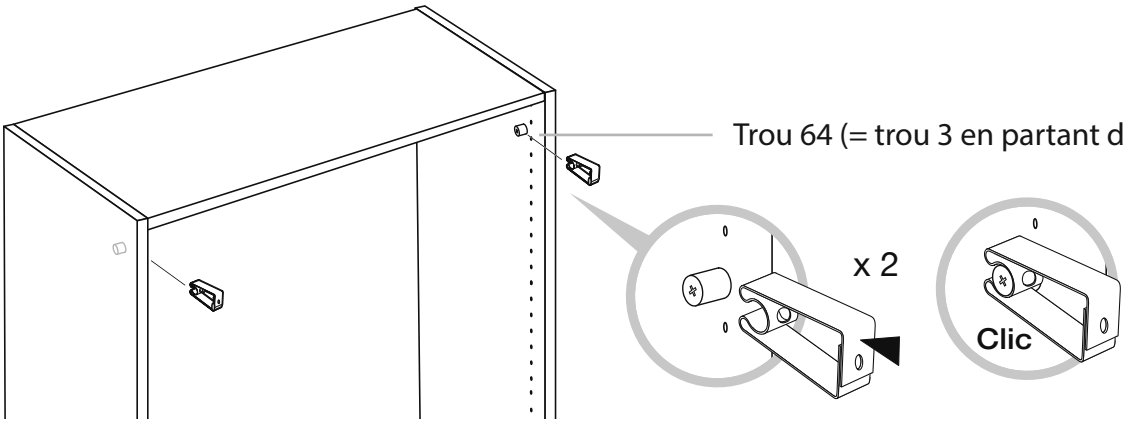

Etape 3

Pointage des fixations sur le bandeau

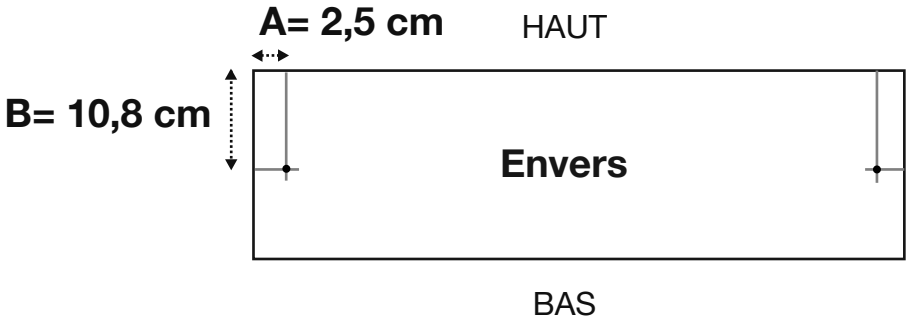

Etape 4

Pose des clips sur le bandeau

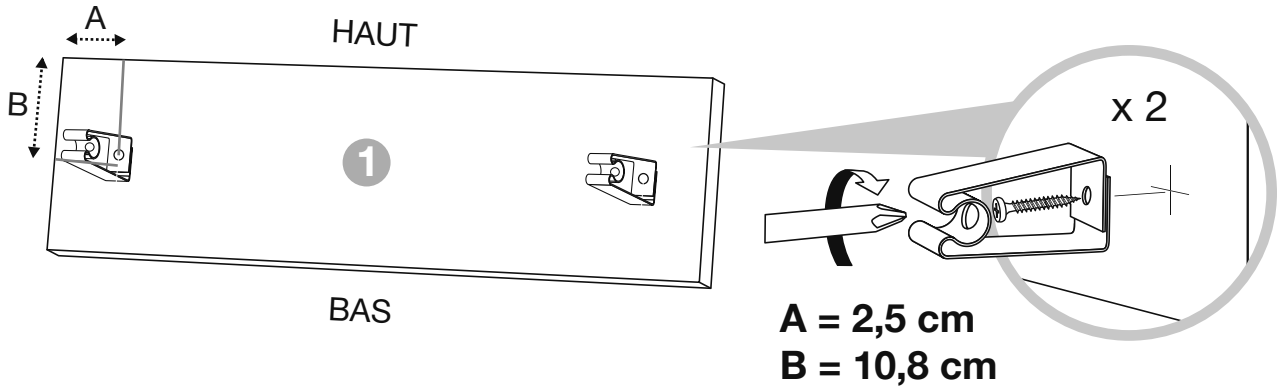

Etape 5

Pose du bandeau sur le meuble

5.1

Haut de colonne

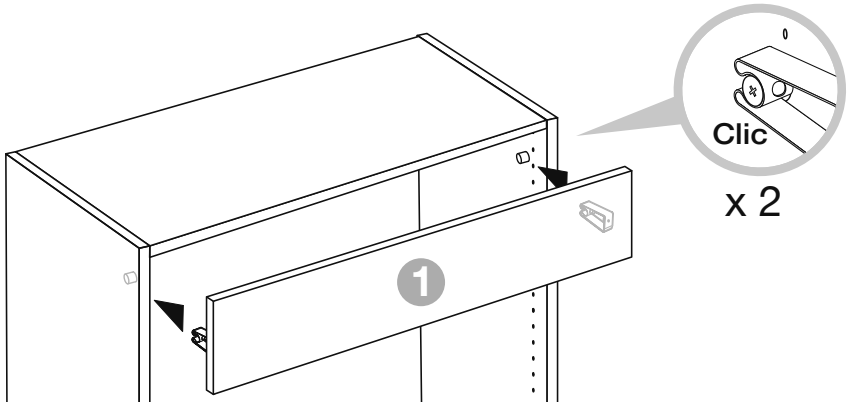

Retrouvez toutes les informations sur www.oskab.com