Portes de douche coulissantes ELIE

OSKAB®
POUR TOUS

Notice de montage P4

Retrouvez toutes les informations sur www.oskab.com

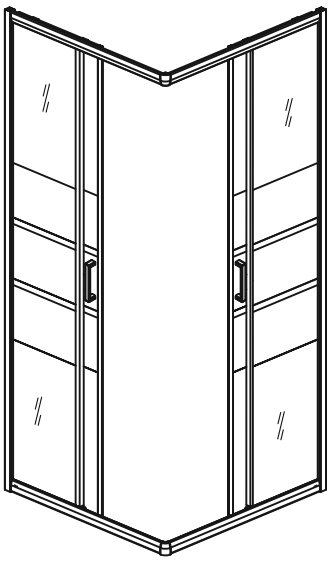

L70xl70 cm

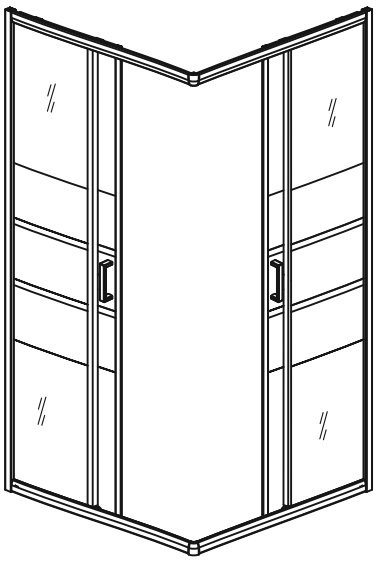

L80xl80 cm

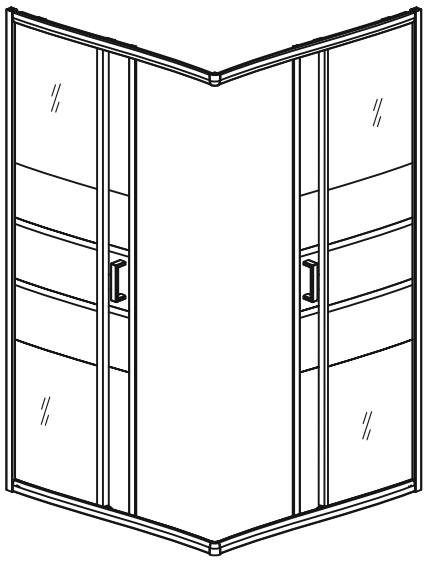

L90xl90 cm

A lire impérativement avant installation

- **Avant de commencer l'assemblage, déballez toutes les pièces et contrôlez leur état.** Les éléments en verre sont en verre trempé pour des raisons de normes et de sécurité. Le verre trempé étant conçu pour exploser en morceaux (non coupants) en cas de choc, ces éléments sont à manipuler avec une extrême précaution. Pour cette même raison, il est indispensable de ne pas forcer le serrage des accessoires à fixer sur les éléments vitrés (poignées de portes).
- **Aucune réclamation ne sera prise en compte après montage du produit.**

Nettoyage et entretien

- Nettoyage régulier : utilisez un chiffon doux avec un détergent au pH neutre. En cas de difficulté, utilisez du vinaigre blanc d'alcool dilué avec de l'eau puis rincez à l'eau claire.
- Nettoyage du tartre : utilisez un chiffon doux et du jus de citron et/ou du vinaigre blanc d'alcool chaud puis rincez à l'eau claire.
- N'utilisez jamais de nettoyant contenant des grains de polissage, d'acétone, de chlore, d'ammoniaque (javel) ou tout autre nettoyant agressif à base d'acide.

Conditions de garantie

- Nos produits sont **garantis 2 ans, pièces uniquement, hors casse. Ne prend pas en compte la main d'oeuvre.**
- **Non application de la garantie** : montage incorrect , défaut d'entretien, calcaire, accident ou choc, utilisation de produits abrasifs ou corrosifs, modification du revêtement de surface d'origine.
- Conservez la notice ainsi qu'un document officiel d'achat (facture, ticket de caisse) pour toute réclamation ou demande de pièces détachées.
- Attention : les chevilles fournies sont pour mur plein. Adaptez les chevilles à la nature de votre mur.

Portes de douche coulissantes - Elie - 1/3

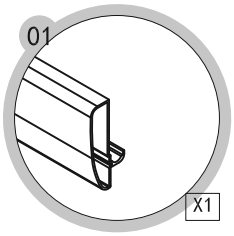

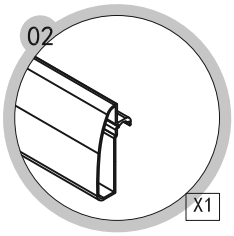

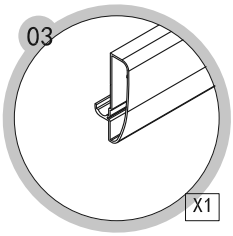

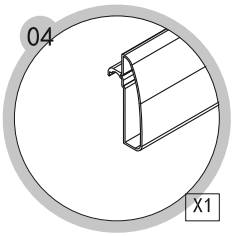

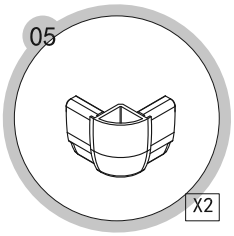

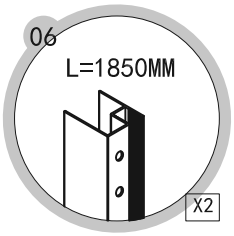

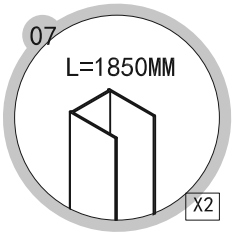

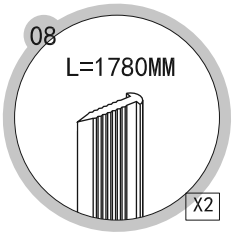

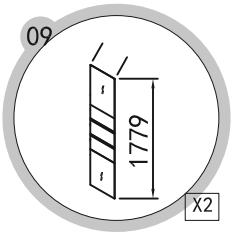

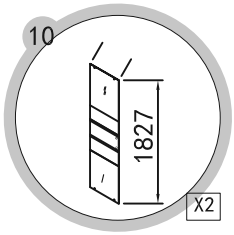

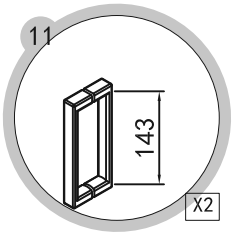

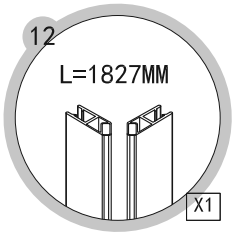

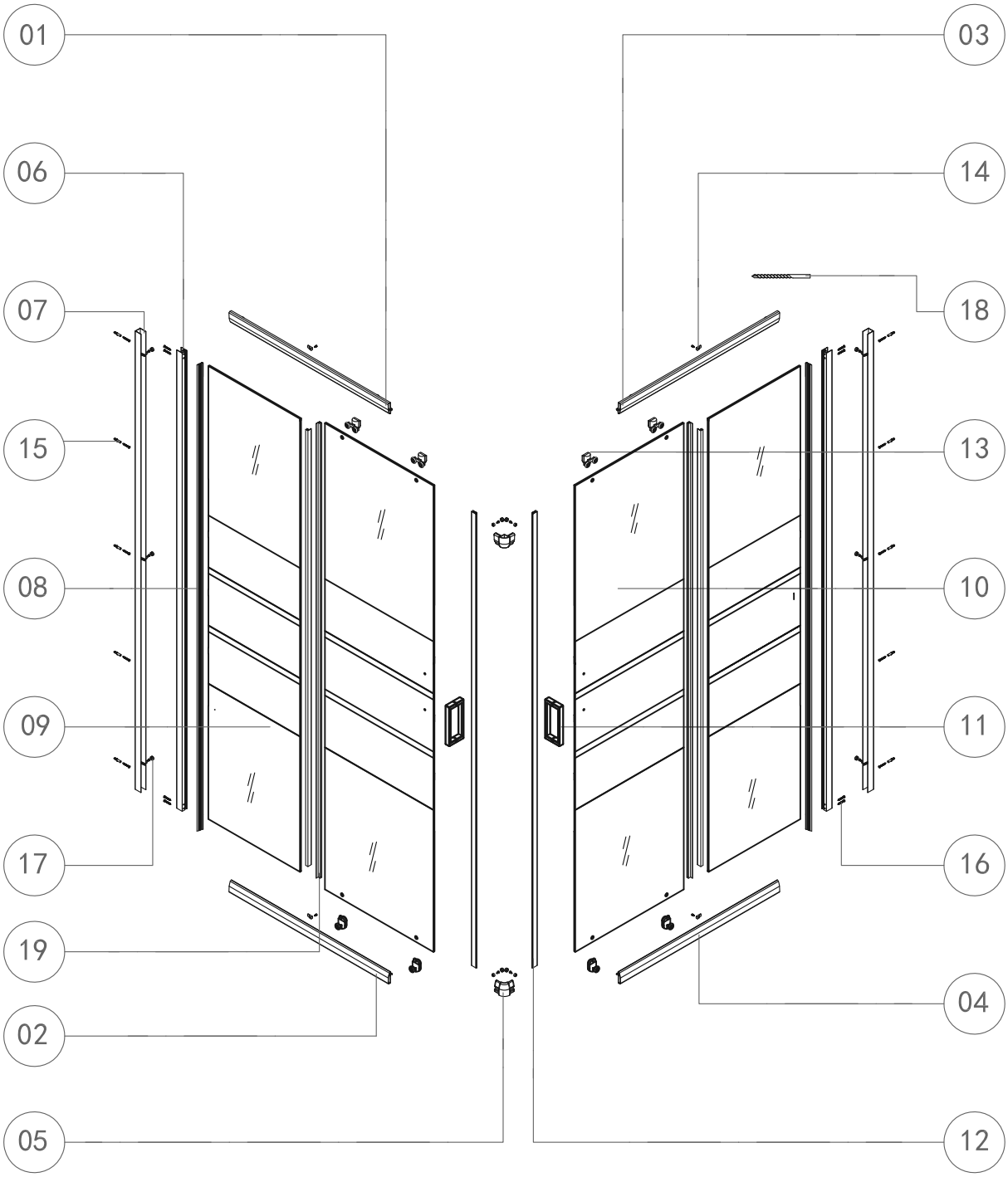

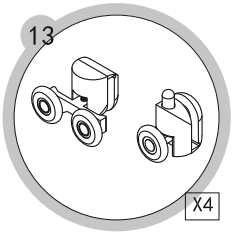

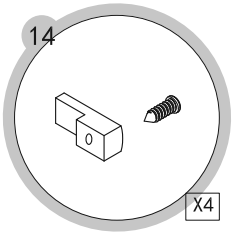

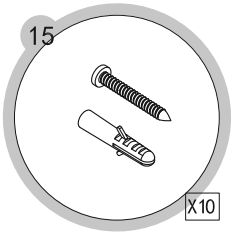

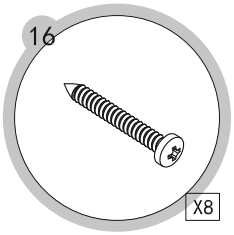

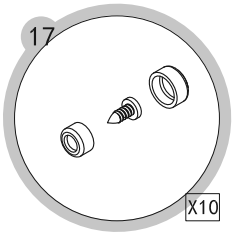

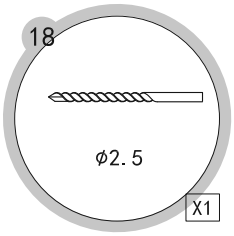

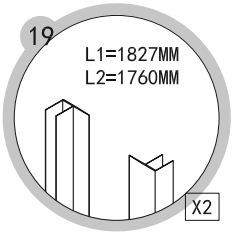

Portes de douche coulissantes - Elie - 2/3

Les outils:

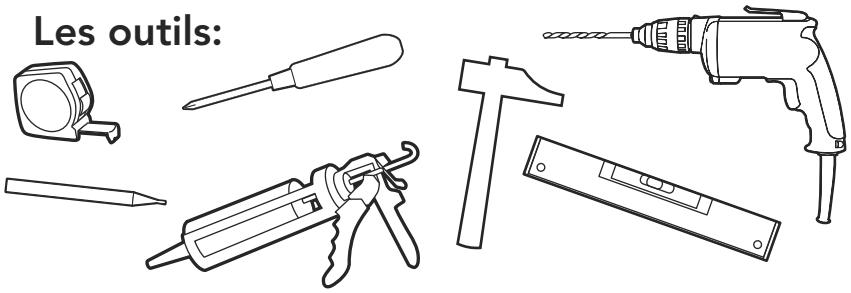

Les indispensables:

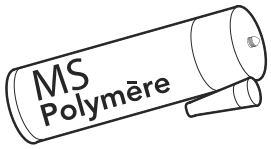

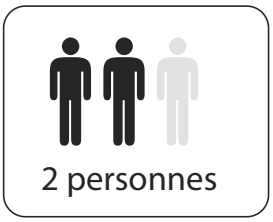

Etape 1

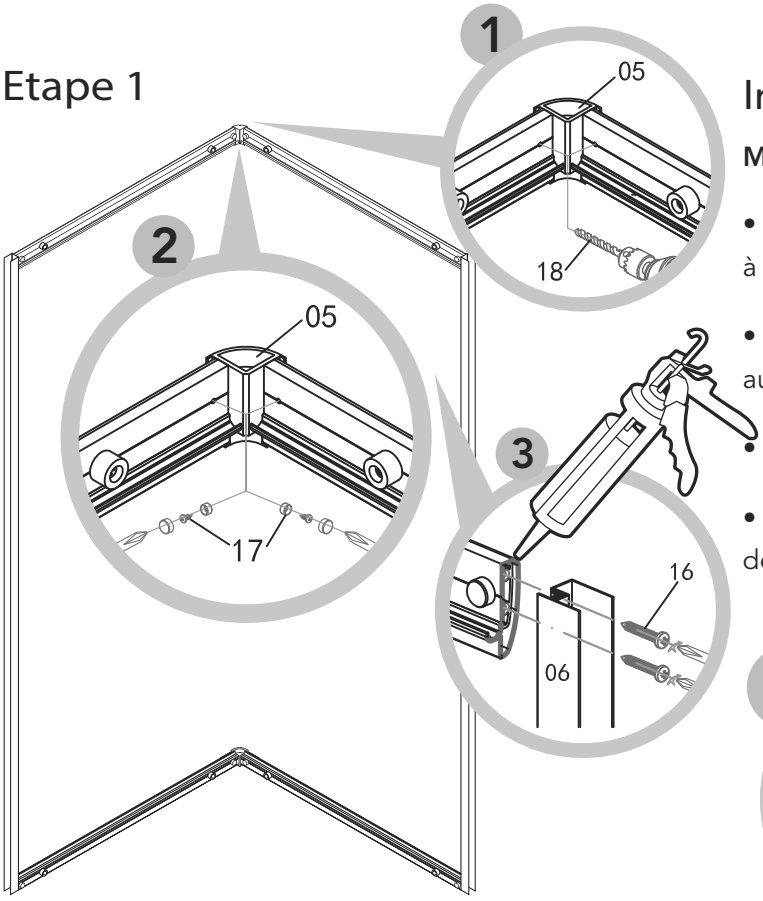

Installation des parois de douche.

Montage de la structure des profilés.

• Percez les profilés horizontaux (1) puis assemblez la structure à l'aide d'un tournevis (2).

• Ajoutez du MS Polymère (3) puis vissez les profilés verticaux aux profilés horizontaux.

• Positionnez le tout sur le receveur.

• Vérifiez le niveau (4) et tracez un repère sur le mur (5), le long des profilés.

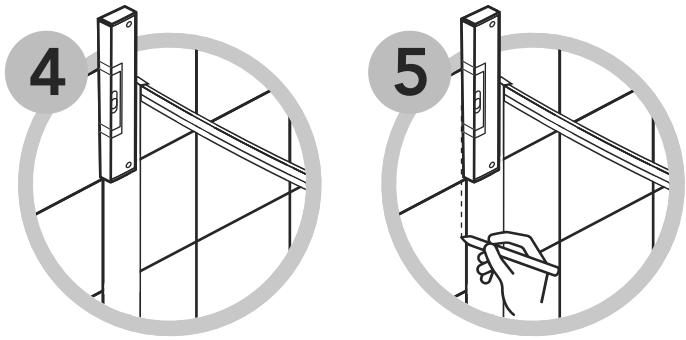

Assurez-vous de laisser un espace de 1 cm entre le bord du receveur et la structure.

Etape 2

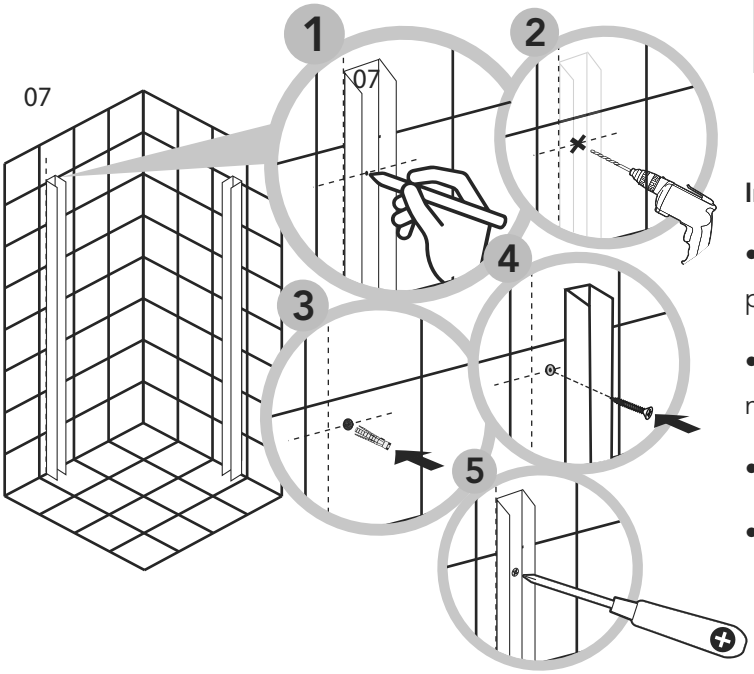

Installation des rails muraux.

• Positionnez les rails en « U » sur le mur. Marquez (1) d'un point les emplacements où il sera nécessaire de percer.

• Percez (2) puis insérez une cheville (3) compatible avec la nature de votre mur.

• Fixez le rail au mur en vissant les vis dans les chevilles (4) (5).

• Répétez l'action pour chaque trou de perçage.

Portes de douche coulissantes - Elie - 3/3

Etape 3

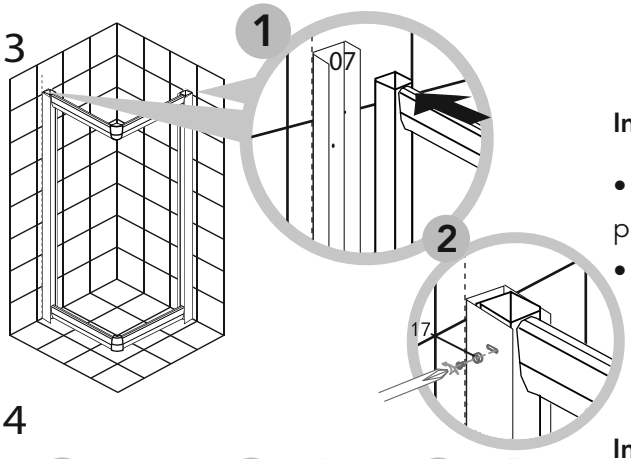

Installation de la structure sur les rails muraux.

• Insérez la structure dans les rails muraux 1 et vissez les profilés verticaux aux rails aux endroits pré-percés 2.
• Ajoutez les cache-vis.

Etape 4

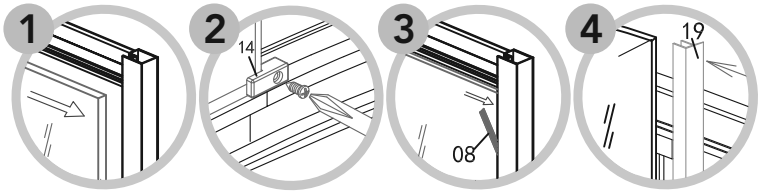

Installation des vitres fixes et des joints d'étanchéité.

• Positionnez les vitres fixes dans la structure 1. Fixez-les en vissant les cales fournies 2.

• Ajoutez les joints transparents d'étanchéité (n°08 / n°19) fournis sur les deux vitres fixes mises en place 3 4.

Etape 5

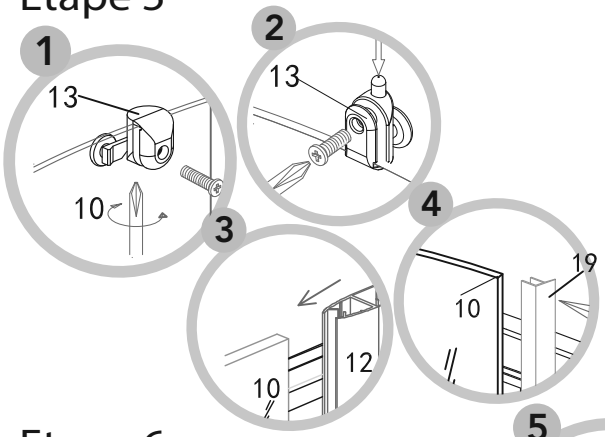

Installation des vitres mobiles.

• Fixez les roulettes hautes 1 et basses 2 aux vitres mobiles. Engagez les roulettes dans les rails.

• Installez les joints magnétiques à l'avant des vitres mobiles 3.

• Installez les derniers joints d'étanchéité à l'arrière des vitres mobiles 4.

Etape 6

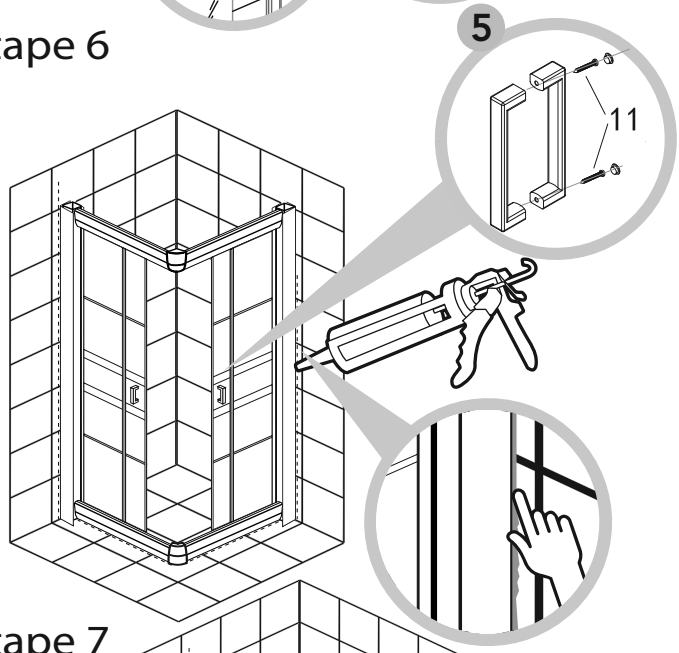

Installation des poignées.

• Installez les poignées grâce aux vis fournies 5.

• Ajoutez les cache-vis.

Application du joint de MS Polymère.

• Apposez le joint de MS Polymère le long des profilés. Lissez avec le doigt mouillé.

• Nettoyez l'excédent si besoin avec un chiffon humide.

Etape 7

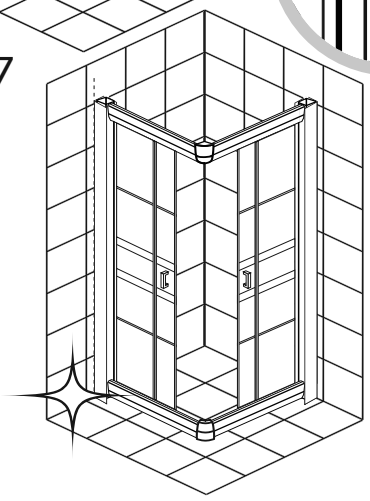

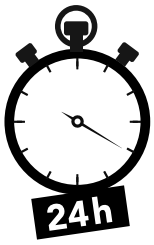

Attente avant utilisation.

• Patientez 24 heures avant d'utiliser votre douche.