EOC6631AAX Four

Une propreté étincelante, mais sans frotter

Avec le four à nettoyage pyrolyse, vous pouvez entretenir votre four à partir d'une seule touche. Une fois activée, toutes les salissures sont réduites en cendre. Il vous indique même lorsque le moment est venu de le nettoyer.

Utilisez chaque centimètre carré ; tout cuira parfaitement

Grâce à son système UltraFanPlus avec ventilation XL conçu pour une diffusion parfaite de l'air chaud, vos préparations sont cuites de façon homogène où qu'elles soient placées dans le four.

Autres bénéfices

- Sonde de cuisson à arrêt automatique pour une précision inégalée.
- Bandeau de commandes à affichage LCD, manettes rétractables, indications : départ, durée et fin de cuisson.
- Insérer facilement et rapidement vos plats.

Caractéristiques

- Four encastrable
- Multifonction / Chaleur tournante résistance annulaire incluse / Cuisson vapeur intégrée
- Pyrolyse
- Programmateur électronique
- Affichage LCD blanc
- Guide de cuisson sérigraphié sur intérieur de porte
- Préconisation de température
- Préconisation de Pyrolyse
- 2 cycles pyrolyse pré-programmés
- Sonde de cuisson intégrée - accès en façade
- Commandes par manettes rétractables
- Porte froide (4 verres), verres et porte démontables
- Rail télescopique amovible sur 1 niveau
- Fonction préchauffage rapide
- Températures: 30°C - 300°C
- Type de plats: 1 plat multi-usages, 1 lèchefrite en émail gris
- Nombre de grille: 1 grille support de plat
- Eclairage: 1, halogène 40 W

Spécifications techniques

- Indice d'efficacité énergétique (EEI) : 100
- Classe d'efficacité énergétique* : A
- Conso classe énergétique CN (kWh): : 0.93
- Conso classe énergétique MF (kWh): : 0.85
- Nombre de cavités : 1
- Source de chaleur du four : Électricité
- Volume utile cavité (L) : XXL 72
- Couleur : Inox anti-trace
- Puissance électrique totale maximum (W) : 3480
- Puissance du gril (W) : 2300
- Conso pyro 1 (Wh) : 2782 / 60 mn
- Conso pyro 2 (Wh) : 4034 / 90 mn
- Cordon de raccordement (M) : 1.6
- Dimensions hors tout HxLxP (mm): : 594x594x568
- Dimensions d'encastrement HxLxP (mm): : 600x560x550
- Dimensions emballées HxLxP (mm) : 654x635x670
- Poids brut/net (kg) : 40 / 38.6
- Fabriqué en: : Italie
- Code EAN : 7332543314027

Description produit

Electrolux949 714 418

EOC6631AAX Four
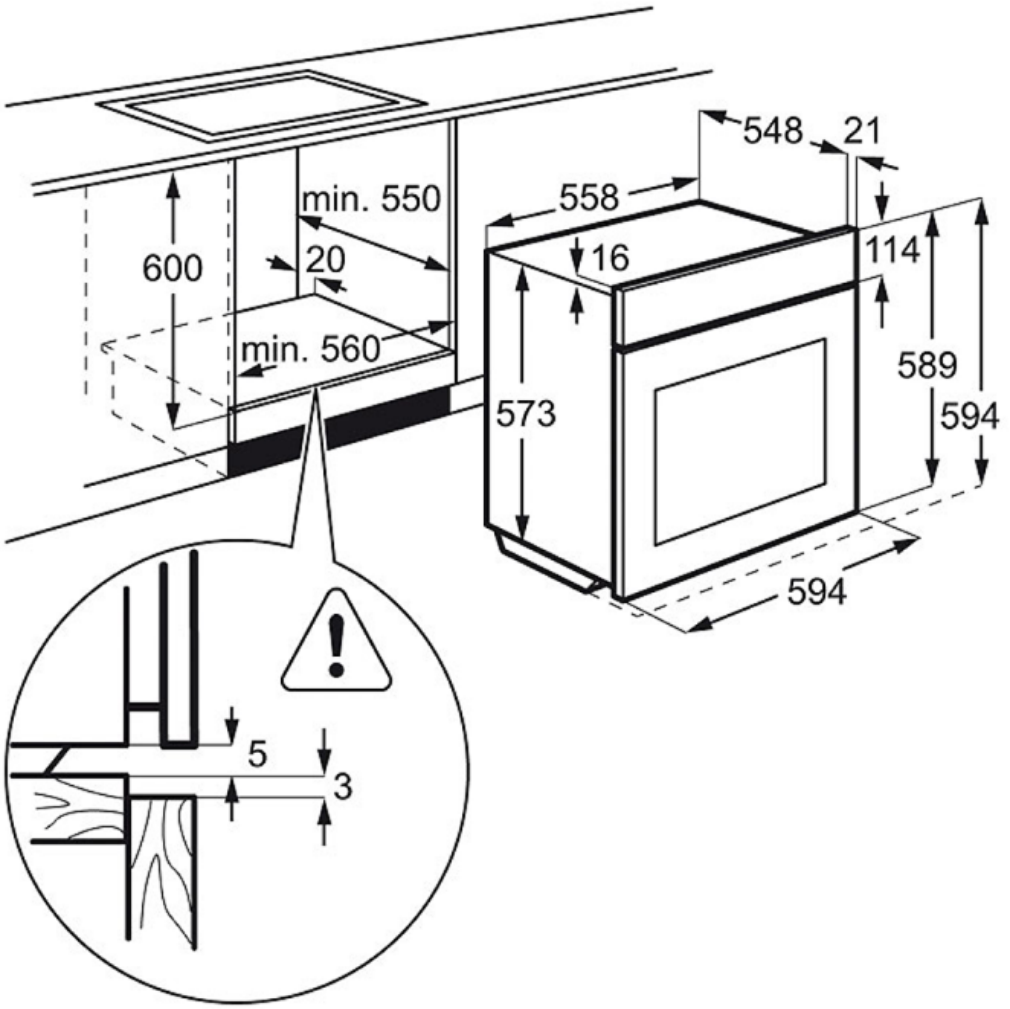
PSGBOV140D002015