Lavante-Séchante Intégrable - AWZ 612

Capacité de Lavage (en kg)	6
Capacité de Séchage (en kg)	4
Vitesse d'essorage maxi (en tr/min)	1200
Essorage progressif et variable à partir de 0 tr/min	OUI
PROGRAMMES	
Capacité & Temps variables automatiques	OUI
Nombre de programmes, dont :	15
Programmes "Quotidien" & "Outdoor"	OUI
Programme "Auto-nettoyage du tambour"	OUI
TOUCHES & OPTIONS	
Nombre de touches, dont :	6
Départ (Pause)	OUI
Départ différé digital de 0 à 23 heures	OUI
Gestion du degré de salissure / du temps de cycle	OUI
"lavage+séchage enchaîné"	OUI
Minuterie de séchage (jusqu'à 120 min)	OUI
Touche réglage essorage	OUI
CLASSES D'EFFICACITÉ (pour une charge pleine de coton à 60°C)	
Energétique	B
Lavage	A
Essorage	B
EQUIPEMENTS	
Porte d'habillage réversible	OUI
Sécurité 100% anti-fuite: AquaStop	OUI
Sécurité enfant: blocage bandeau de commande	OUI
Signal sonore en fin de cycle	OUI
Recommandation de capacité	OUI
Berceur de laine	OUI
Aubes à cascades	OUI
Détecteur anti-mousse	OUI
Détecteur anti-balourd	OUI
Cuve	PPN + Fiber Glass
Largeur hublot	30 cm
Angle d'ouverture	110°
Volume tambour inox en litres	52 L
3 bacs à produits	OUI
Accès direct à la pompe de vidange en façade	OUI
Tuyau d'évacuation direct	OUI
CARACTERISTIQUES TECHNIQUES	
Dimensions nettes en cm (HxLxP)	81,8x59,6x54,6
Dimensions avec emballage en cm (HxLxP)	88,5x66x66
Poids (en kg) net/avec emballage	82 / 85
Puissance de chauffage (W)	2000
Alimentation électrique	230 V-50Hz
Fusible (A)	10
CONSOMMATIONS LAVAGE (pour une charge pleine de coton à 60°C)	
Eau (en litres)	47
Energie (en kWh)	1,02
Durée (en minutes)	134
CONSOMMATIONS SECHAGE (pour une charge de coton prêt à ranger)	
Eau (en litres)	43
Energie (en kWh)	3,83
Durée (en minutes)	120
CONSOMMATIONS TOTALES (lavage + séchage)	
Eau (en litres)	90
Energie (en kWh)	4,85

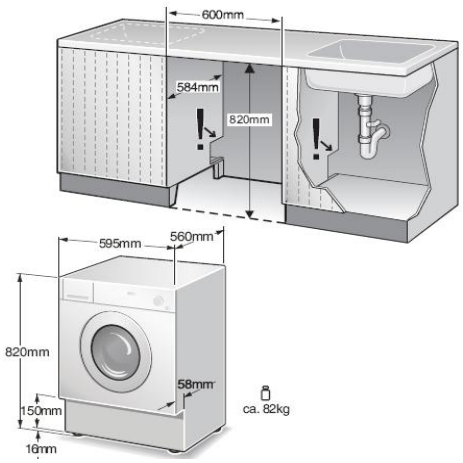

AWZ 612 EN BREF…

Lavante-séchante 6kg + 4kg
1200 trs/min - BAB - Départ différé digital
Capacité & Temps variables automatiques
Sécurité 100% anti-fuite: Aquastop

Gestion du temps de cycle ou degré de salissure

Adaptez à votre convenance le temps de cycle en fonction du degré de salissure, pour obtenir un résultat toujours parfait, tout en optimisant les ressources

Programmes "lavage + séchage enchaîné"

Programmes de lavage et de séchage automatiquement. Plus besoin d'attendre la fin du cycle de lavage.

Programme auto-nettoyage du tambour:

Pour éviter l'accumulation des bouloches après les cycles de séchage et maintenir les performances de votre produitàun niveau optimal plus longtemps.

Maxi tambour de 52 Litres:

Plus de place pour plus de soin pour votre linge

Référence	EAN	12NC
AWZ 612	***8 003437 970757***	***8575 914 29000***