Fiche provisoire

12.3.201'

Whirlpool
SENSING THE DIFFERENCE

Green Generation

Table de cuisson gaz

AKT8000

Une table gaz verre grande largeur au design italien, dotée de 5 foyers, de grilles doubles en fonte et de brûleurs ultra-efficaces qui consomment jusqu'à -10% de de gaz**

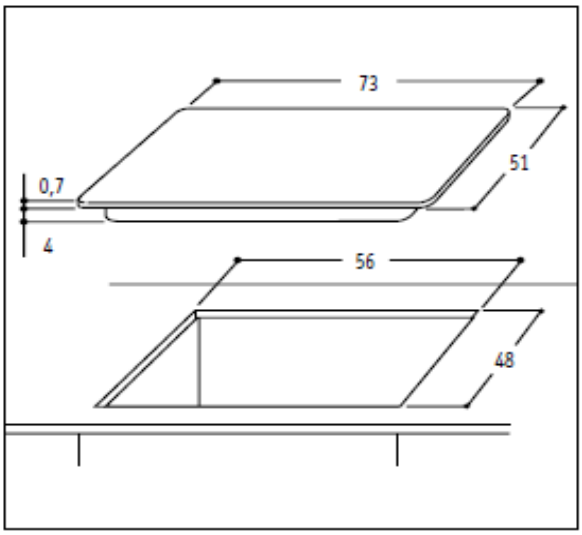

Nombre de foyers	5
Largeur	75cm
Gaz	5
Surface	Verre
PUISSANCE (W)	**12.000**
Puissance des foyers:	
Avant gauche	auxiliaire Ø 51 mm 1000 W
Arrière gauche	rapide Ø 95 mm 3000 W
Centre	ultra rapide Ø 132 mm 4500 W
Avant droit	semirapide Ø 69 mm 1750 W
Arrière droit	semirapide Ø 69 mm 1750 W
EQUIPEMENT	
Commande	FRONTALE
Allumage une main	OUI
Thermocouplé sécurité coupe-gaz	OUI
Brûleur gaz à flamme pilote	OUI
Bougie d'allumage intégré dans la couronne du brûleur	OUI
Grilles en fonte	OUI
Grilles doubles	2
Grilles individuelles	1
Câble fourni	OUI
CARACTERISTIQUES TECHNIQUES	
Dimensions du produit (H x L x P) en mm	4,8 x 73 x 51
Découpe du plan de travail (H x L x P) en mm	56 x 48/49
Dimensions avec emballage (H x L x P) en mm	18 x 82 x 60
Poids net / avec emballage (en kg)	11 / 14
Alimentation électrique 220-230V/50Hz/10A	Oui

Gaz sur verre grande largeur 5 foyers
Brûleurs ultra efficaces jusqu'à -10% de gaz**
Grilles en fonte
75cm encastrement standard

Référence	12 NC	EAN
AKT8000NB	859462529000	8003437830501
AKT8000MR	859462529070	8003437830525

WHIRLPOOL France S.A.S. Siège social : 2, rue Benoît Malon – BP 300 – 92156 Suresnes Cedex – SAS au capital de 49.500.000 Euros – RCS Nanterre B 325 041 481

* Le sens de la différence

** tests internes février 2014

www.whirlpool.fr