NOTICE DE MONTAGE

Mitigeur lavabo bec haut
livré sans vidage

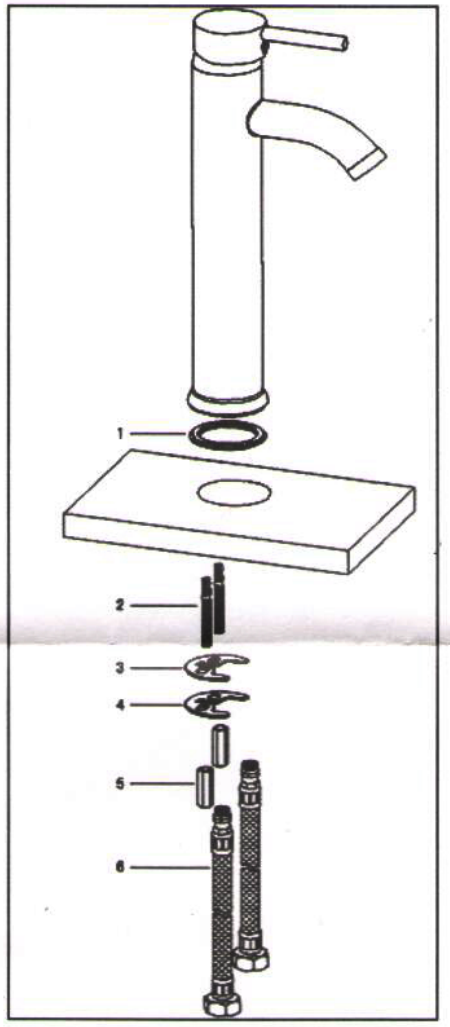

Pièces fournies:

1) Joint torique
2) Tiges filetées
3) Joint
4) Anneau en acier
5) Ecrous de serrage
6) 2 Flexibles d'alimentation en eau

Installation:

1. Vissez les tiges filetées (2) sur le corps de la robinetterie
2. Montez les deux flexibles d'alimentation (6) .
3. Calez le joint torique (1) sous le corps du mitigeur.
4. Insérez l'ensemble sur le lavabo.
5. Insérez l'anneau en caoutchouc (3) puis l'anneau métallique (4) suivi des 2 écrous (5).
6. Serrez pour immobiliser la robinetterie sur le lavabo