Tablettes fixes

OSKAB®
POUR TOUS

Les outils

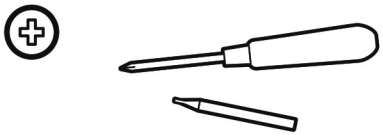

Précautions
Pour éviter tout risque de blessure, il faut impérativement fixer le meuble au mur en choisissant des fixations adaptées au type de mur.
Pour cela, adressez-vous à un spécialiste.

Contenu du sachet

• Sachet n°9

x 4

x 4
A

x 4
B

EN CAS D'APPAREIL ENCASTRÉ
Avant l'assemblage du caisson, DÉCOUPEZ LE FOND DU CAISSON SUR LA HAUTEUR DE L'APPAREIL ENCASTRÉ.

Position des tablettes fixes dans une colonne 217 cm

M.Ondes 35 cm

A Trou 45
A Trou 32

Pour colonne

N°21-24

M.Ondes 35 cm

A Trou 45
A Trou 32

Pour colonne

N°24-21 N°24-56
N°24-57 N°24-58
N°24-59

M.Ondes 45 cm

A Trou 45
A Trou 28

Pour colonne

N°21-24

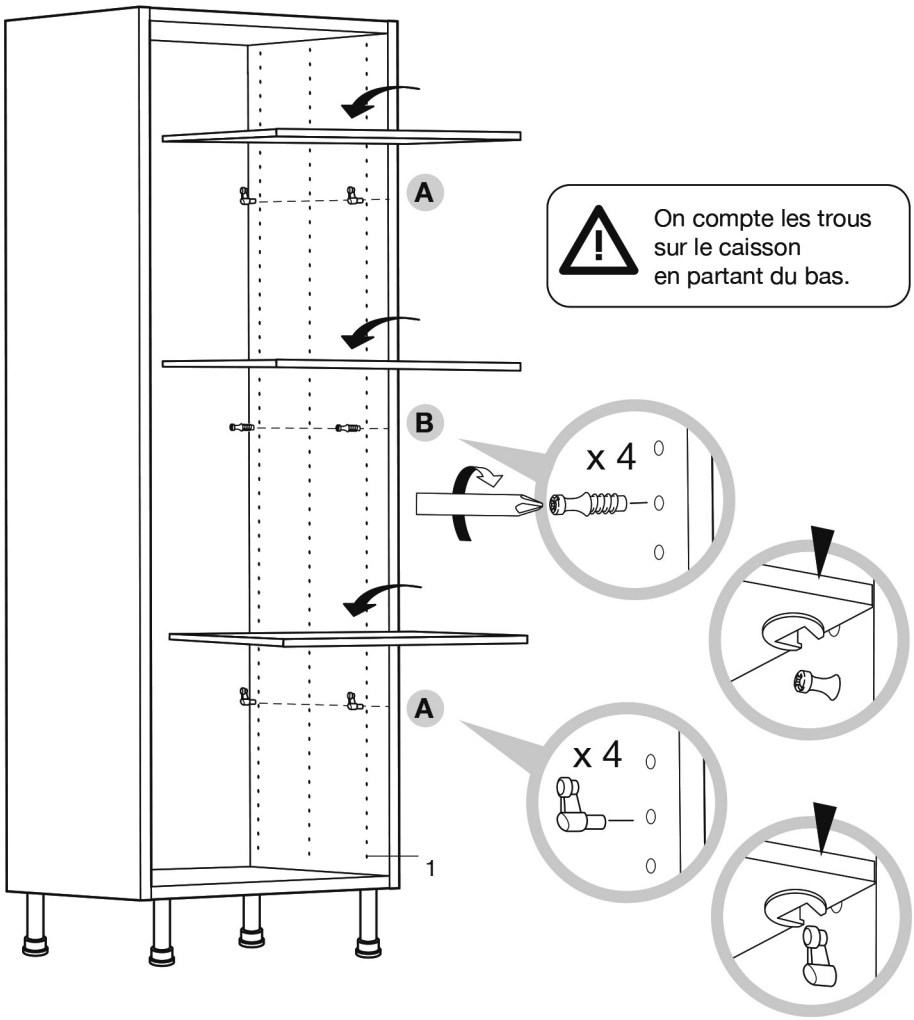

On compte les trous sur le caisson en partant du bas.

M.Ondes 45 cm

A Trou 38
A Trou 21

Pour colonne

N°24-21 N°24-56
N°24-57 N°24-58
N°24-59

Four 60 cm

A Trou 49
A Trou 28

Pour colonne

N°16-24

M.Ondes 45 cm
Four 60 cm

A Trou 56
B Trou 40
A Trou 21

Pour colonne

N°10-21 N°10-56
N°10-57 N°10-58

M.Ondes 35 cm
Four 60 cm

A Trou 54
B Trou 40
A Trou 21

Pour colonne

N°13-21 N°13-56
N°13-57 N°13-58
N°13-59

Frigo 2 portes encas-trable

A Trou 60

Pour colonne

N°27-21

Four 60 cm

A Trou 39
A Trou 17

Pour colonne

N°24-16 N°24-58
N°24-59

M.Ondes 45 cm
Four 60 cm

A Trou 49
B Trou 33
A Trou 14

Pour colonne

N°16-10

M.Ondes 35 cm
Four 60 cm

A Trou 49
B Trou 36
A Trou 17

Pour colonne

N°16-16 N°16-58
N°16-59

Bandeau frigo

OSKAB®
POUR TOUS

Les outils

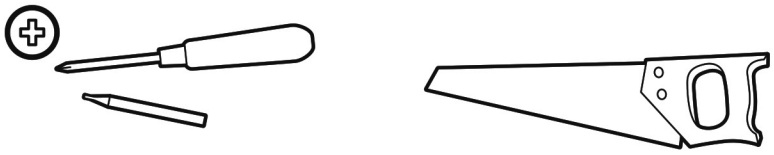

Précautions
Pour éviter tout risque de blessure, il faut impérativement fixer le meuble au mur en choisissant des fixations adaptées au type de mur.
Pour cela, adressez-vous à un spécialiste.

Contenu du sachet

- Sachet n°10

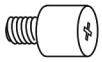
x 2

x 2

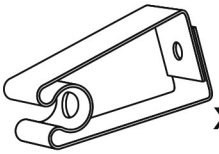
x 2

Etape 1

Ajustement de la hauteur du bandeau

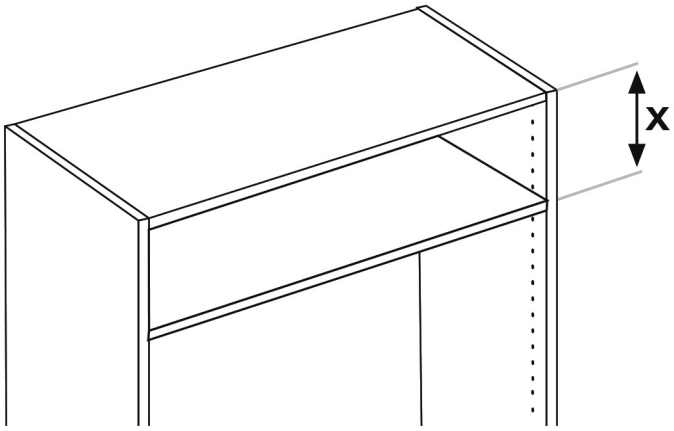

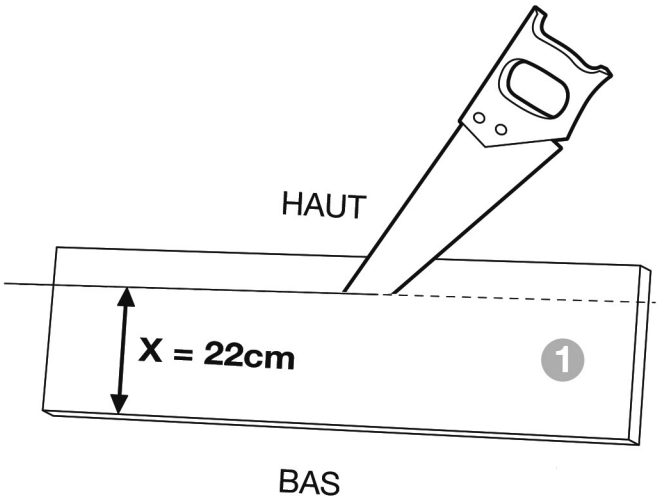

⚠ La partie découpée se placera en haut du meuble

Etape 2

Pose des clips sur le caisson

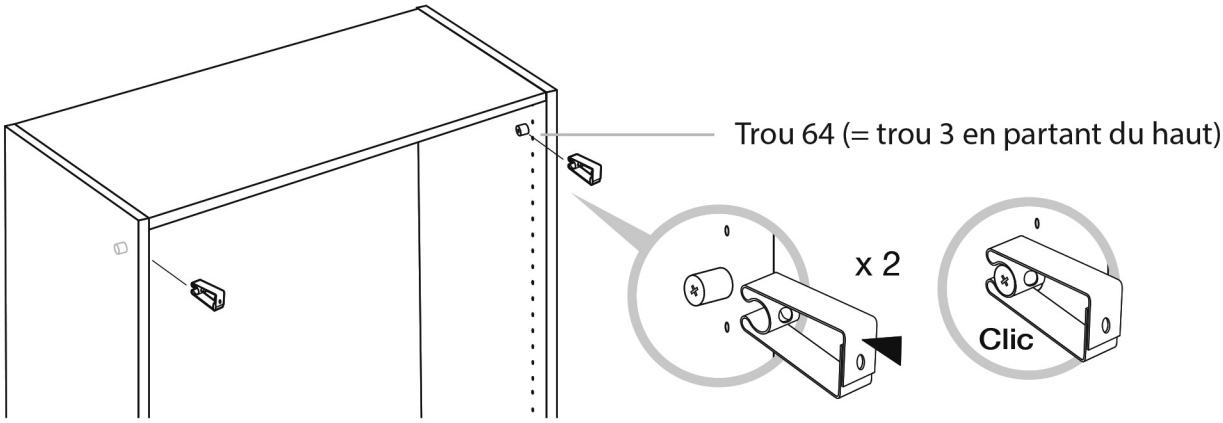

Etape 3

Pointage des fixations sur le bandeau

Etape 4

Pose des clips sur le bandeau

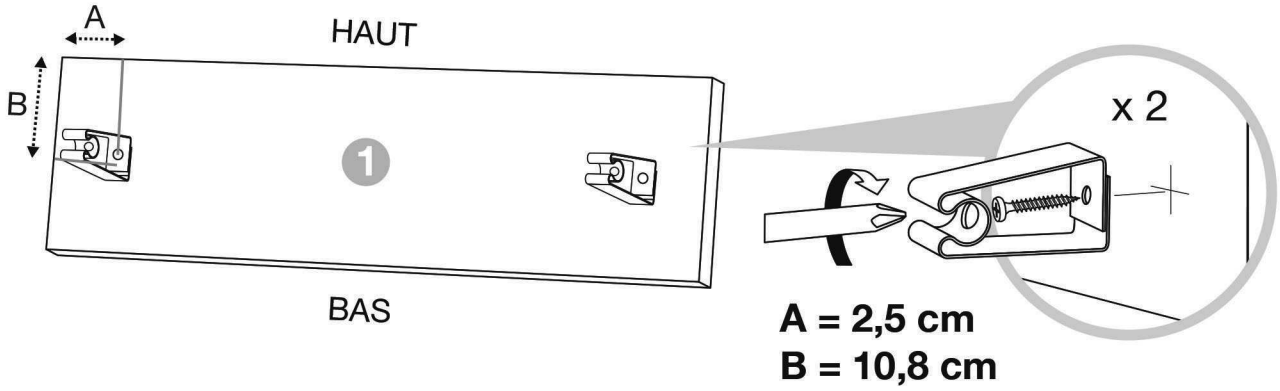

Etape 5

Pose du bandeau sur le meuble

5.1
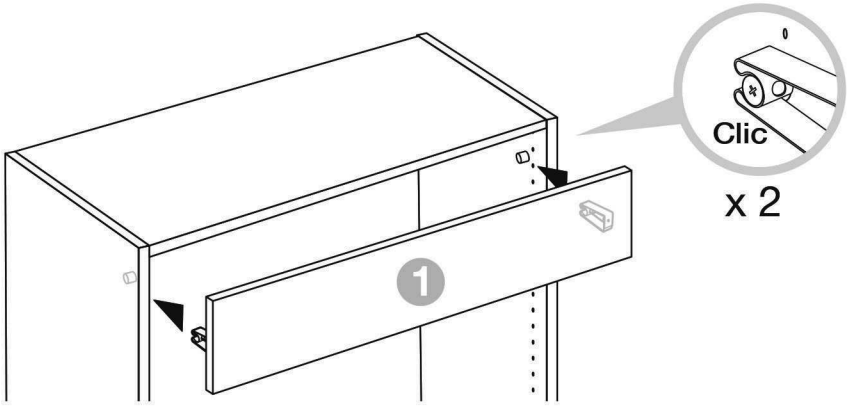
Haut de colonne