OSKAB®
POUR TOUS

# Colonne vide sanitaire elargi CCVS 1.0

Retrouvez toutes les informations sur **www.oskab.com**

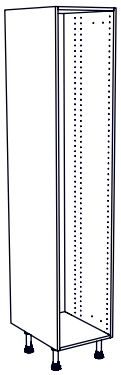

N°27

•H.195 x L.40 x P.56 cm

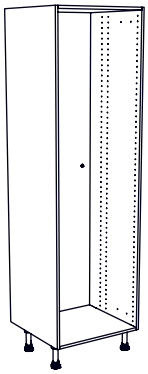

N°29

•H.195 x L.60 x P.56 cm

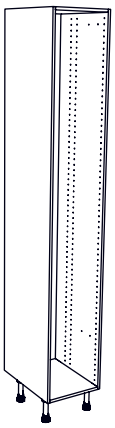

N°30

•H.217 x L.40 x P.56 cm

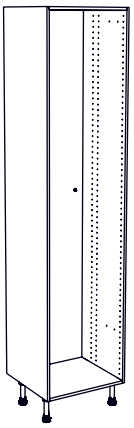

N°31

•H.217 x L.60 x P.56 cm

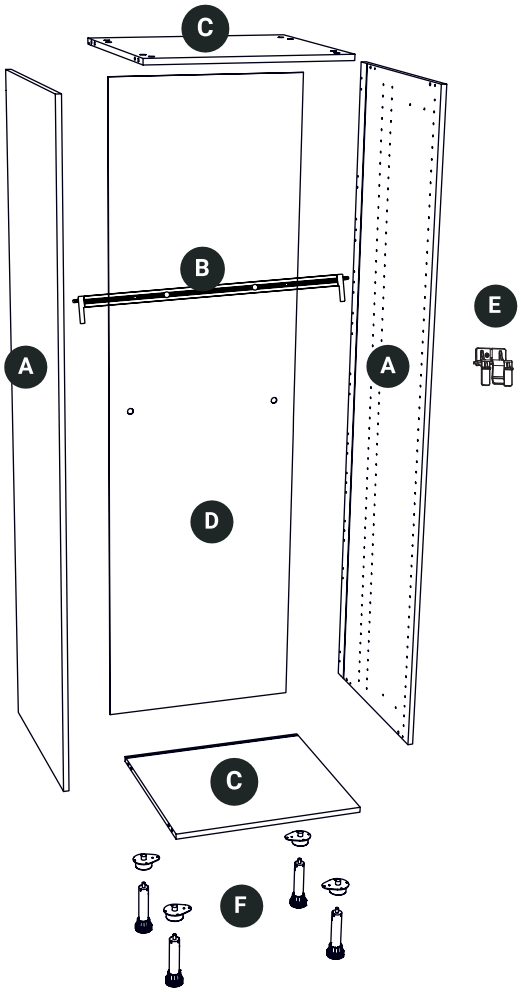

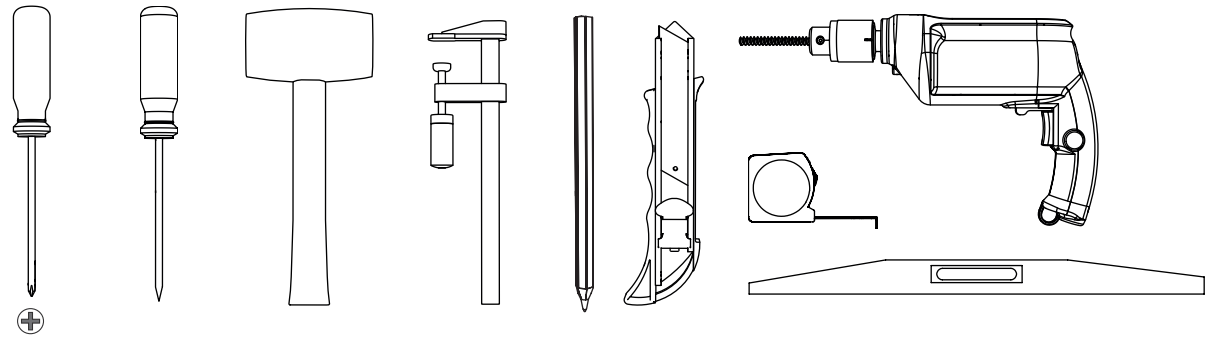

## · CONTENU DU SACHET N° 149

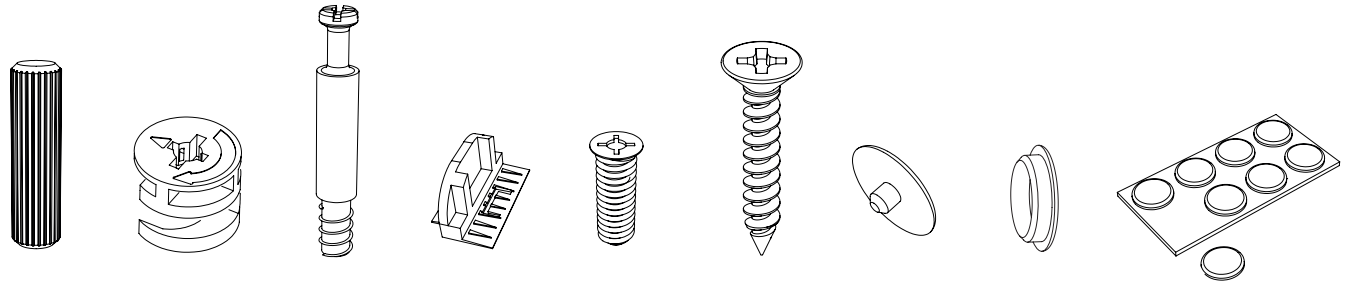

x 8 | x 8 | x 8 | x 8 | x 4 | x 2 | x 8 | x 2 | x 12

## · CONTENU DU SACHET N° 157

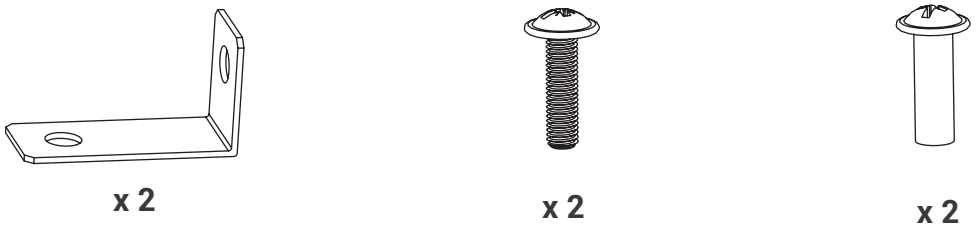

x 2 | x 2 | x 2

## · CARTON DE QUINCAILLERIE

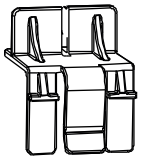

**x 1** ( colonne four ou MO uniquement )

**x 1** ou **x2** ( colonne four ou MO uniquement )

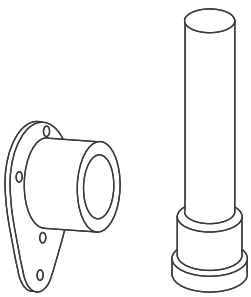

**x 4**

⚠ **IMPORTANT:**
Pour éviter tout risque de blessure, il faut impérativement fixer le meuble au mur en choisissant les fixations adaptées à celui-ci.
**Pour cela, adressez-vous à un spécialiste.**

**1**

**Astuce**

Si vous avez prévu d'installer des tiroirs sur ce caisson, il est plus facile d'y installer les systèmes coulissants dès cette étape. Reportez-vous aux notices Tiroirs : **TIR 1 et TIR 2**

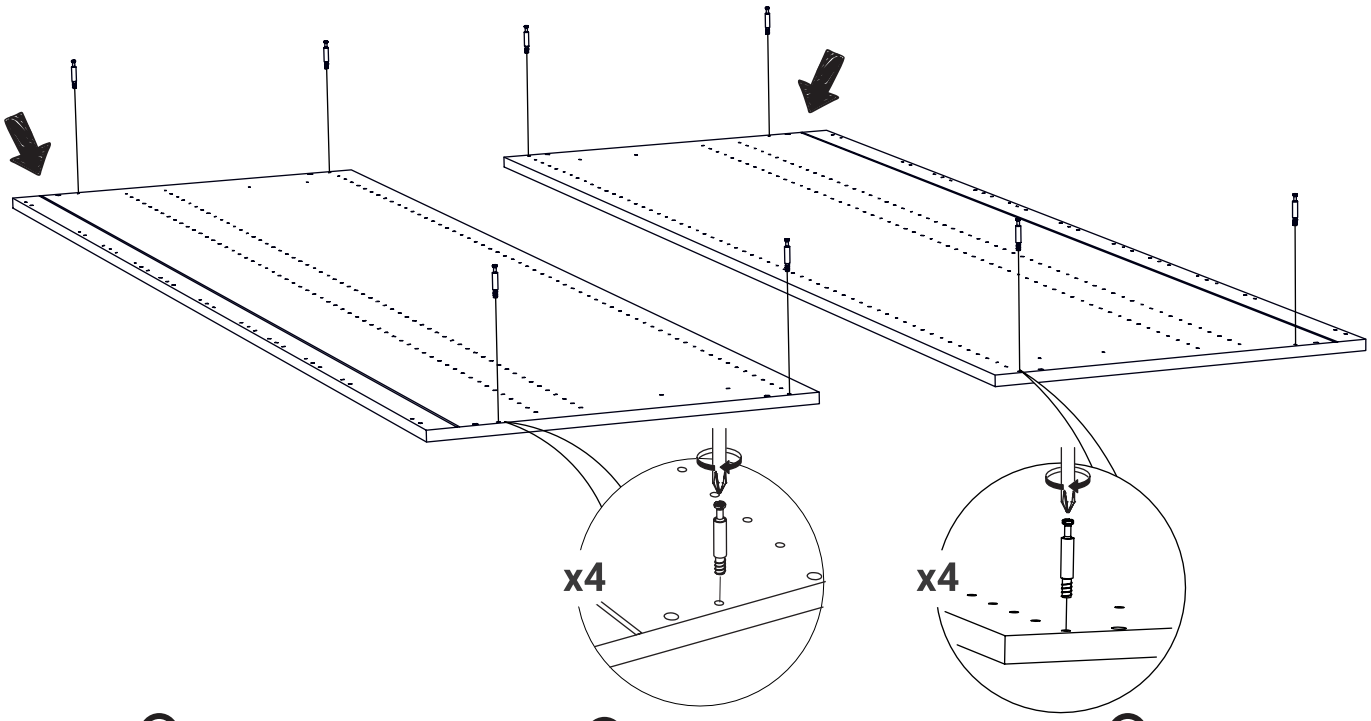


**2**

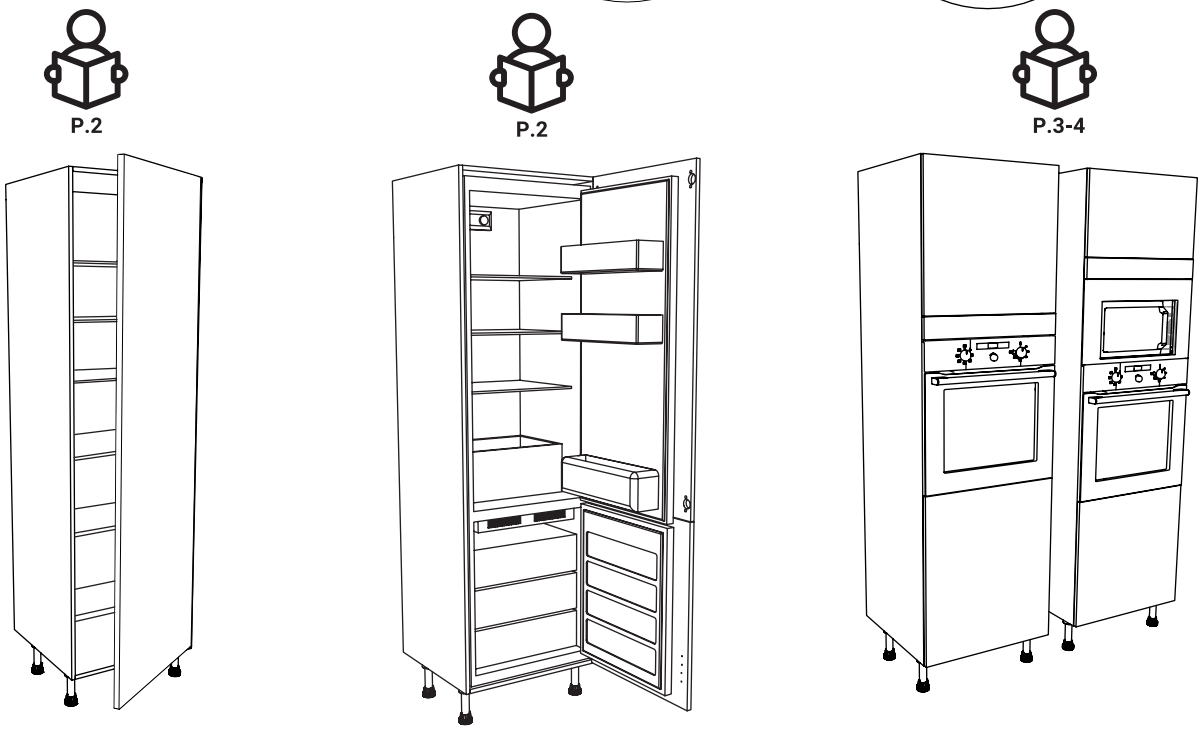


Attention cette notice est spécifique pour monter un caisson décallé du mur et bénéficier ainsi d'un **vide sanitaire élargi de 2 cm**

**H.195 cm**

● Trou = **14**

**H.217 cm**

● Trou = **13**

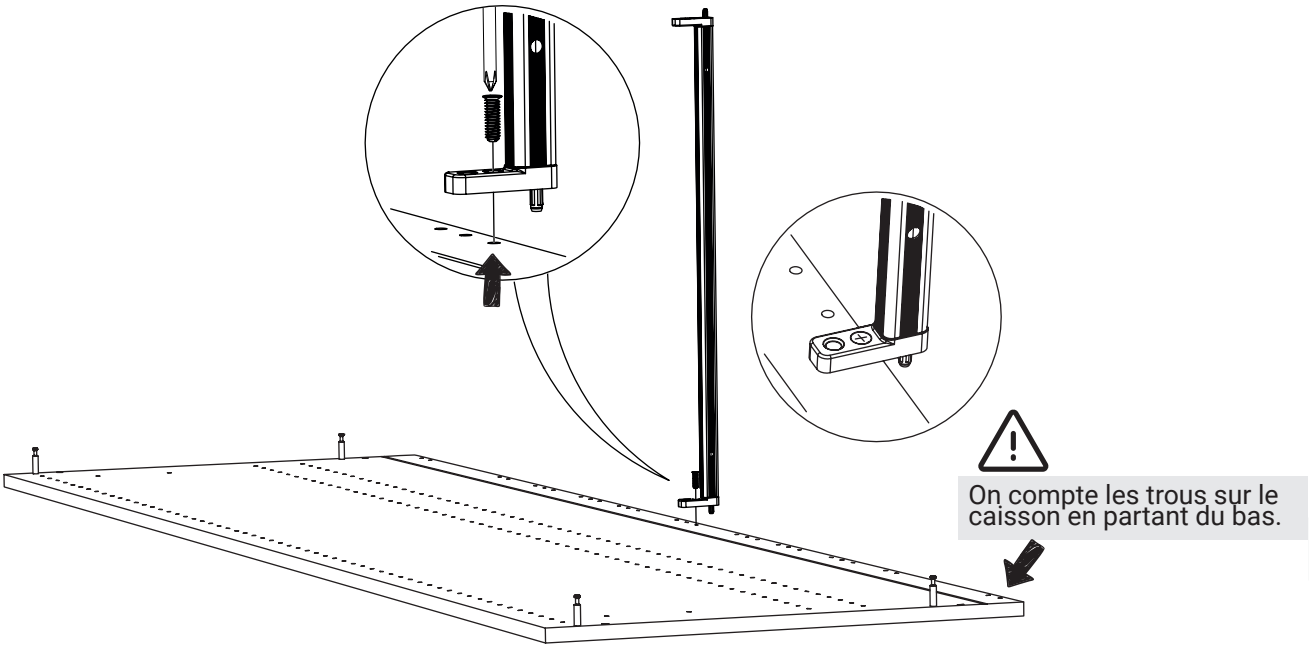

**H.195 cm**

● Trou = **28**

**H.217 cm**

● Trou = **26**

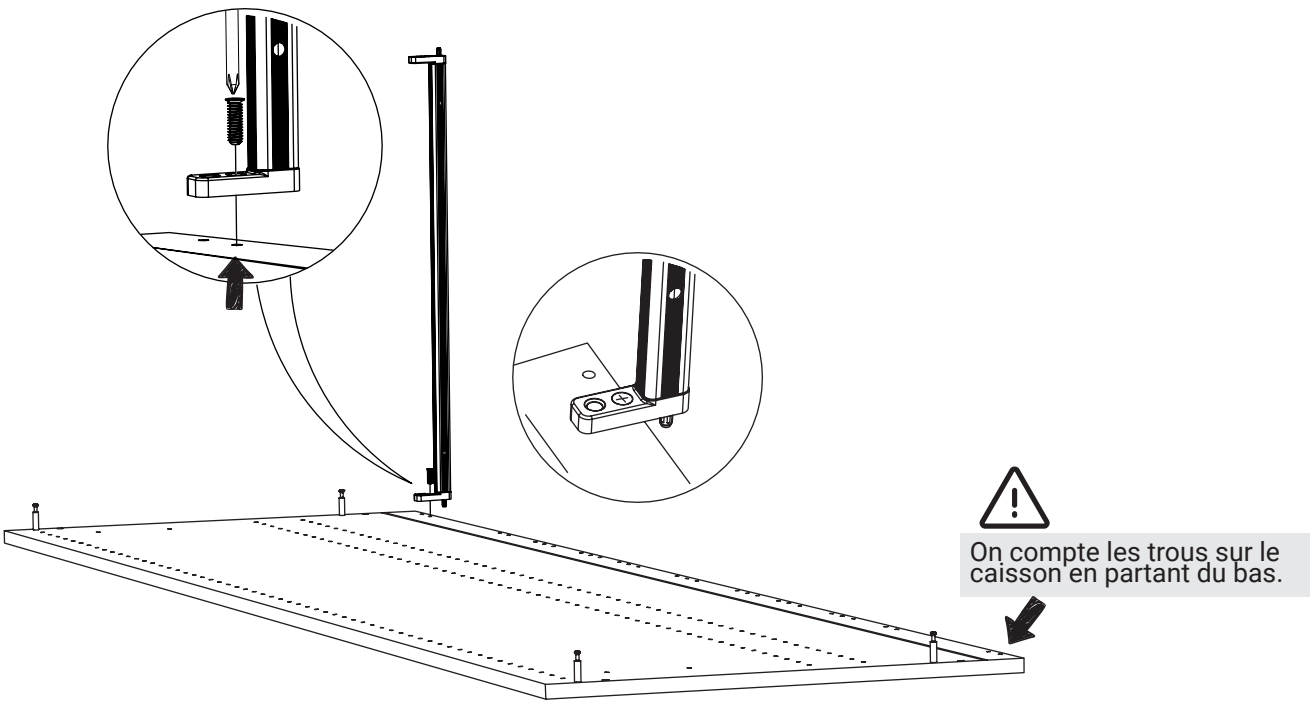

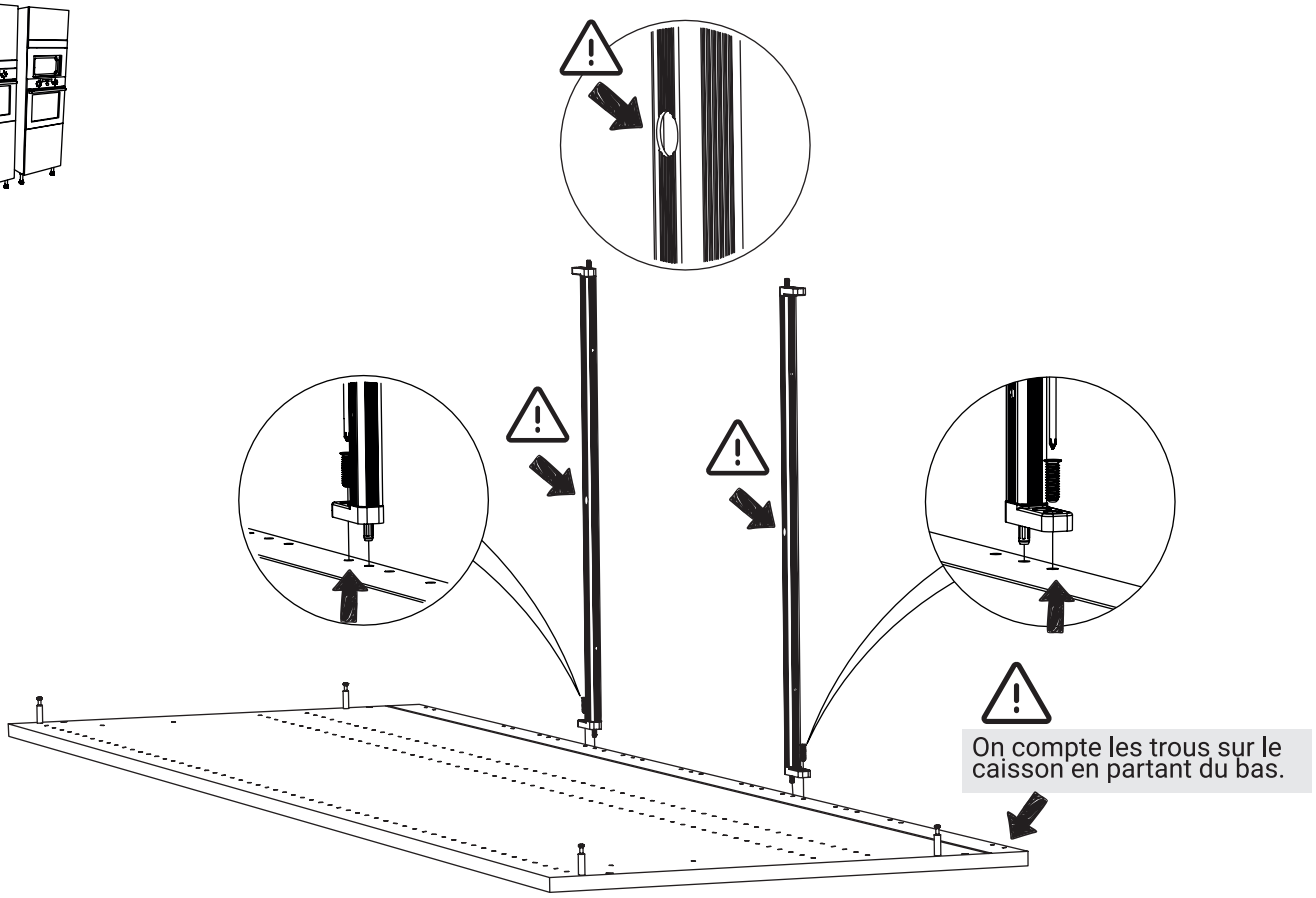


## H.195 cm

- Trou 2 = **22**
- Trou 1 = **8**

**Pour colonne**

N°1621 N°1616 N°1657 N°1658 N°1659

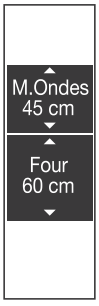


- Trou 2 = **25**
- Trou 1 = **5**

**Pour colonne**

N°516 N°558 N°559

- Trou 2 = **25**
- Trou 1 = **5**

**Pour colonne**

N°1016 N°1058 N°1059

- Trou 2 = **19**
- Trou 1 = **11**

**Pour colonne**

N°2121 N°2156 N°2157 N°2158 N°2159

- Trou 2 = **19**
- Trou 1 = **8**

**Pour colonne**

N°2121 N°2156 N°2157 N°2158 N°2159

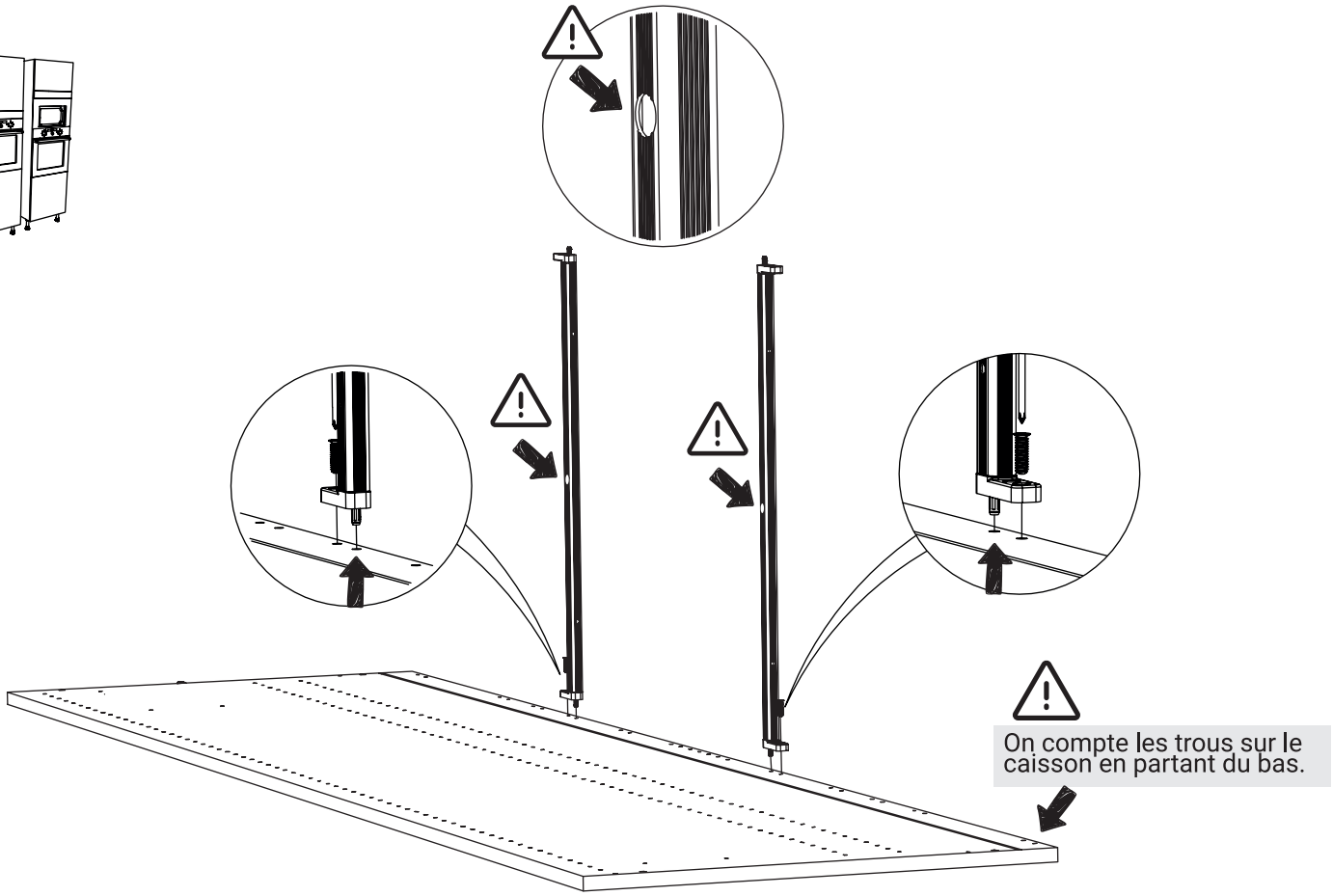


## H.217 cm

- Trou 2 = **21**
- Trou 1 = **9**

**Pour colonne**

N°1624

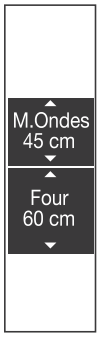


- Trou 2 = **25**
- Trou 1 = **7**

**Pour colonne**

N°1021 N°1056
N°1057 N°1058

- Trou 2 = **23**
- Trou 1 = **7**

**Pour colonne**

N°1321 N°1356
N°1357 N°1358
N°1359

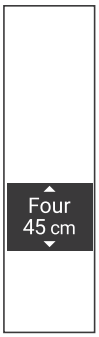


- Trou 2 = **17**
- Trou 1 = **7**

**Pour colonne**

N° 2421 N° 2456
N° 2457 N° 2458
N° 2459

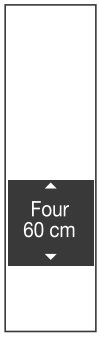


- Trou 2 = **17**
- Trou 1 = **5**

**Pour colonne**

N°2416 N°2458
N°2459

- Trou 2 = **21**
- Trou 1 = **3**

**Pour colonne**

N°1610

- Trou 2 = **21**
- Trou 1 = **5**

**Pour colonne**

N°1616
N°1659

- Trou 2 = **17**
- Trou 1 = **7**

**Pour colonne**

N° 2421 N° 2456
N° 2457 N° 2458
N° 2459

**3**

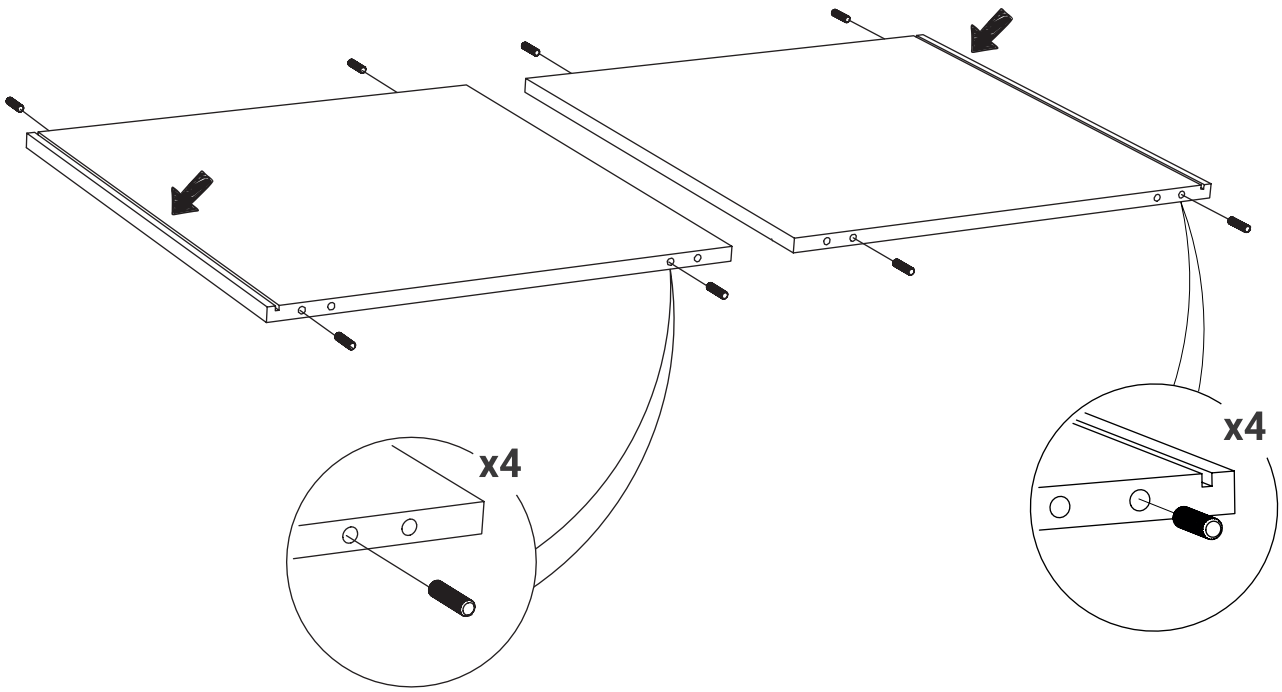


**4**

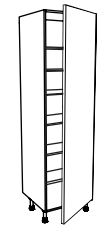

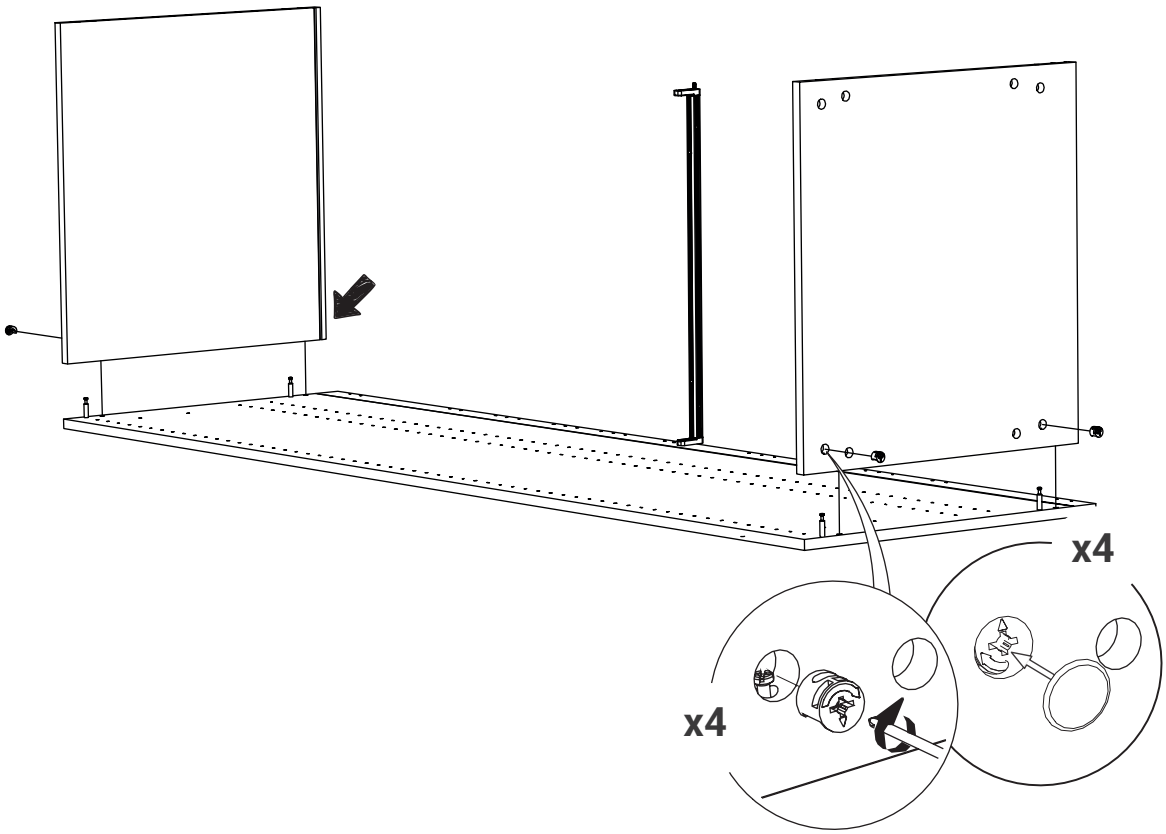

5

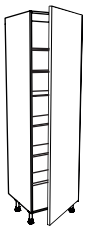

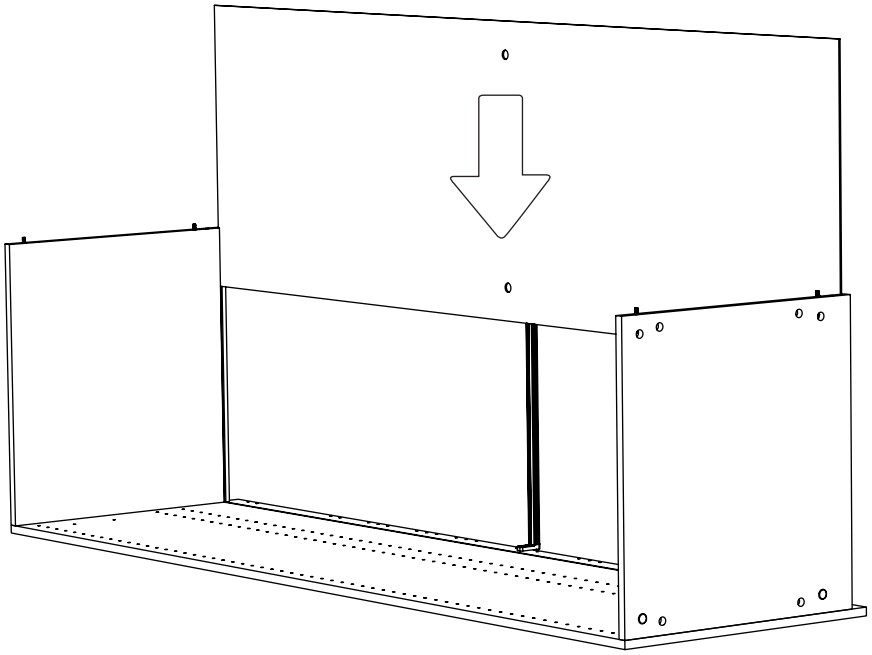

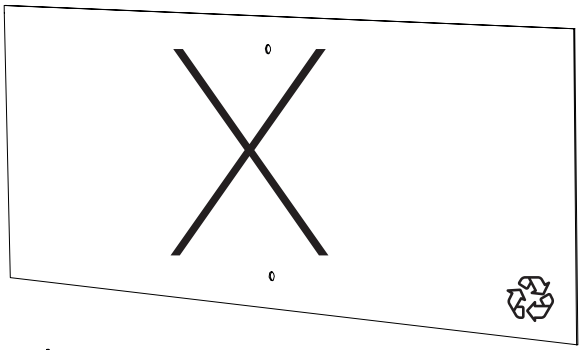

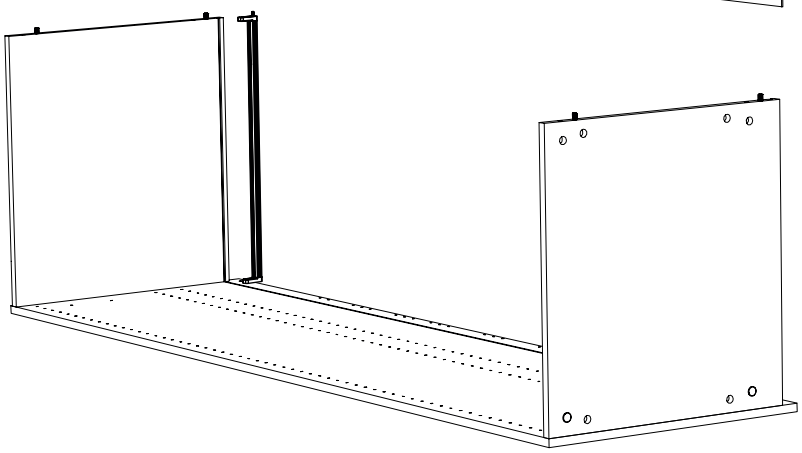

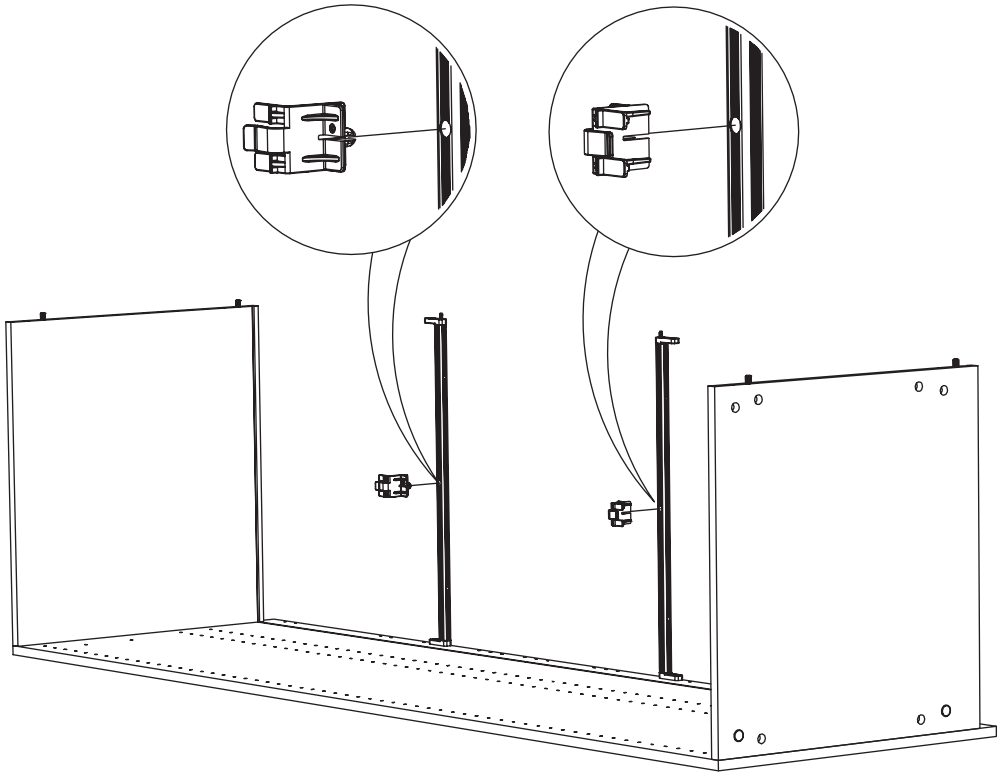

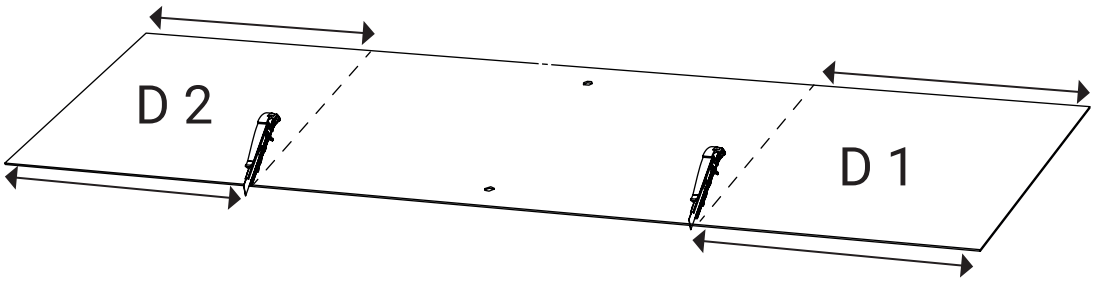


**H.195 cm**

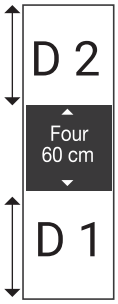


D2 = **62 cm**
D1 = **62 cm**
**Pour colonne**
N°1621 N°1616
N°1657 N°1658
N°1659

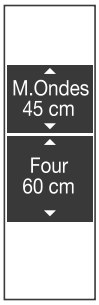


D2 = **46 cm**
D1 = **46 cm**
**Pour colonne**
N°516 N°558
N°559

D2 = **46 cm**
D1 = **46 cm**
**Pour colonne**
N°1016 N°1058
N°1059

D2 = **78 cm**
D1 = **74.5 cm**
**Pour colonne**
N°2121 N°2156
N°2157 N°2158
N°2159

D2 = **78 cm**
D1 = **62 cm**
**Pour colonne**
N°2121 N°2156
N°2157 N°2158
N°2159

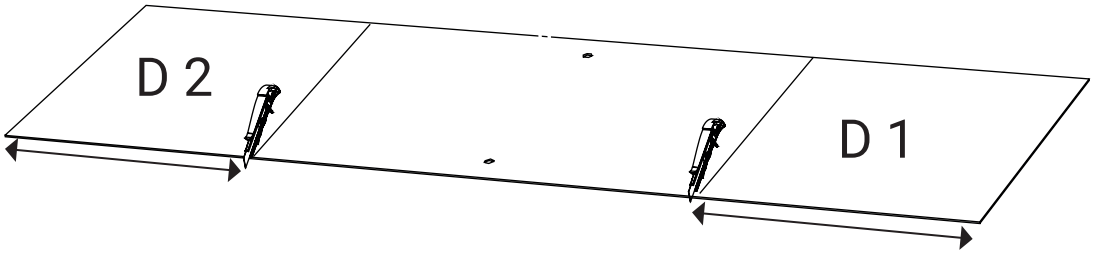


H.217 cm

D2 = **62 cm**
D1 = **81 cm**
**Pour colonne**
N°1624

D2 = **36,3 cm**
D1 = **62 cm**
**Pour colonne**
N°1021 N°1056
N°1057 N°1058

D2 = **49 cm**
D1 = **62 cm**
**Pour colonne**
N°1321 N°1356
N°1357 N°1358
N°1359

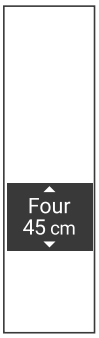


D2 = **98,7 cm**
D1 = **62 cm**
**Pour colonne**
N°2421 N°2456
N°2457 N°2458
N°2459

D2 = **98,7 cm**
D1 = **62 cm**
**Pour colonne**
N°2421 N°2456
N°2457 N°2458
N°2459

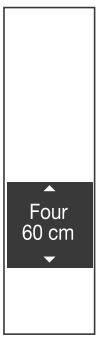


D2 = **98,7 cm**
D1 = **49 cm**
**Pour colonne**
N°2416 N°2458
N°2459

D2 = **62 cm**
D1 = **36,3 cm**
**Pour colonne**
N°1610

D2 = **62 cm**
D1 = **49 cm**
**Pour colonne**
N°1616
N°1659 N°1658

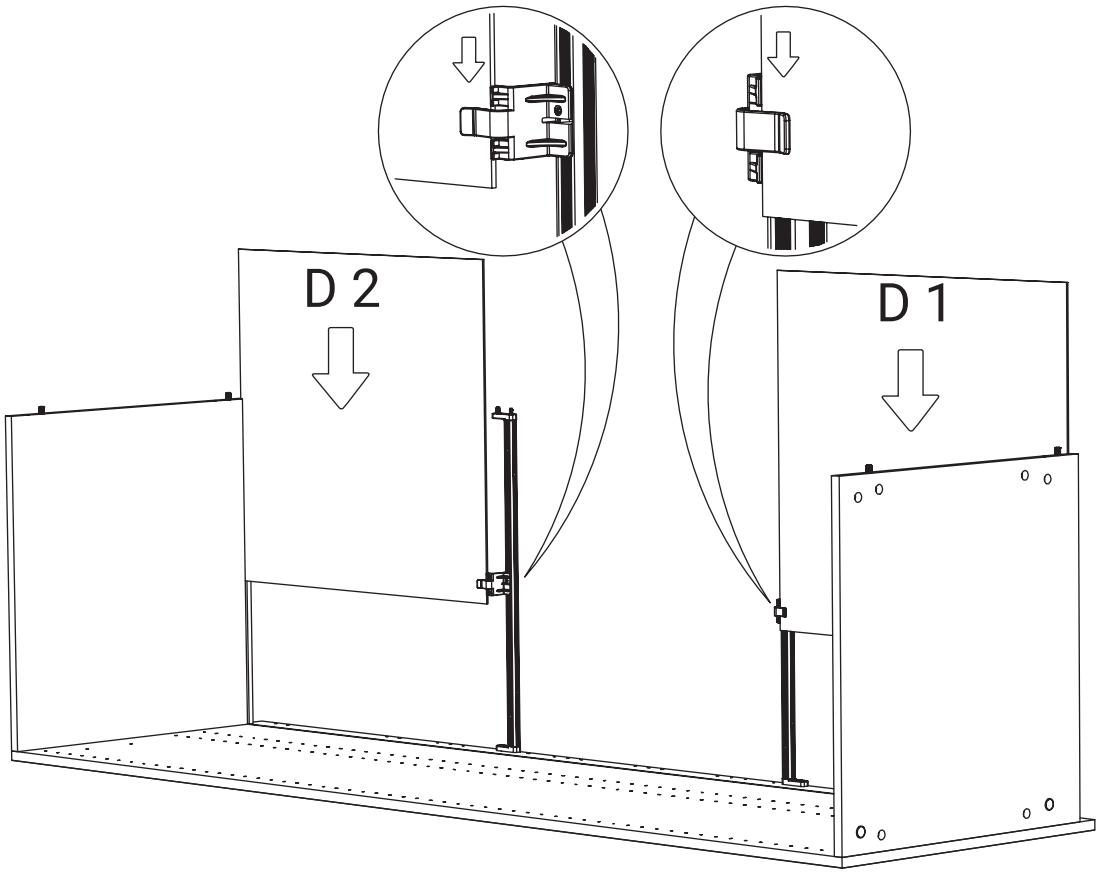

6

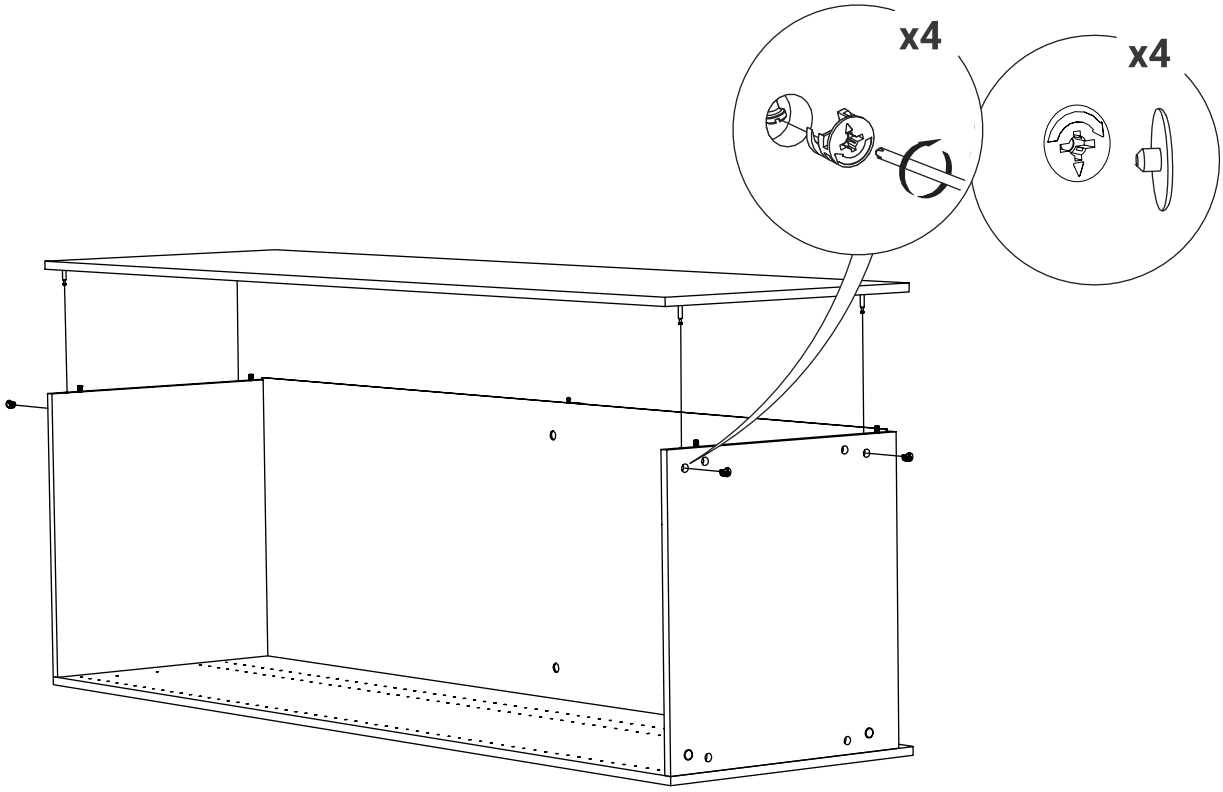


7

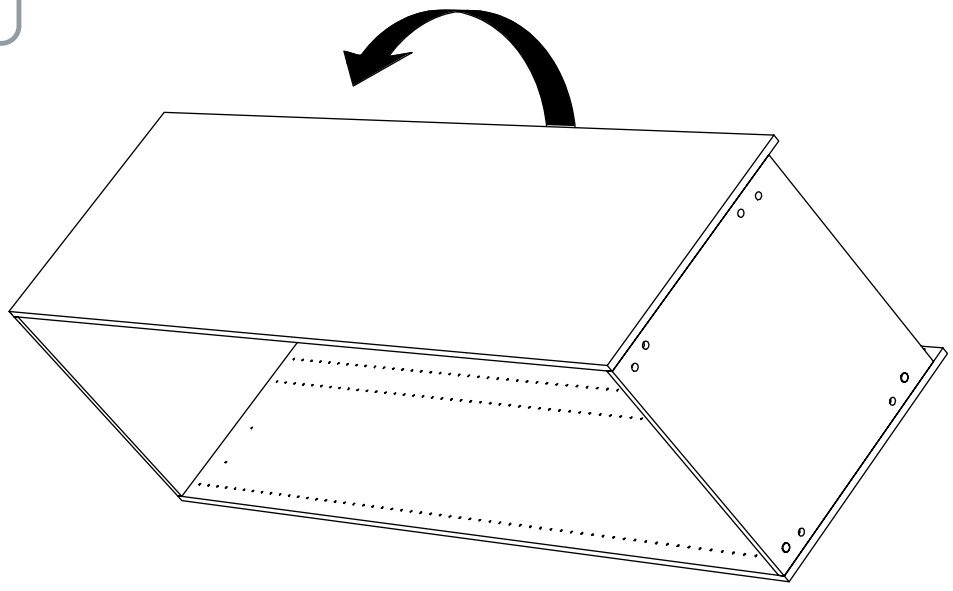

8

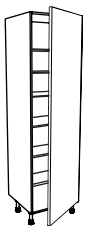

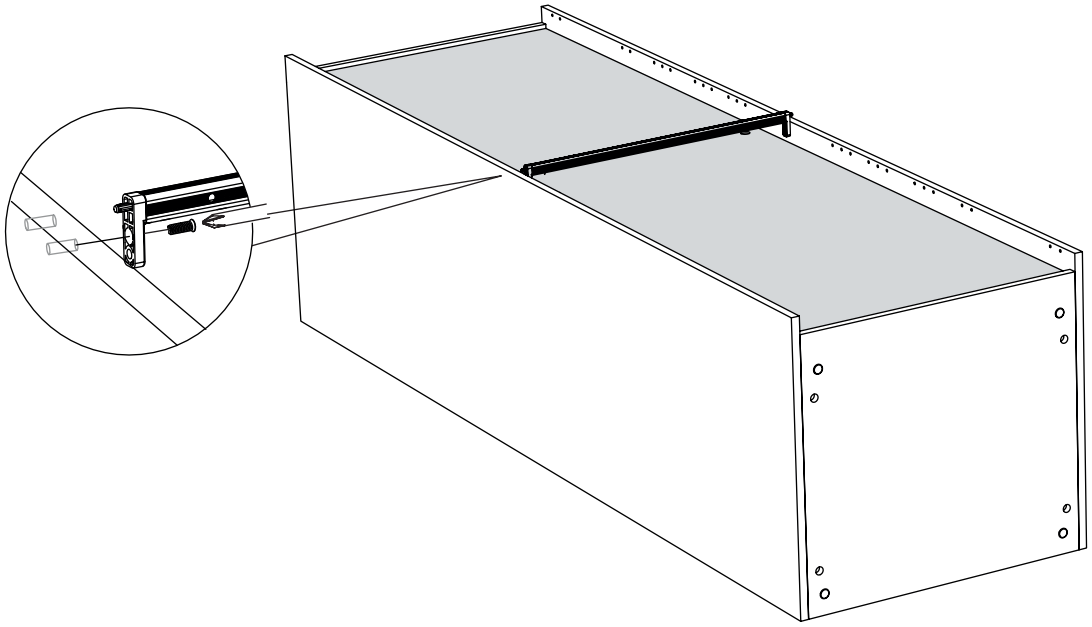

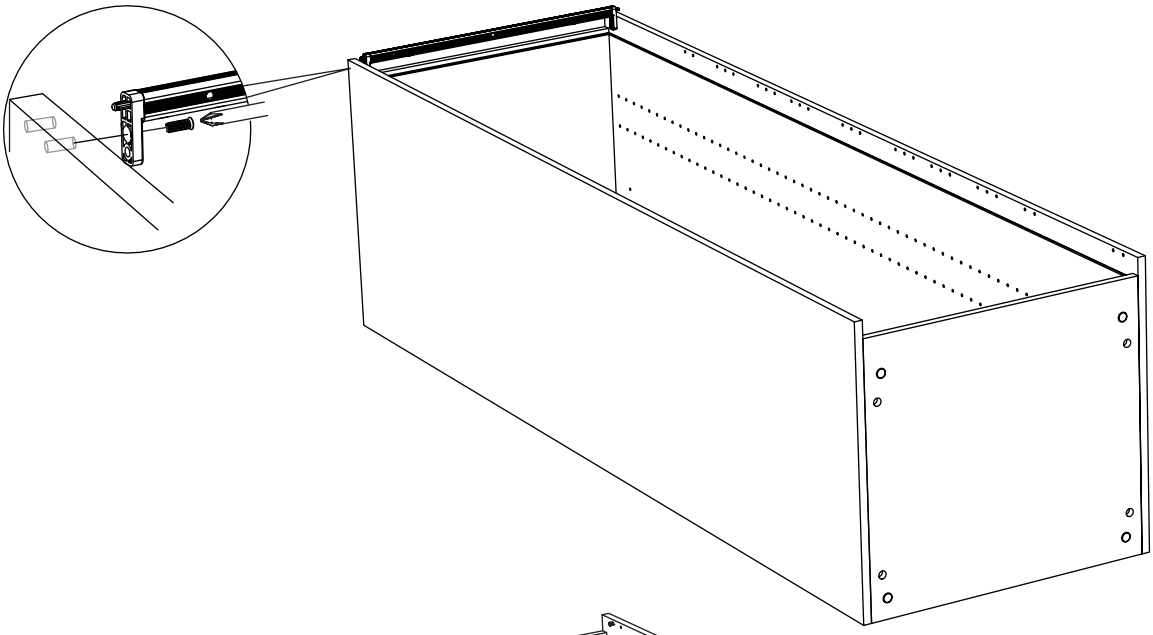

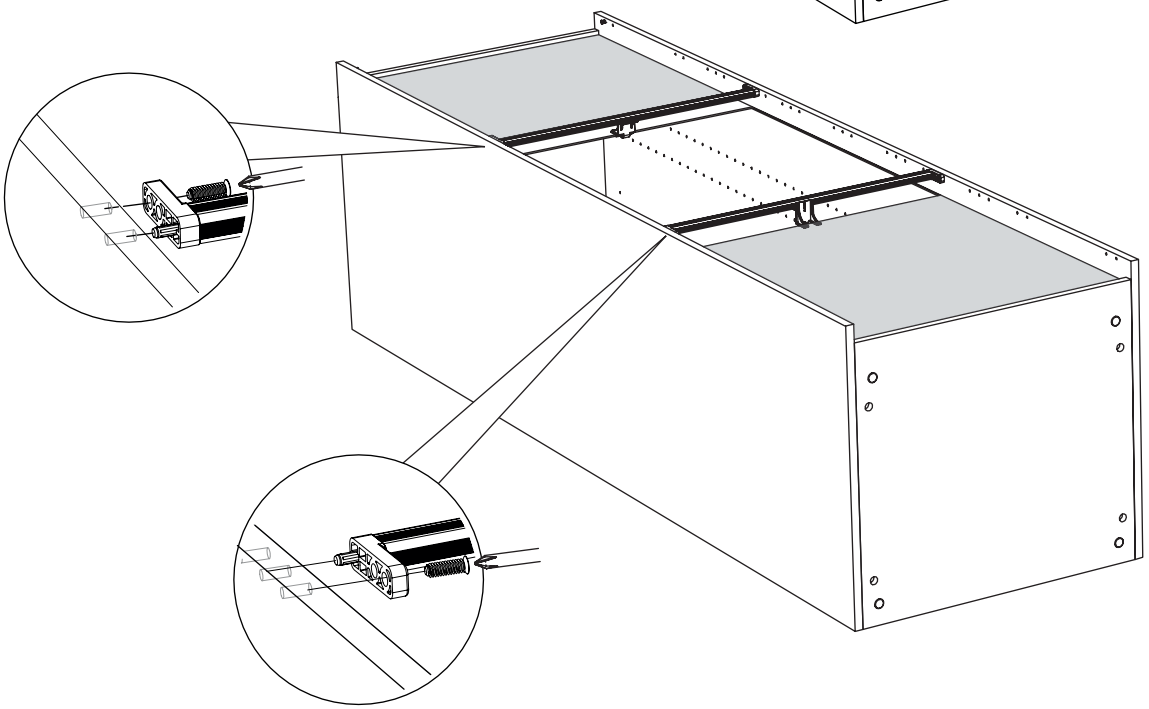

**9**

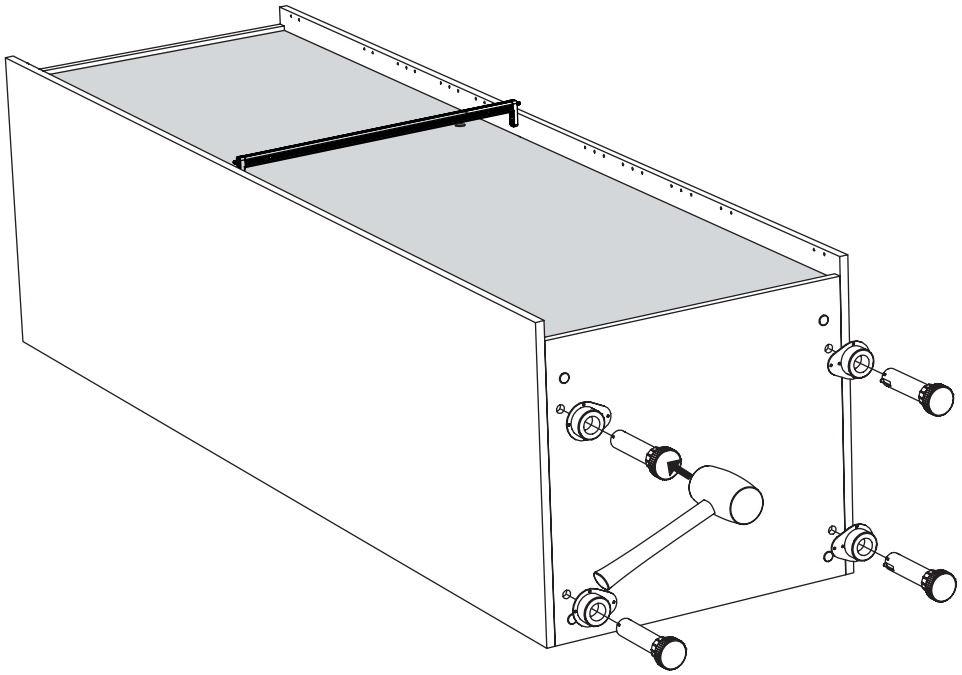

**10**

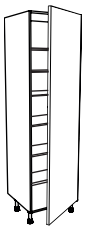

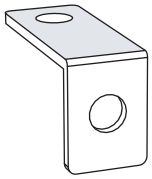

Sachet n° 157

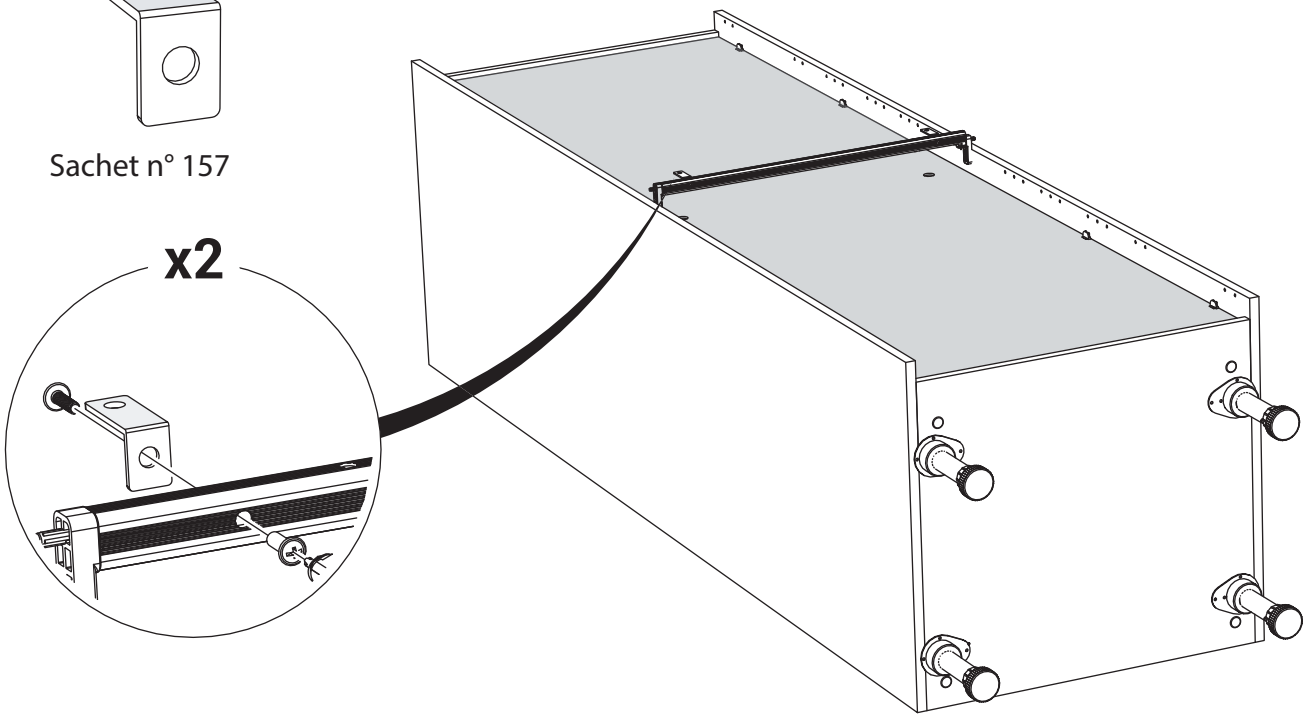

Sachet n° 157

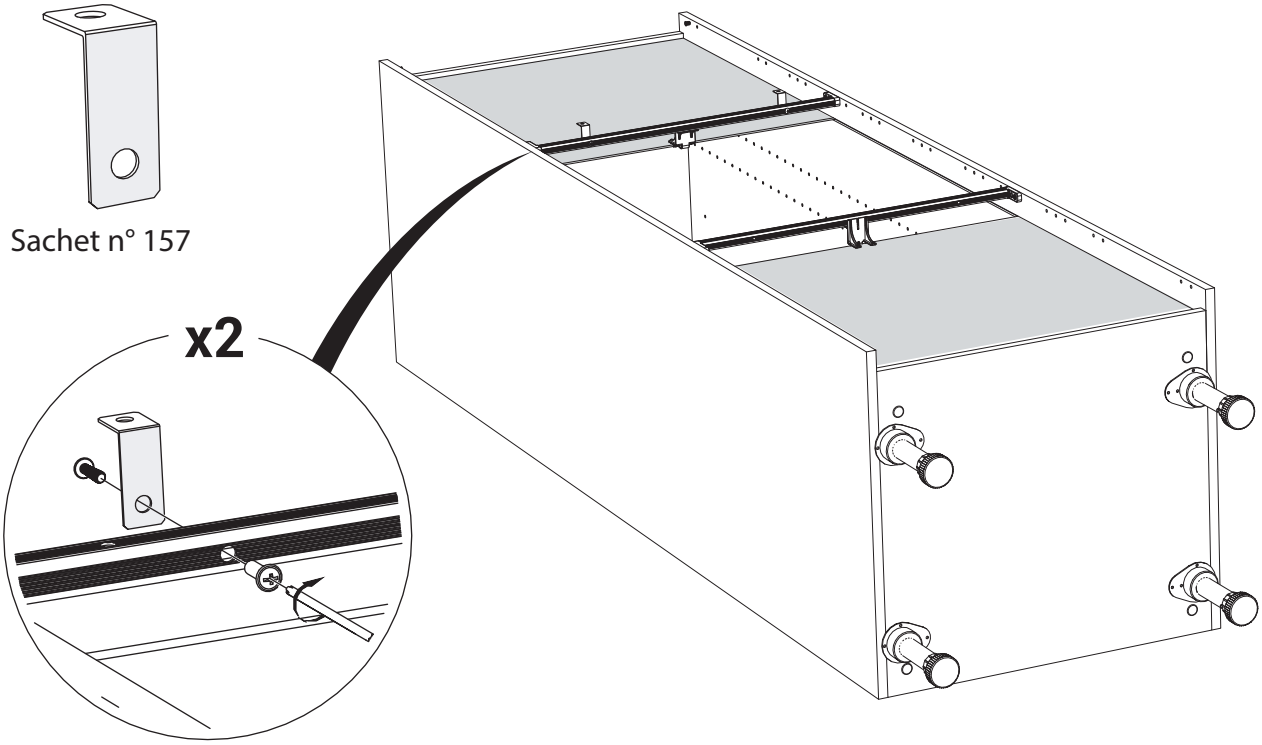


10

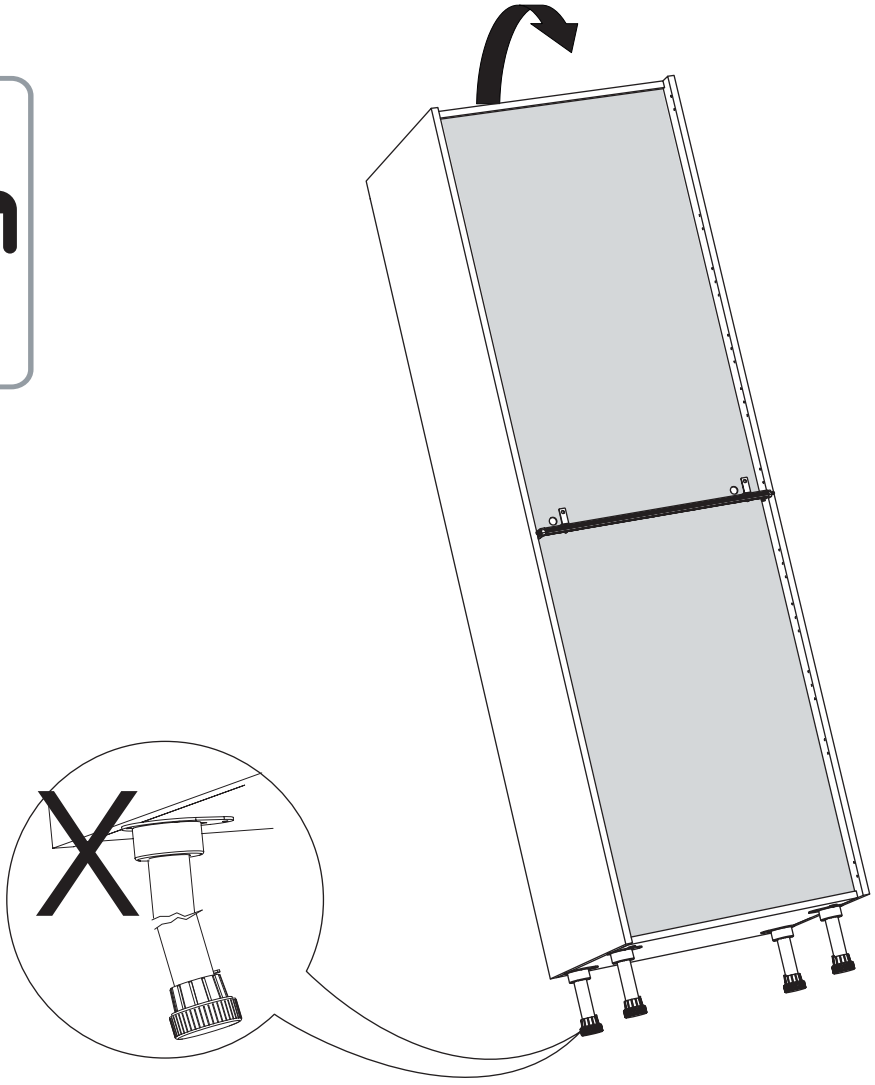

11

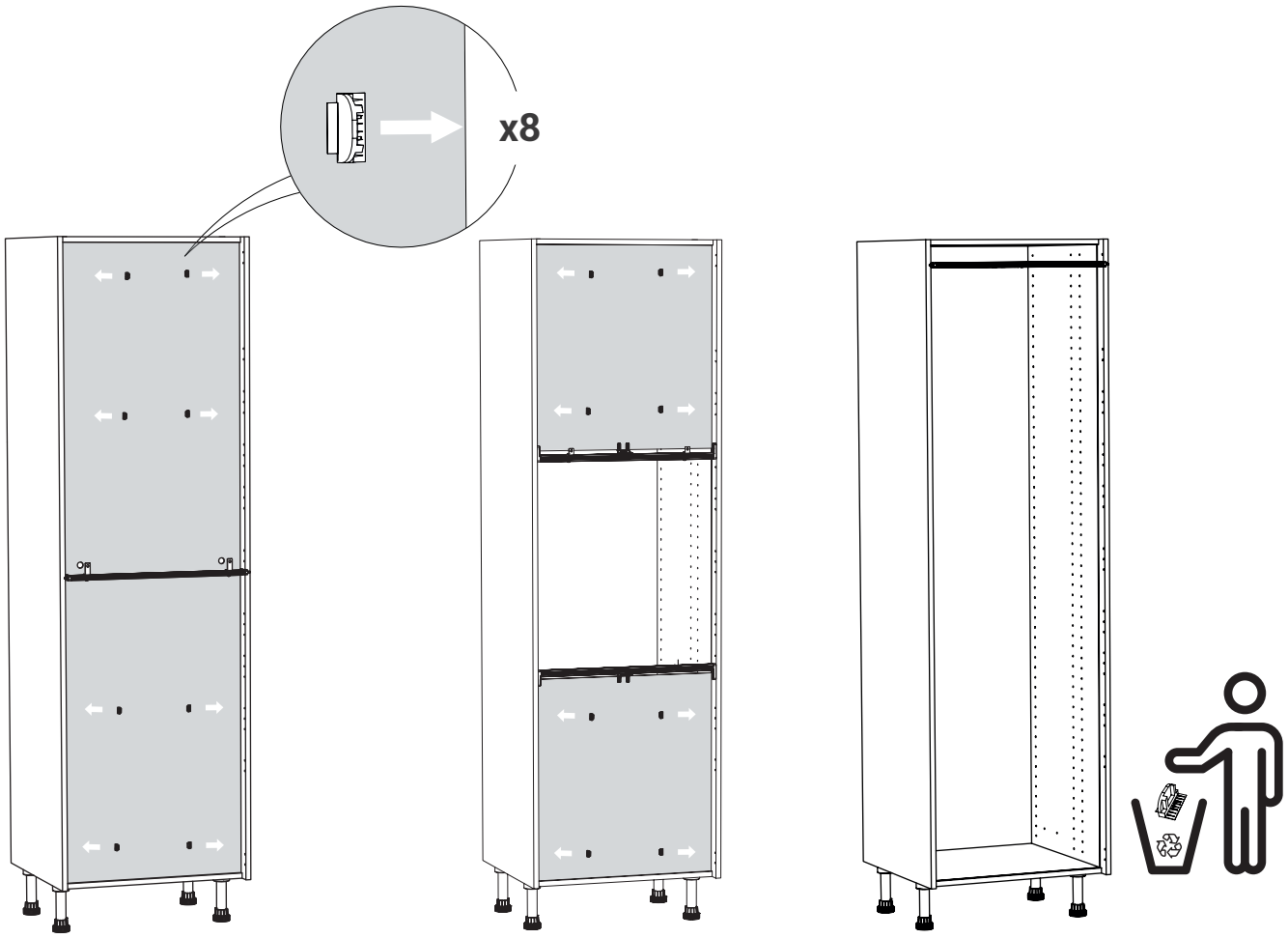


**IMPORTANT :**

Pour éviter tout risque de blessure, il faut impérativement fixer le meuble au mur en choisissant les fixations adaptées à celui-ci.
**Pour cela adressez-vous à un spécialiste.**

12

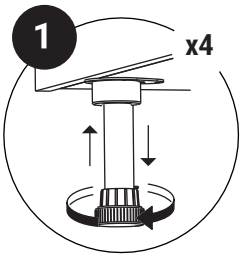


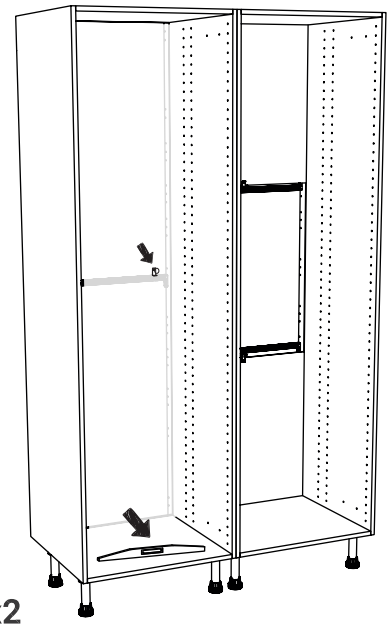

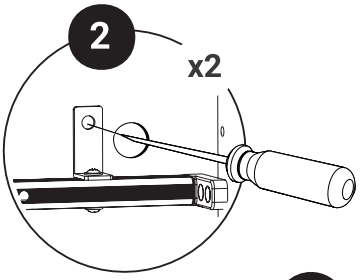


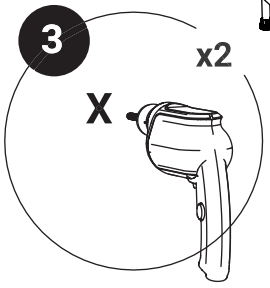


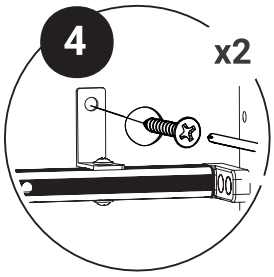


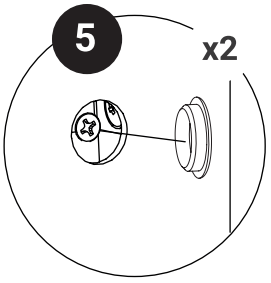


Vis non fournies

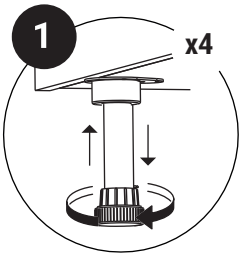


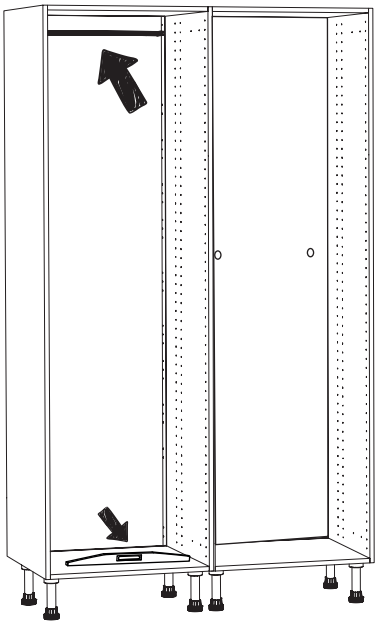

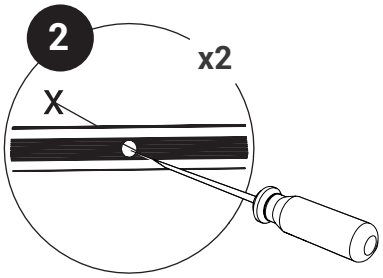


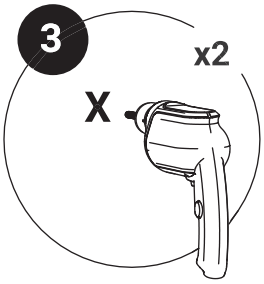


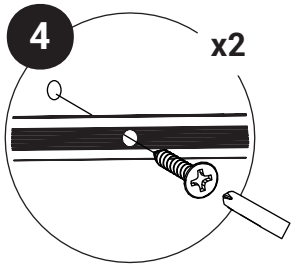


Vis non fournies

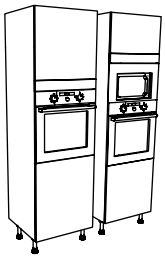

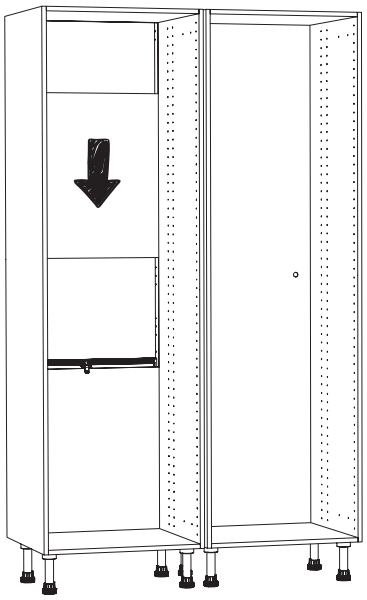

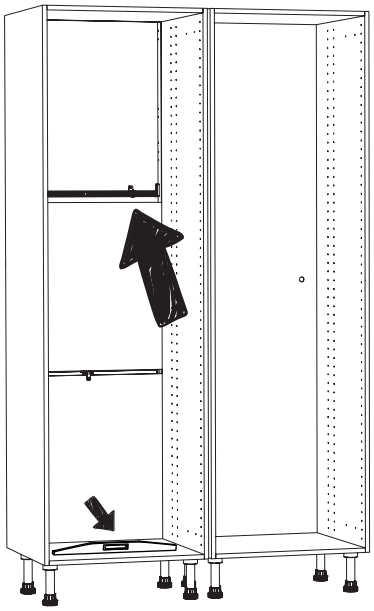

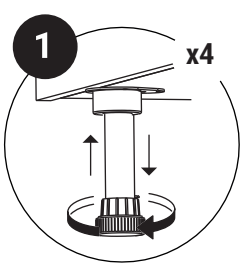


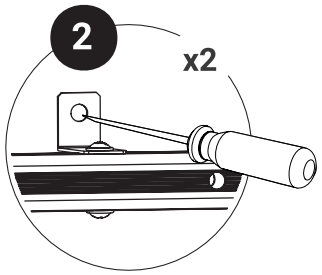


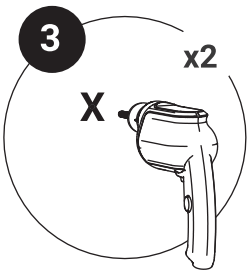


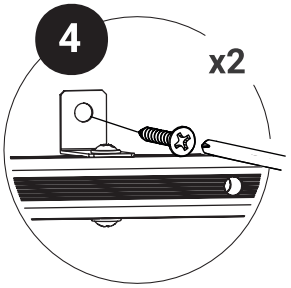


Vis non fournies

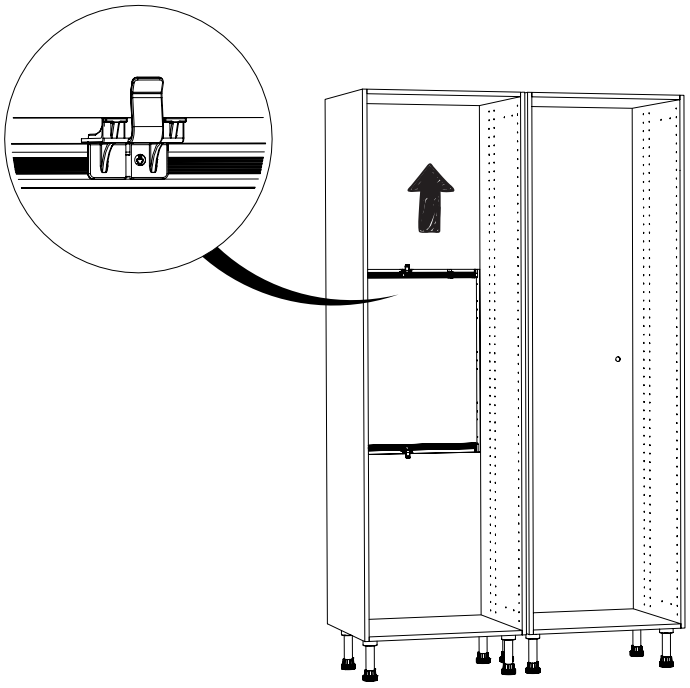

13

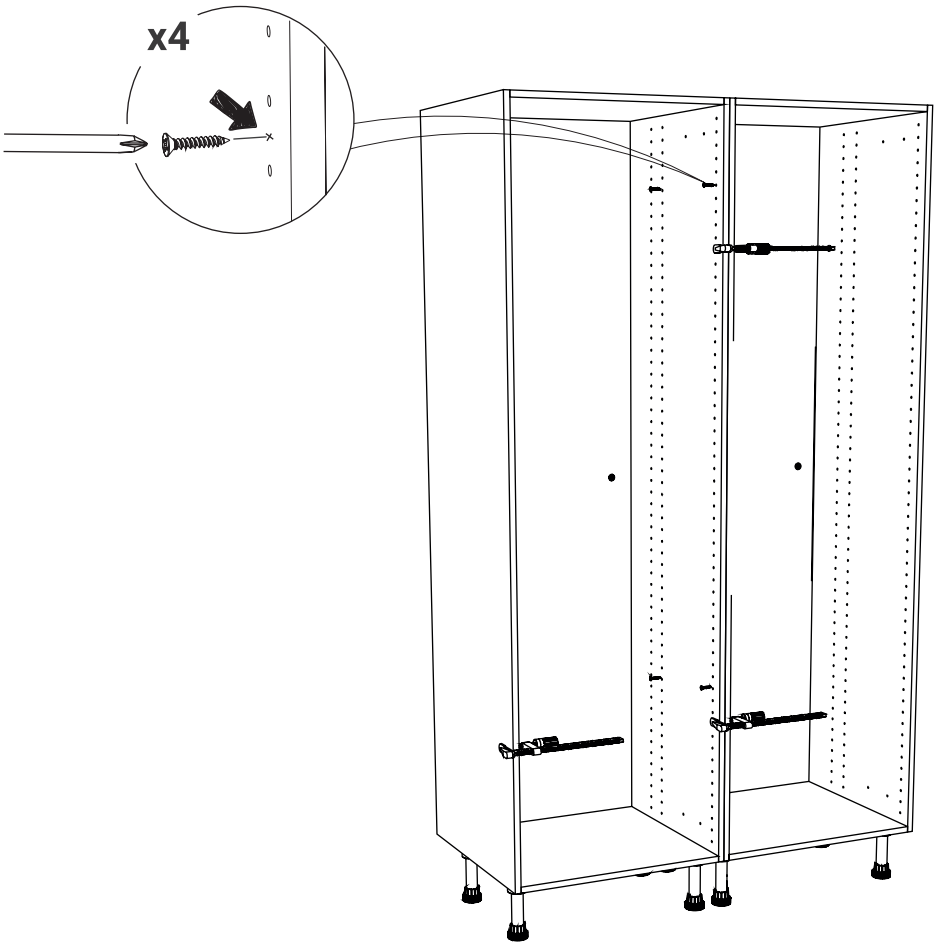


14

## OPTION

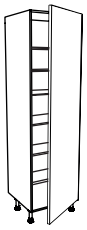

L.40 Colis N°141 L.60 Colis N°139

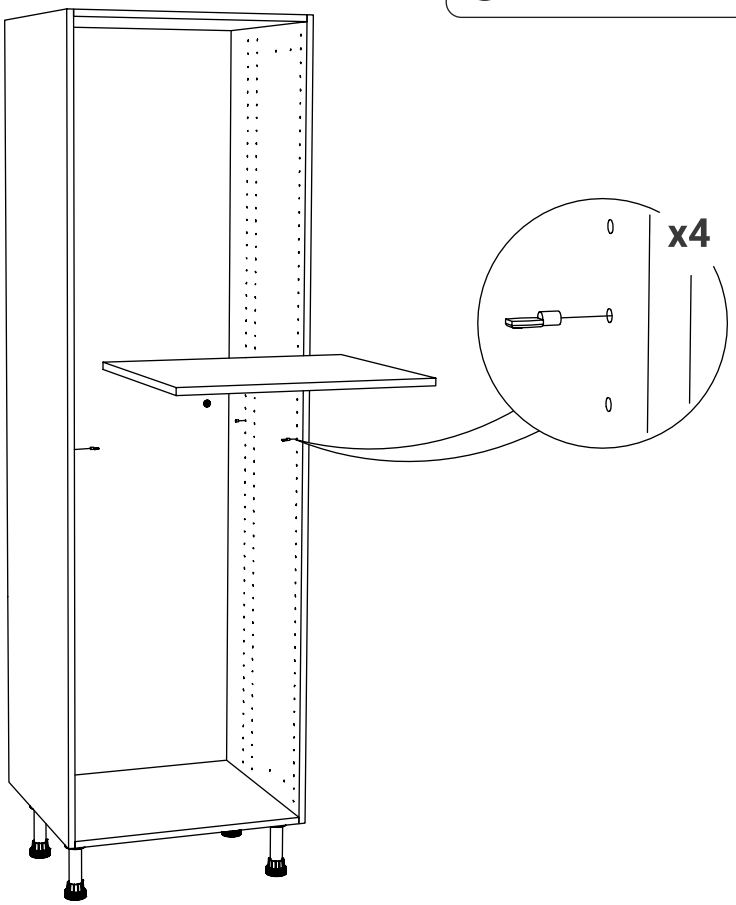

## · POUR FINIR

NOTICE DE MONTAGE

Charnières : CHAR 1

Façade Joue : JOUE 1

Tiroir : TIR1
Tiroir Casserolier : TIR2
Tiroir sous plinthe

Support Four : SF1.0

Etagere Fixe : ETF 1.0

Plinthe Bois : PLI 1
Plinthe PVC : PLI 2
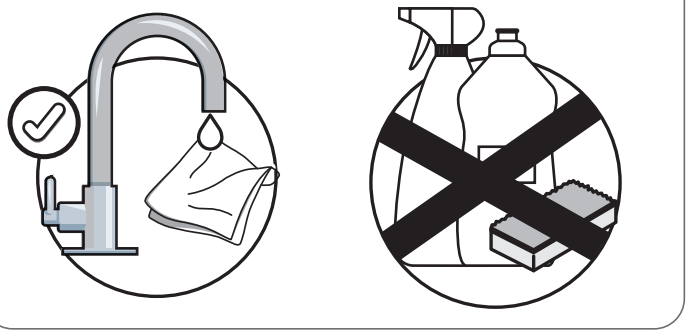
## · ENTRETIEN