Equerre four

OSKAB®
POUR TOUS

Notice de montage

Retrouvez toutes les informations sur www.oskab.com

Pour meuble bas de taille :

• H70 x L60 x P56 cm

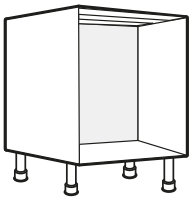

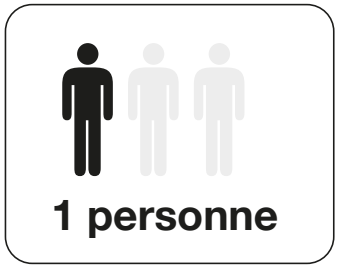

Equerre

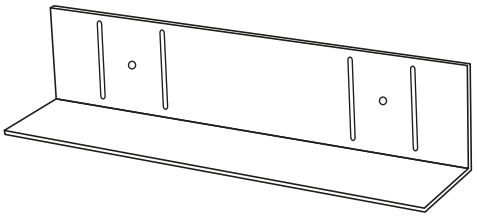

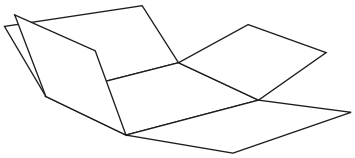

Idée : utilisez le carton vide posé sur le sol pour effectuer le montage du meuble sans l'abîmer.

Tablettes fixes

OSKAB®
POUR TOUS

Les outils

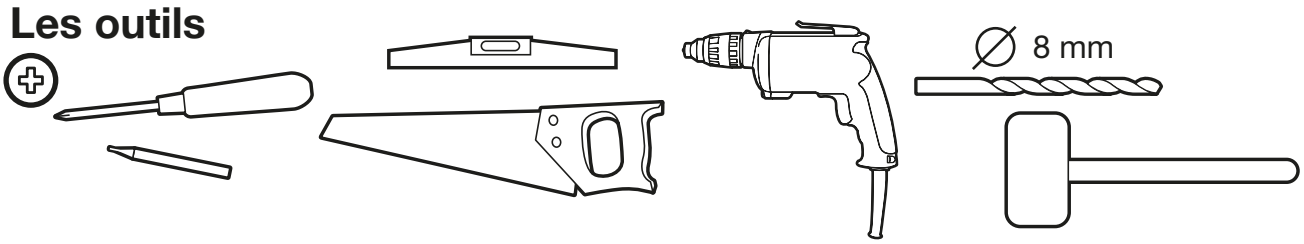

Contenu du sachet

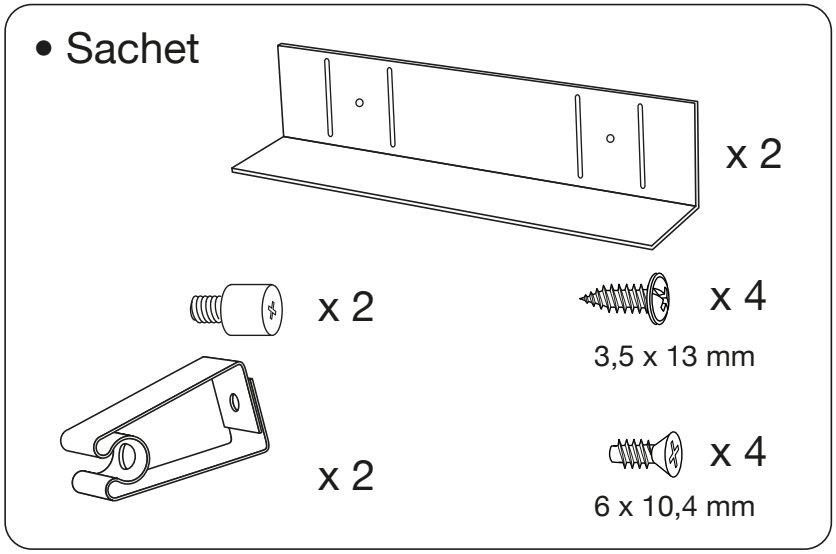

EN CAS D'APPAREIL ENCASTRÉ
Avant l'assemblage du caisson, DÉCOUPER LE FOND DU CAISSON SUR LA HAUTEUR DE L'APPAREIL ENCASTRÉ.

Etape 1

Déterminer l'emplacement des équerres

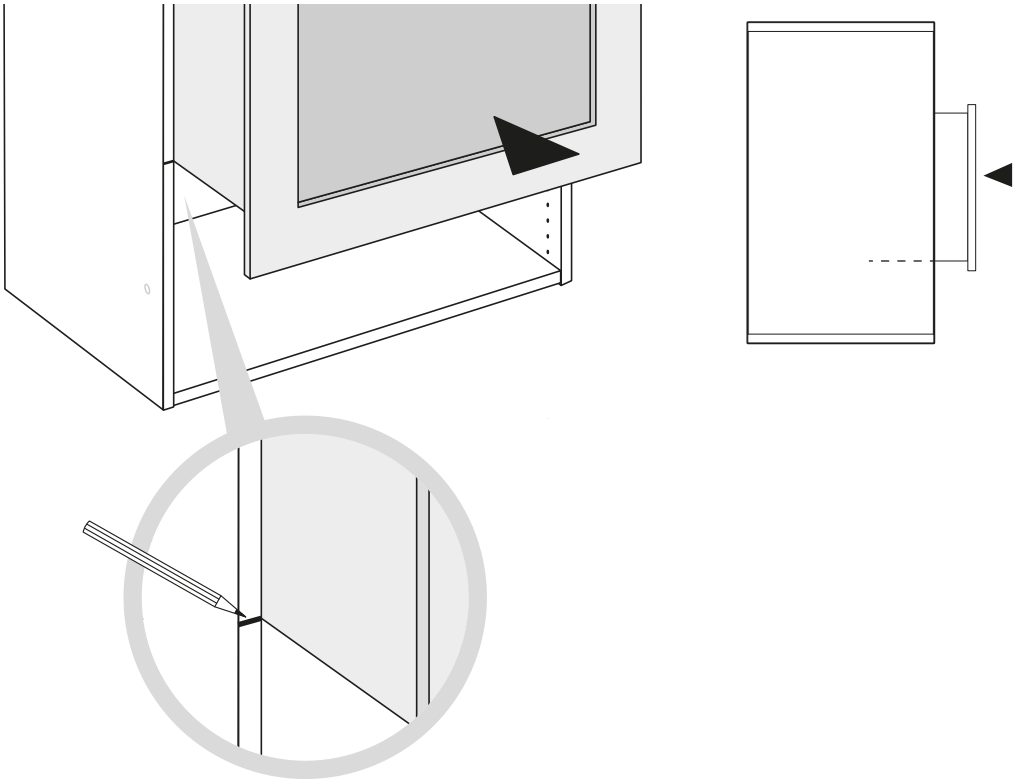

Etape 2

Fixation provisioire des équerres
(ne pas serrer les vis)

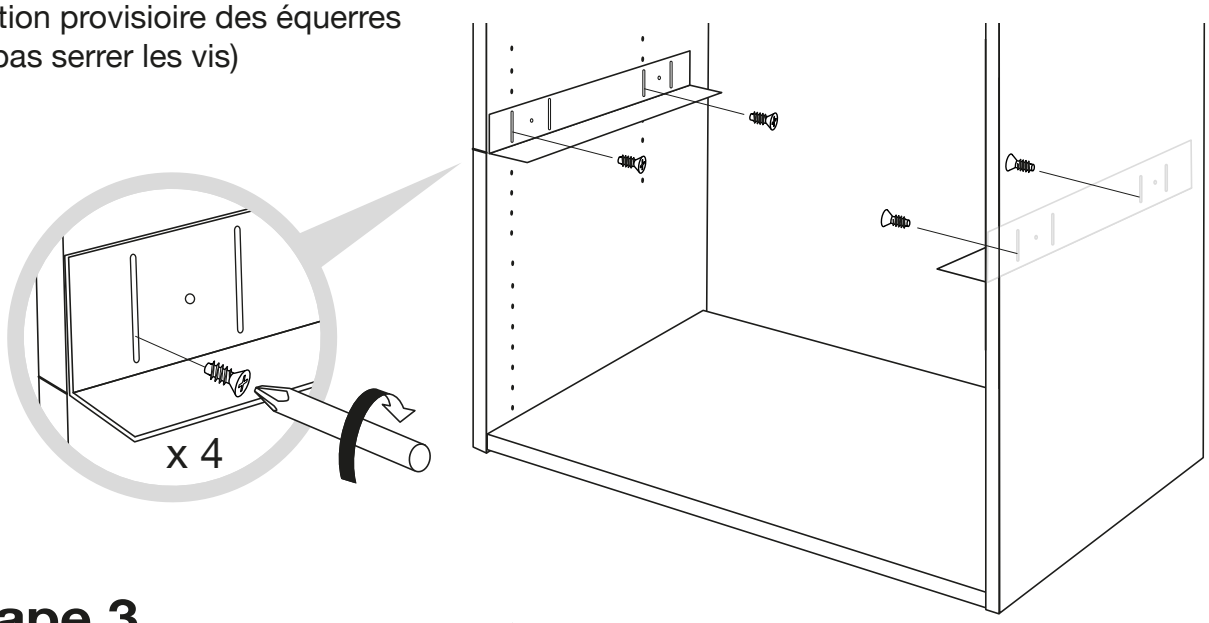

Etape 3

Ajustement des équerres

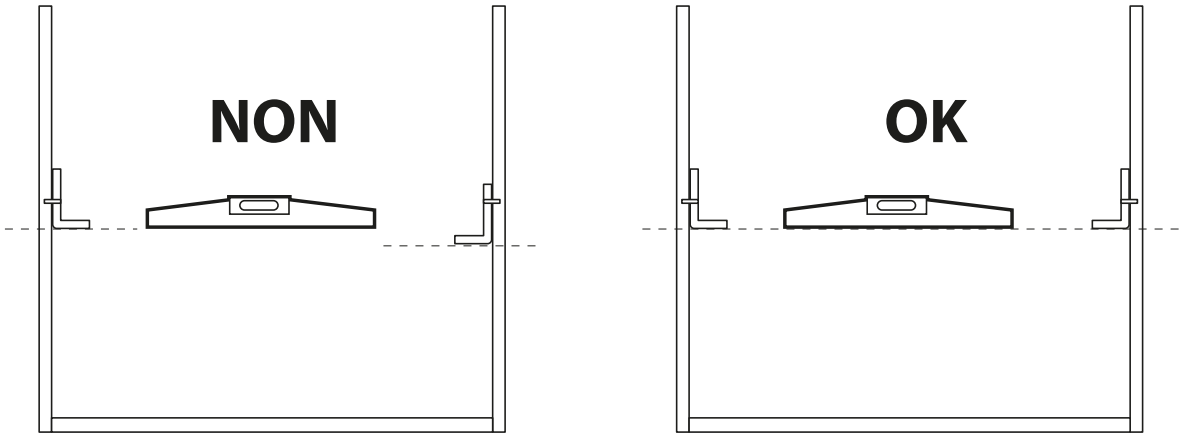

Etape 4

Fixation définitive des équerres

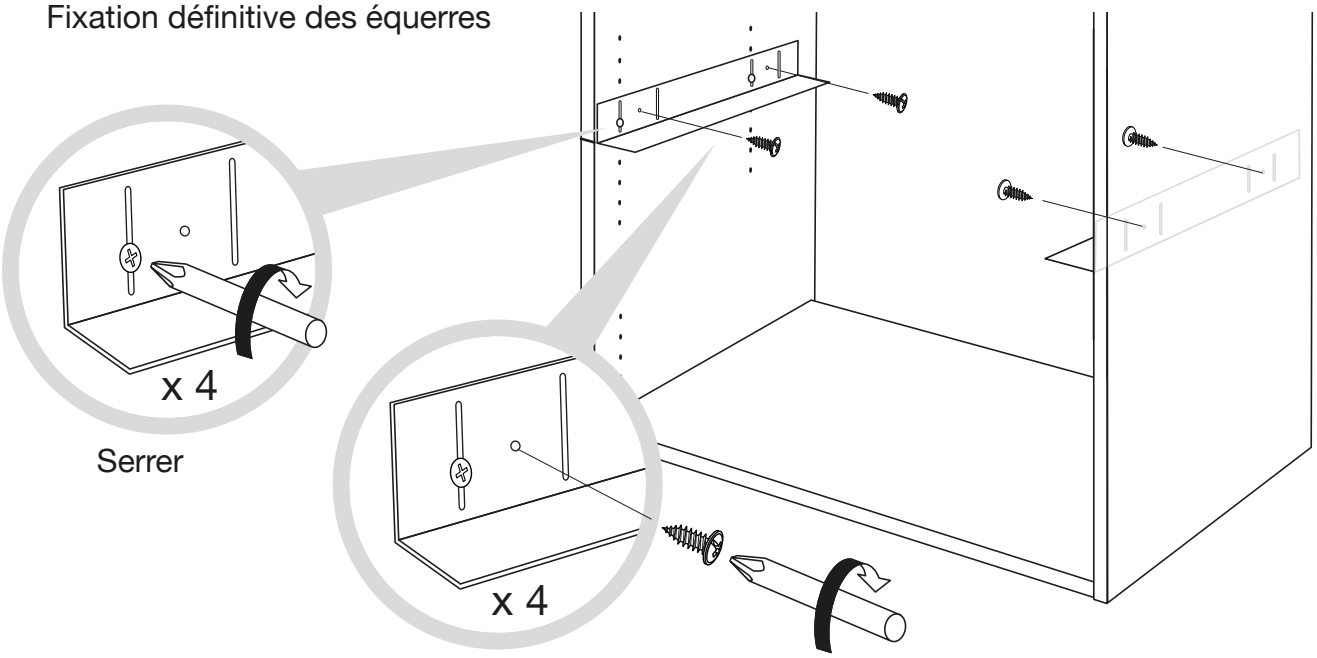

Etape 5

Ajustement de la hauteur du bandeau

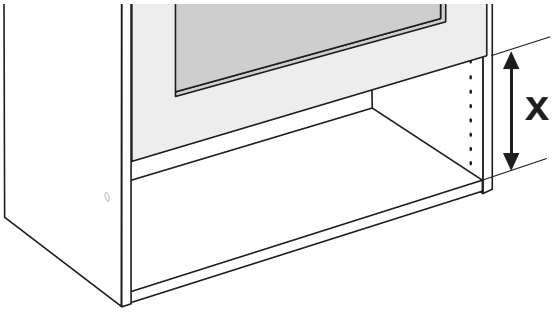

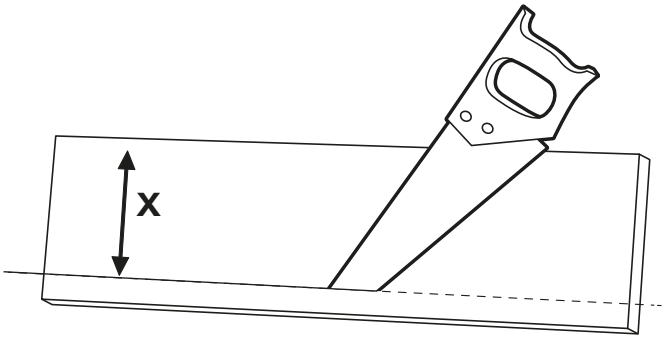

Etape 6

Pose des clips sur le bandeau

A = 64,5 mm
B = 23,5 mm

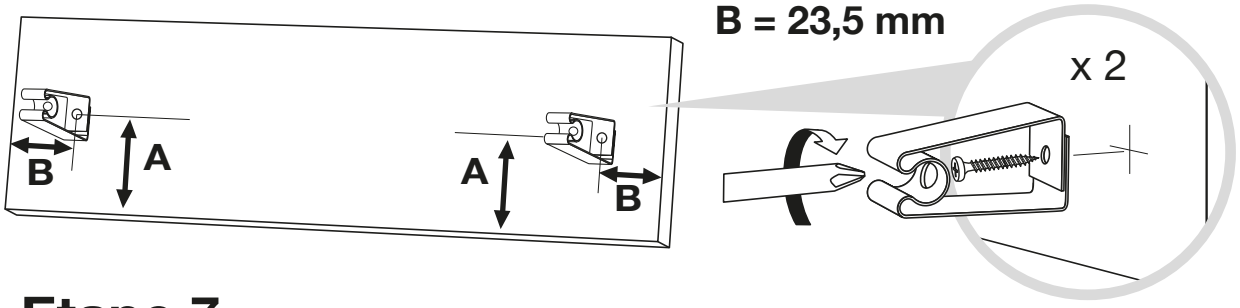

Etape 7

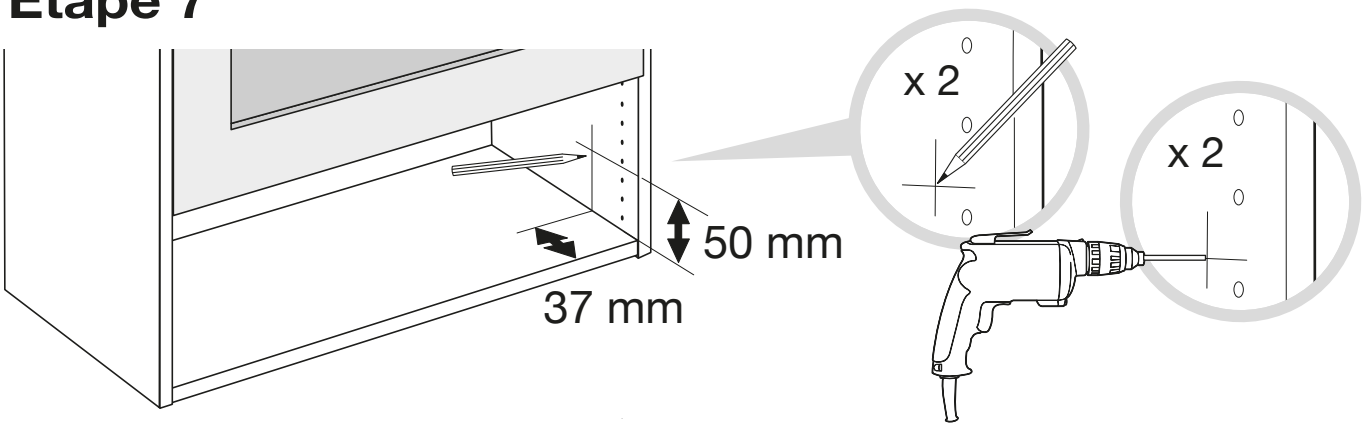

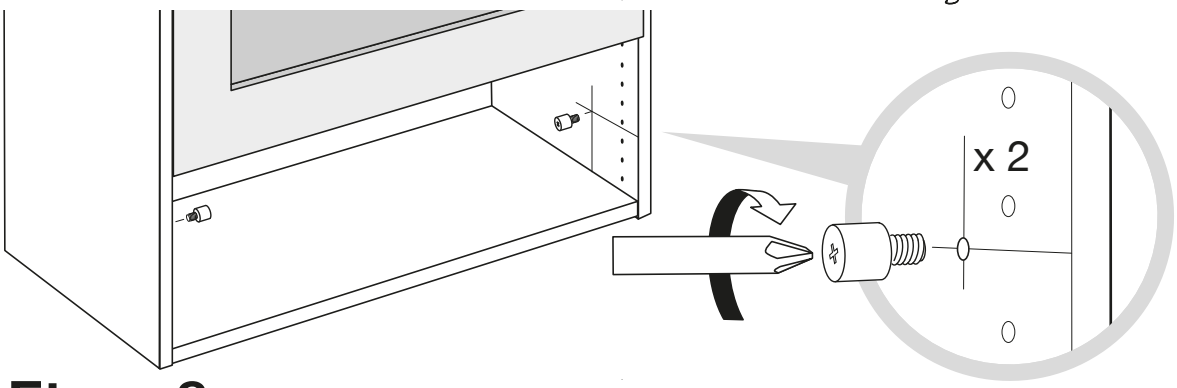

Etape 8

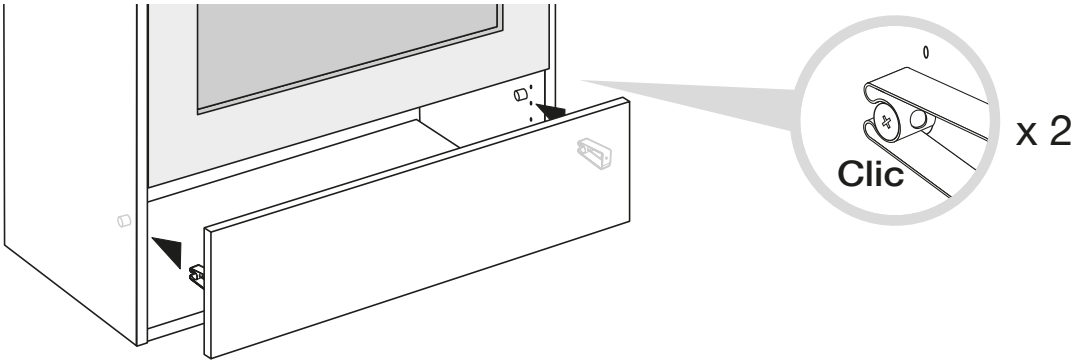

Retrouvez toutes les informations sur www.oskab.com