1

MOOREA

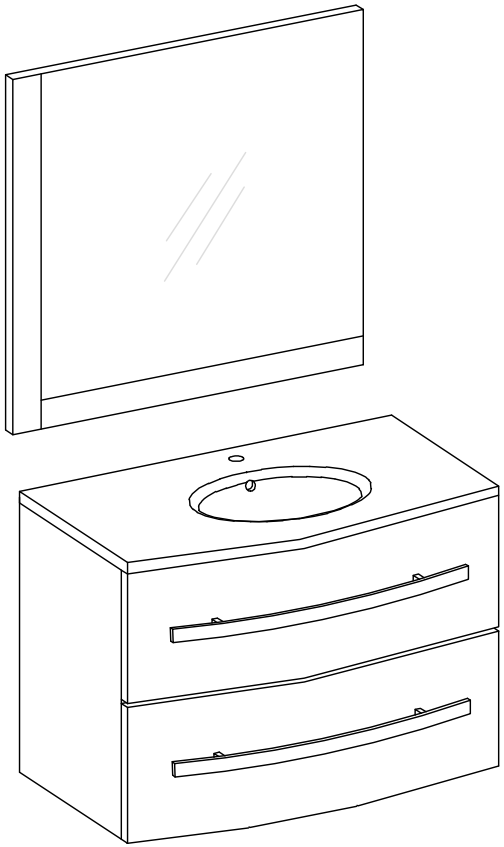

2

A 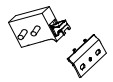	2pcs	fixation murale
B	16pcs	tourillon
C 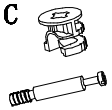	10pcs	excentrique et goujon à visser
D 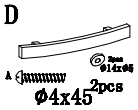	2pcs	poignée
E 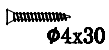	12pcs	vis 4*30
G	8pcs	vis 4*12

F	2pcs	jeu de 2 Glissières de tiroir

3

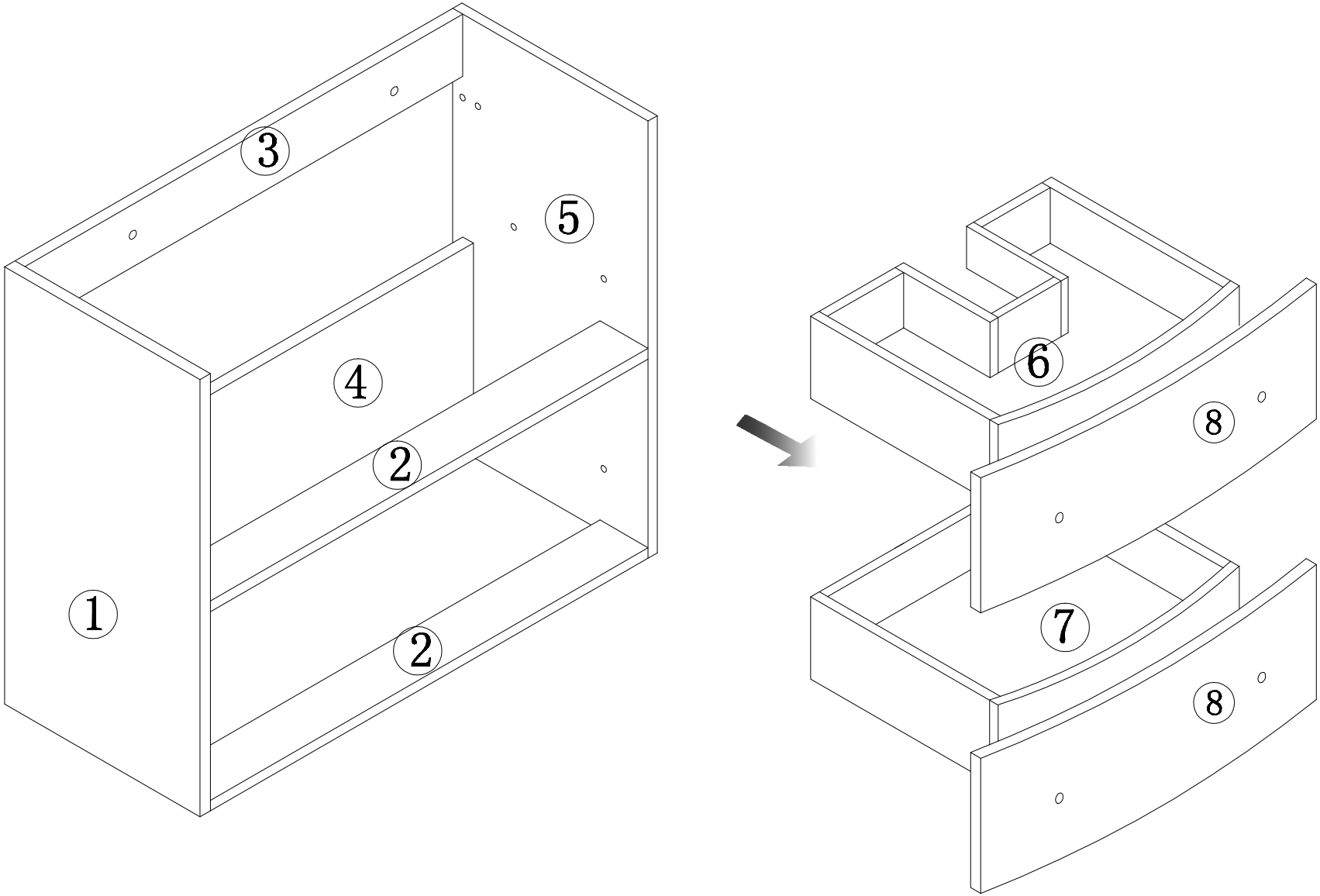

Les pièces à revêtement brillant sont recouvertes d ' un film plastique transparent qu ' il faut retirer avant montage.

4

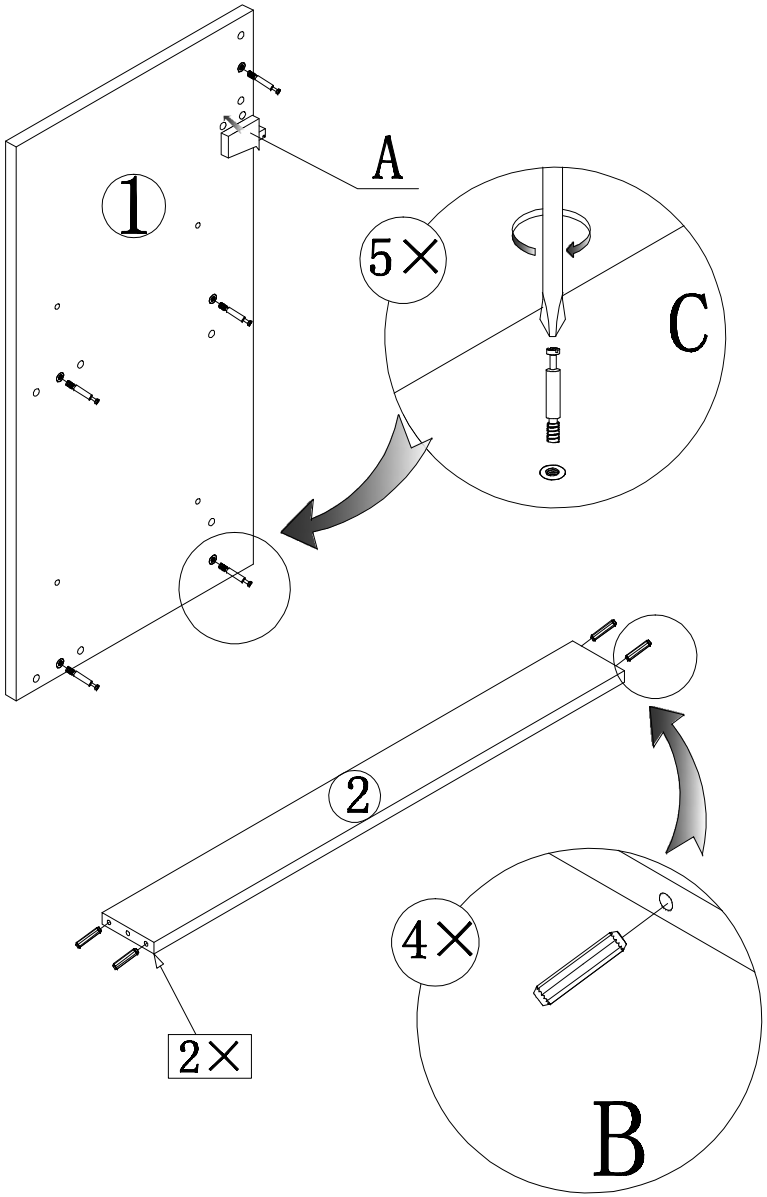

5

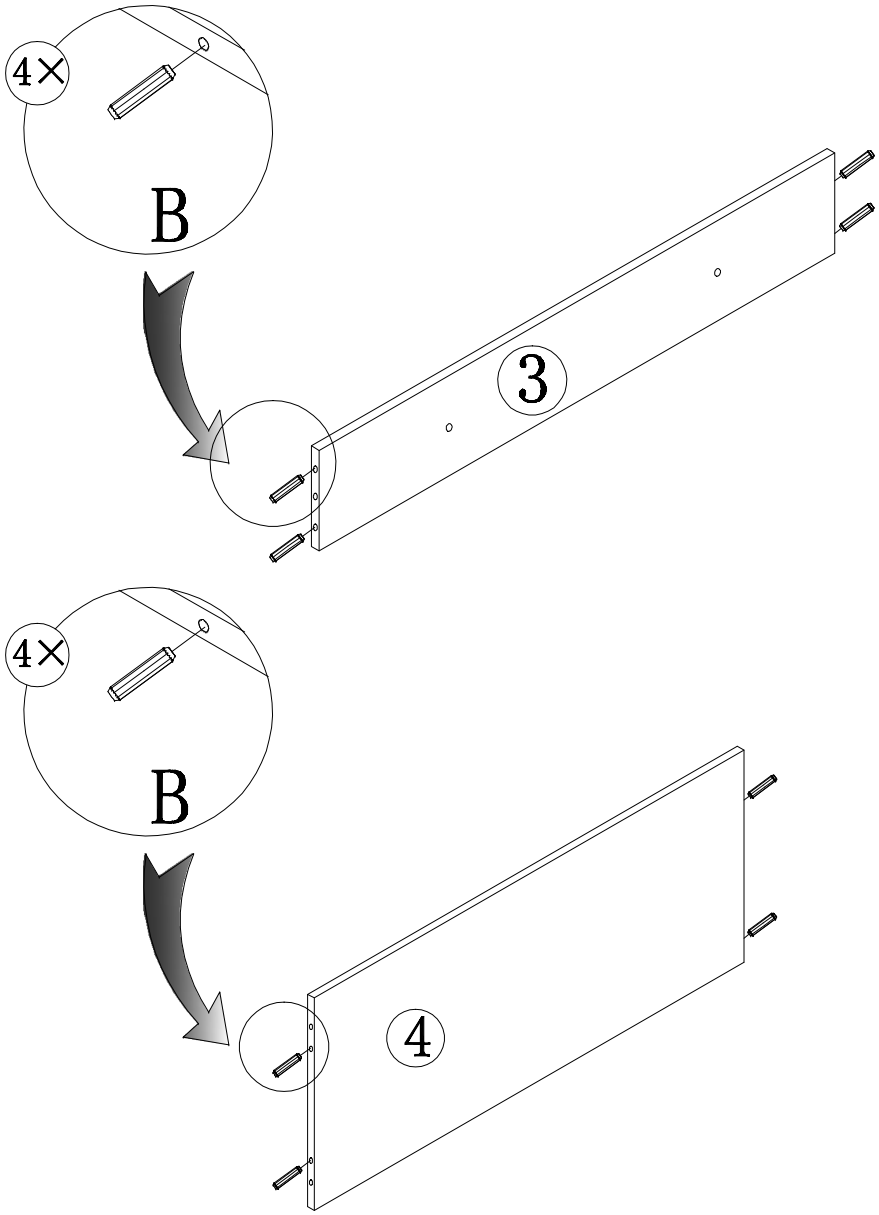

6

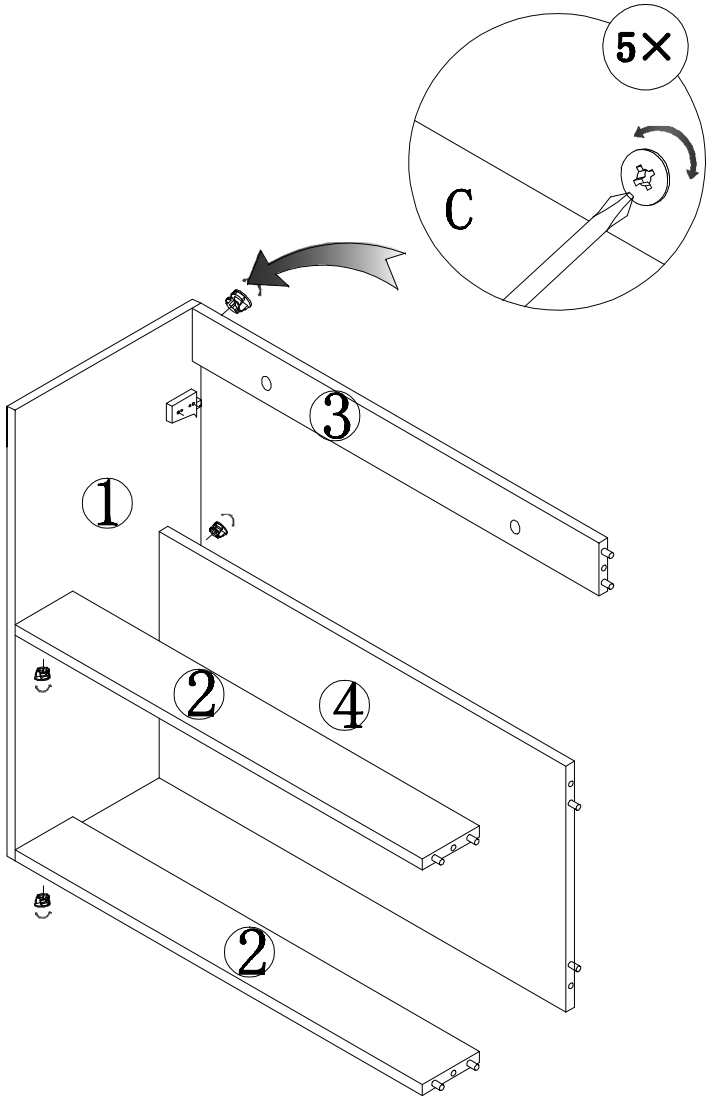

7

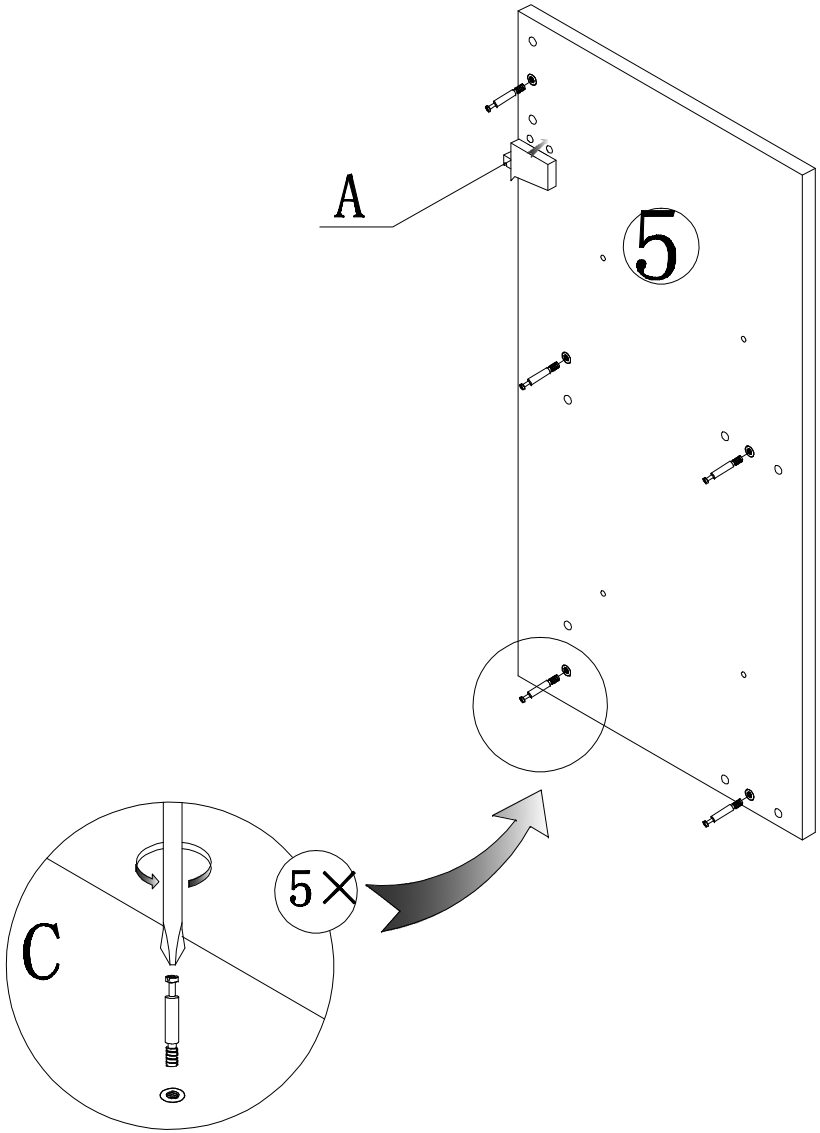

8

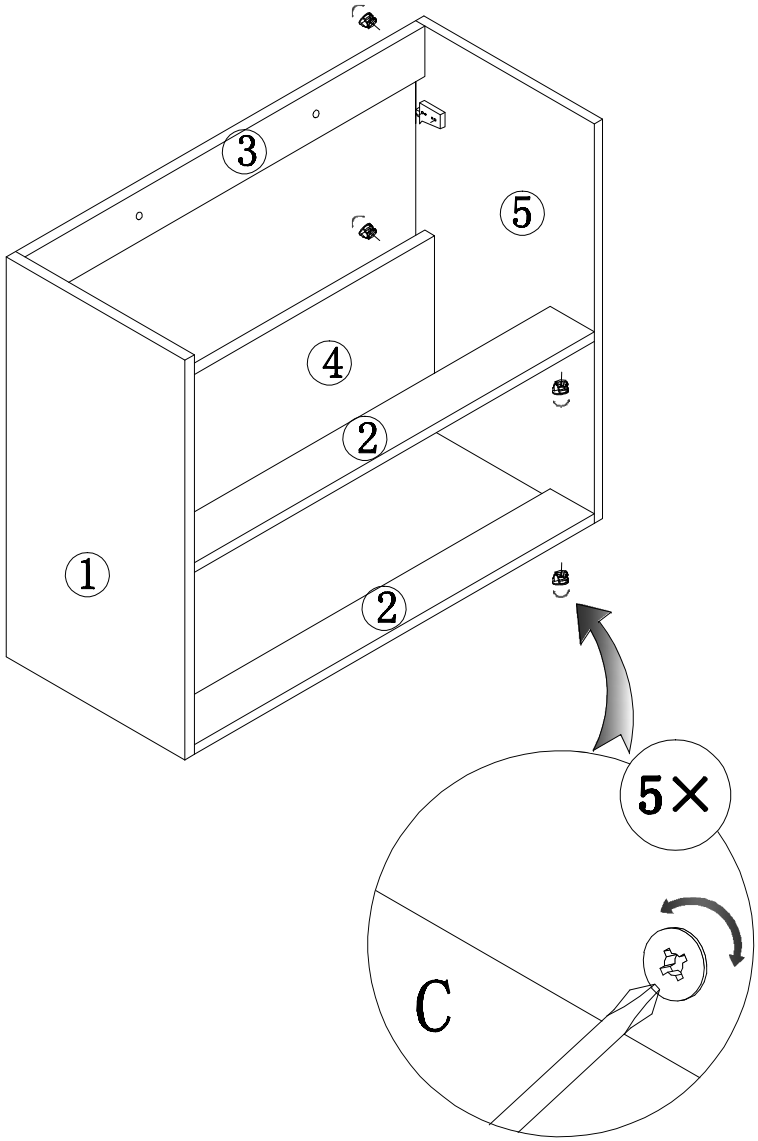

9

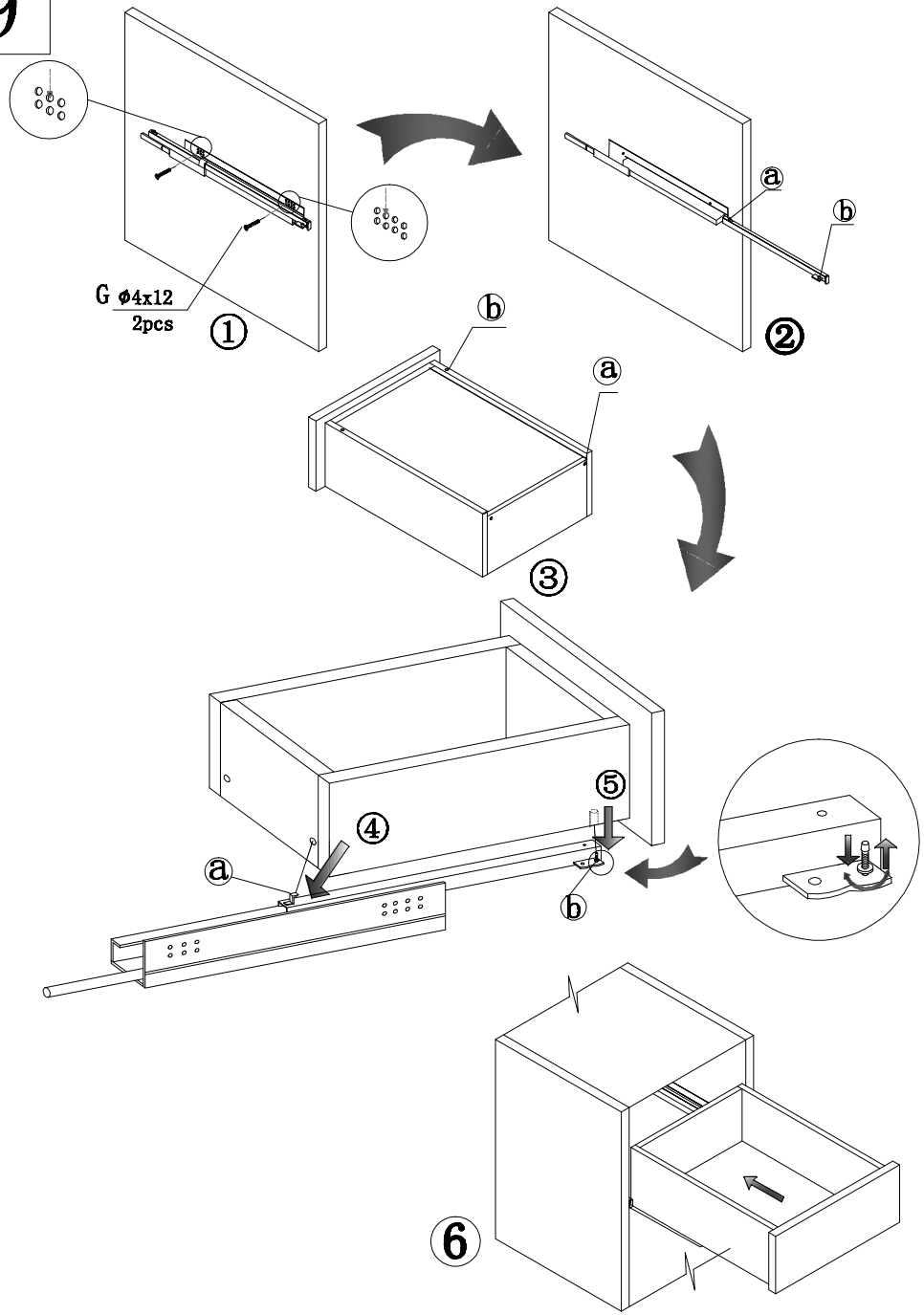

10

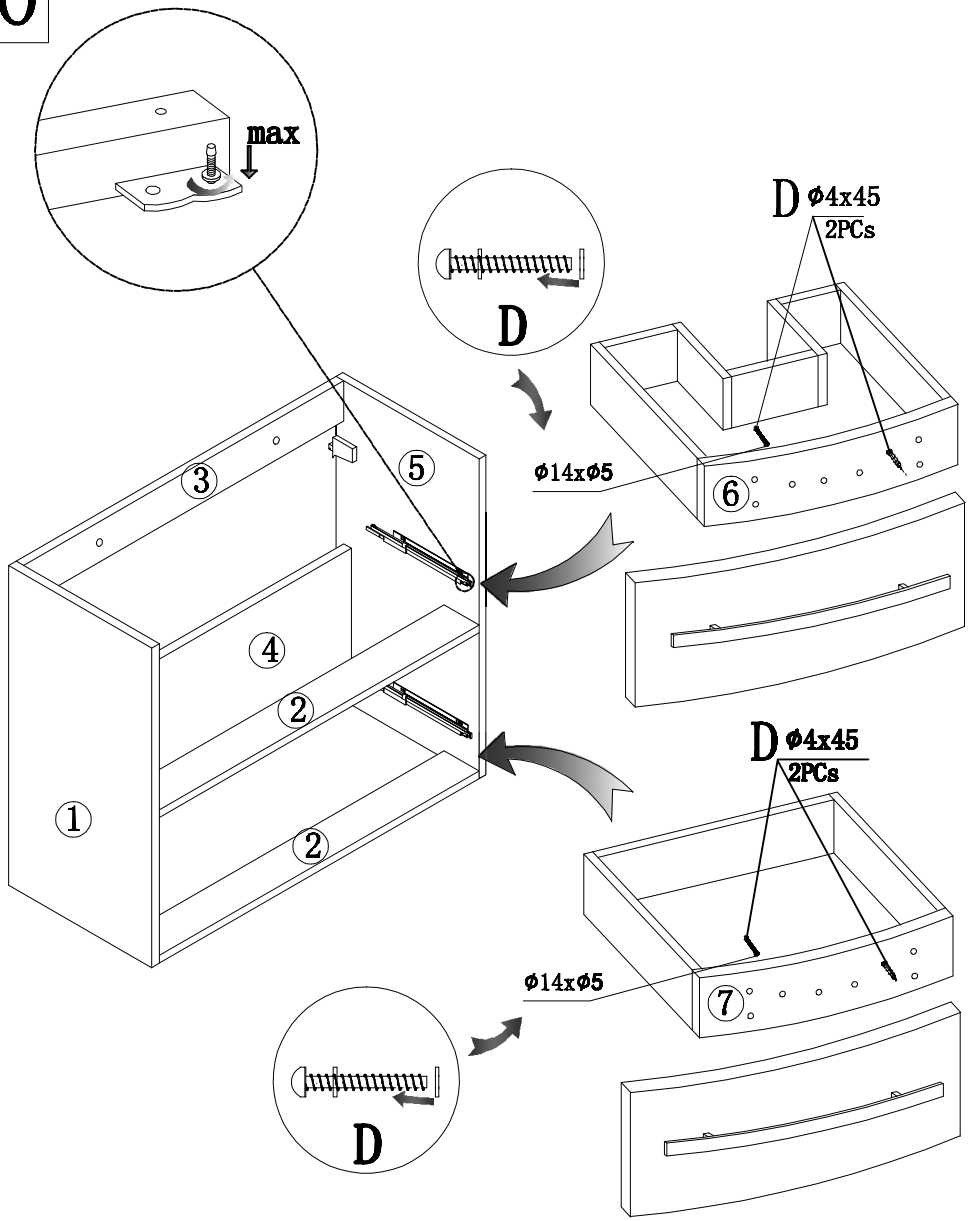
max
D
D ϕ4x45
2PCs
ϕ14xϕ5
3
5
6
4
2
1
2
D ϕ4x45
2PCs
ϕ14xϕ5
7
D

11

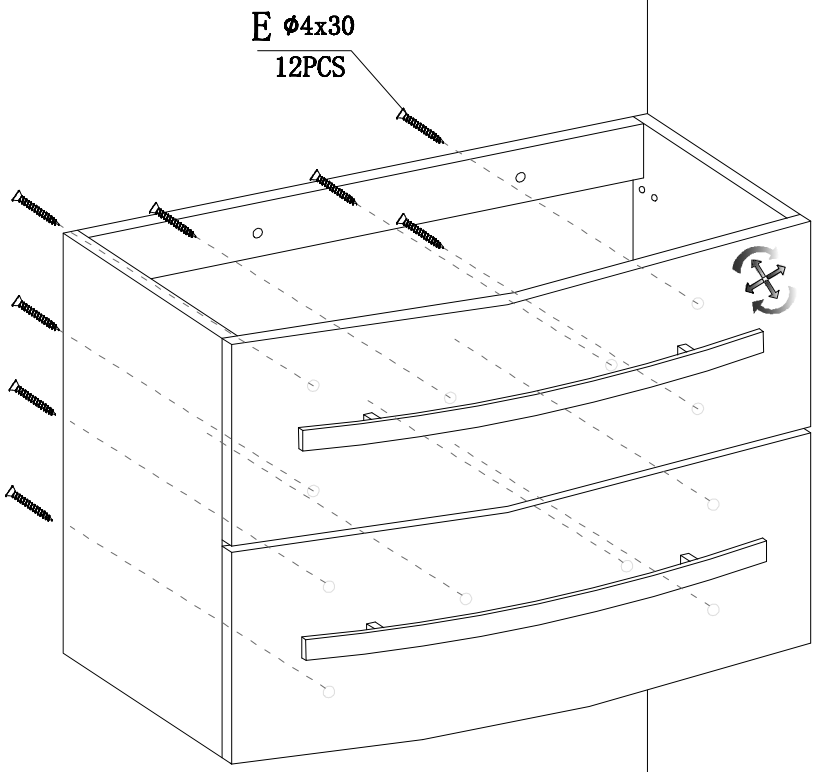
E ϕ4x30
12PCS

12

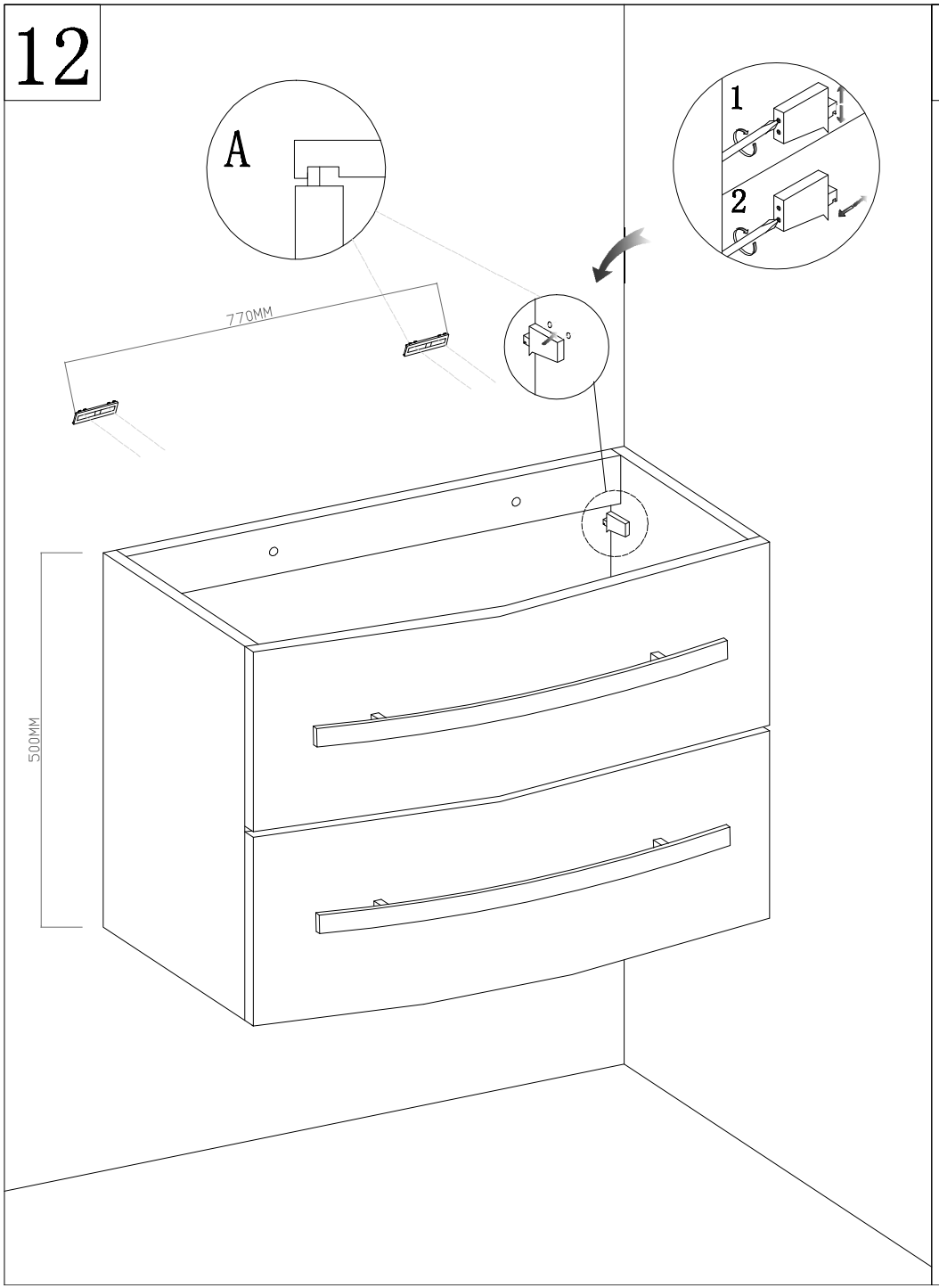

13

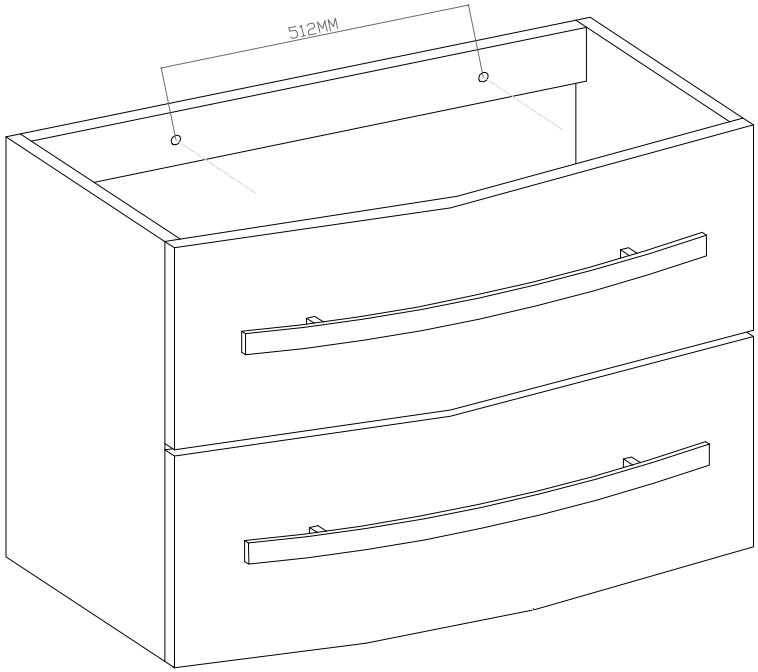

Les vis et chevilles de fixation murale ne sont pas fournies. Elles doivent être choisies en fonction de la nature du mat ériau constitutif du mur.

CONSEILS D'ENTRETIEN

1. Entretien général

A faire

-Lire la prescription d'entretien avant toute intervention
-Identifier la finition de votre meuble
-Entretenir régulièrement avec un chiffon légèrement imbibé d'eau savonneuse ou d'alcool à brûler pour les revêtements stratifiés puis essuyer soigneusement avec un chiffon sec.
-Verser le produit d'entretien sur un chiffon et jamais directement sur le meuble. Tester sur une partie cachée.
-Ne traiter qu'un matériau à la fois et, si nécessaire, protéger les autres.
-Tamponner une tache de l'extérieur vers le centre pour éviter qu'elle ne s'étale.
-Utiliser toujours des chiffons propres et non pelucheux.
-Vérifier régulièrement le bon état des canalisations et branchements d'eau ainsi que l'absence de condensation ou d'eau stagnante dans ou sous le meuble.
-Essuyer rapidement les coulures ou éclaboussures d'eau ou de liquide sur les plans de travail ou sur les façades.
-Veiller à assurer une ventilation permanente et efficace de la pièce
-S'adresser à un professionnel en cas de doute.
- Nettoyer à l'eau savonneuse puis essuyer avec un torchon propre sans laisser d'eau stagner sur la surface.

A ne pas faire

-Ne pas mouiller abondamment un meuble
-Ne jamais entretenir un meuble à l'aide d'une paille de fer, de poudres ou d'éponges à récurer.
-Ne pas utiliser d'acétone ou un diluant cellulosique pour le nettoyage.
-Ne pas utiliser les produits à base ou contenant de la javel.

2. Entretien des matériaux

Sur les bois vernis laqués ou peints

Attention ! certaines taches sont plus résistantes que les vernis. Si malgré nos conseils, vous n'avez pas réussi à retirer la ou les taches, adressez vous à un spécialiste.

3. Entretien du plan vasque en résine

La résine de synthèse est un marbre de synthèse composé de poudre de marbre, de résine et de pigment organique. Le tout est moulé en 1 seul bloc. Sa surface glissante ne retient pas le calcaire. Elle est douce au toucher.
L'entretien reste simple : à l'eau savonneuse.
Attention : il est recommandé de ne pas utiliser de produits abrasifs, ni d'alcool à brûler pour nettoyer cette matière.

PLAN MOOREA

NON FOURNI

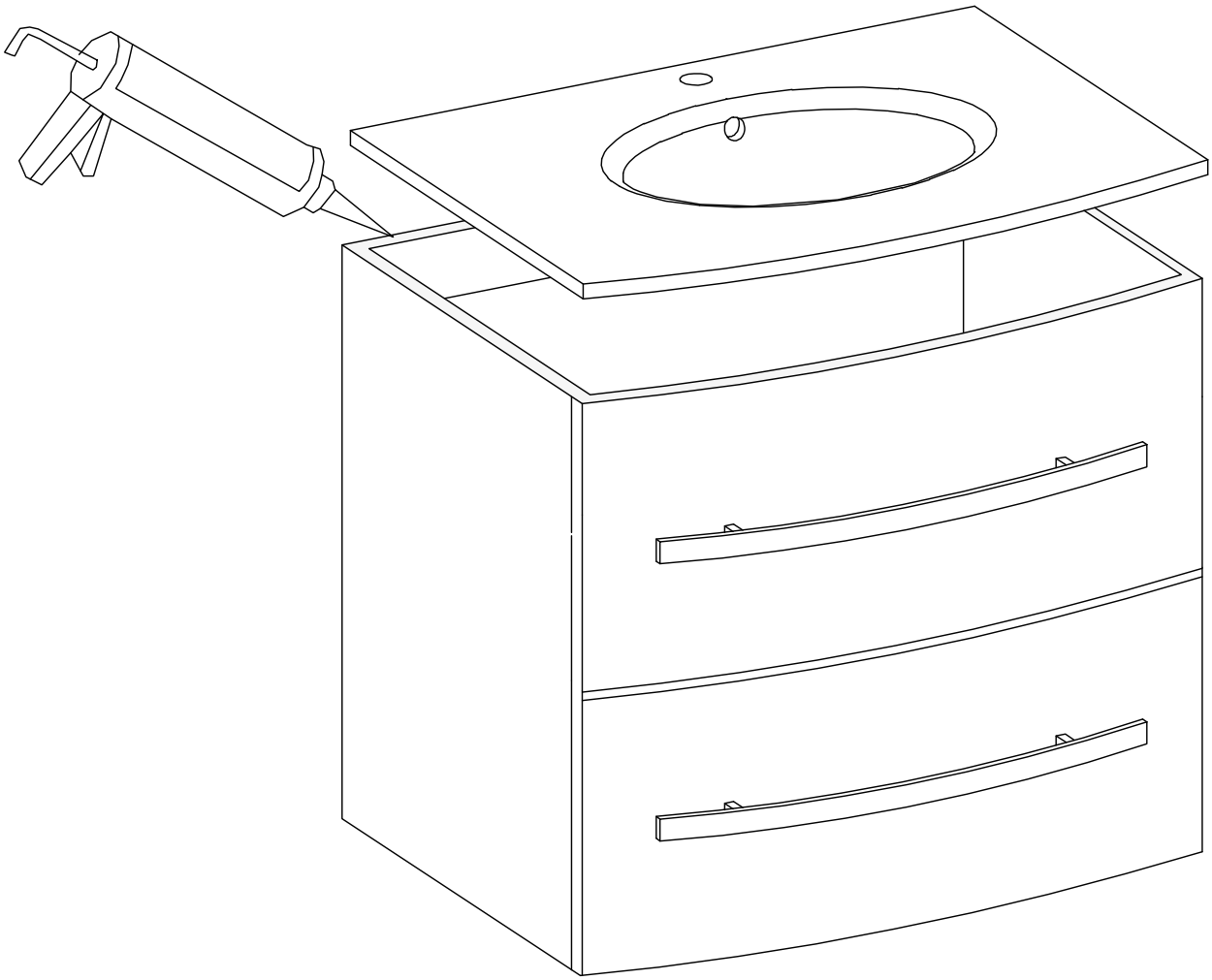

MIROIR MOOREA

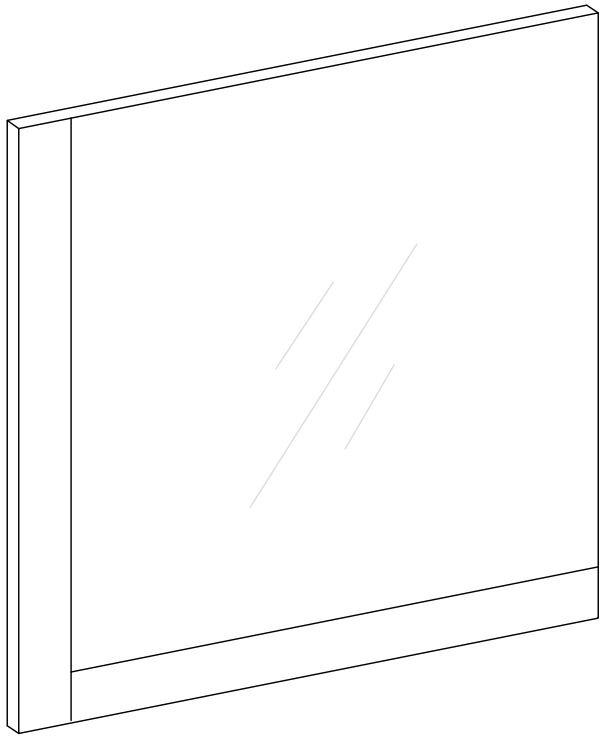

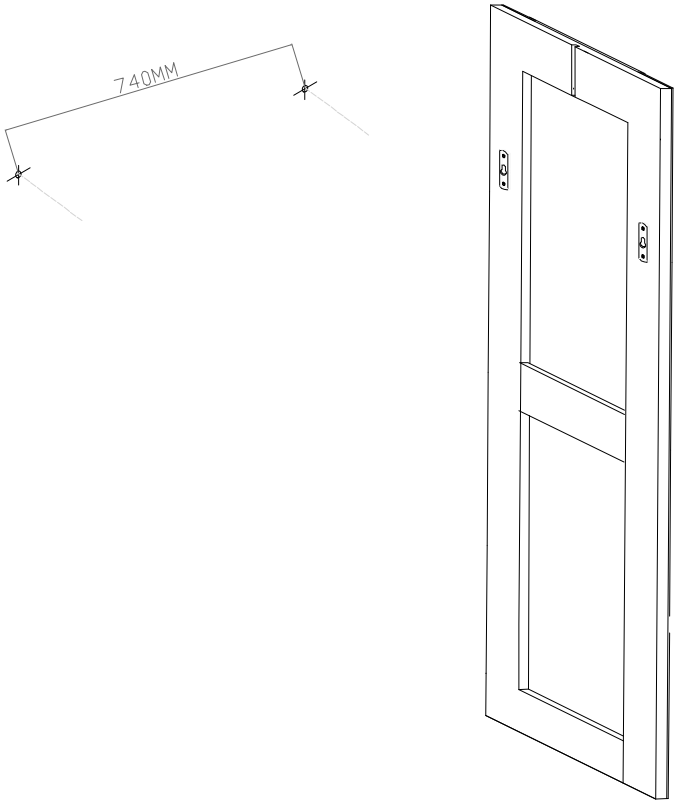

Les vis et chevilles de fixation murale ne sont pas fournies. Elles doivent être choisies en fonction de la nature du mat ériau constitutif du mur.