Paroi fixe à l'italienne
ATLAS 2

OSKAB®
POUR TOUS

Notice de montage

Retrouvez toutes les informations sur www.oskab.com

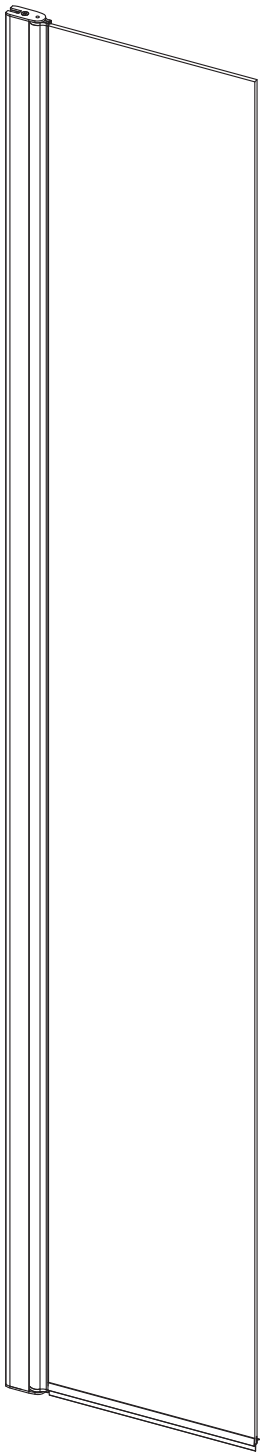

PIVOT PARMA 40

Paroi fixe à l'italienne
ATLAS 2

OSKAB®
POUR TOUS

Notice de montage

Retrouvez toutes les informations sur www.oskab.com

A lire impérativement avant installation

• **Avant de commencer l'assemblage, déballez toutes les pièces et contrôlez leur état.** Les éléments en verre sont en verre trempé pour des raisons de normes et de sécurité. Le verre trempé étant conçu pour exploser en morceaux (non coupants) en cas de choc, ces éléments sont à manipuler avec une extrême précaution. Pour cette même raison, il est indispensable de ne pas forcer le serrage des accessoires à fixer sur les éléments vitrés (poignées de portes).
• **Aucune réclamation ne sera prise en compte après montage du produit.**

Nettoyage et entretien

• Nettoyage régulier : utilisez un chiffon doux avec un détergent au pH neutre. En cas de difficulté, utilisez du vinaigre blanc d'alcool dilué avec de l'eau puis rincez à l'eau claire.
• Nettoyage du tartre : utilisez un chiffon doux et du jus de citron et/ou du vinaigre blanc d'alcool chaud puis rincez à l'eau claire.
• N'utilisez jamais de nettoyant contenant des grains de polissage, d'acétone, de chlore, d'ammoniaque (javel) ou tout autre nettoyant agressif à base d'acide.

Conditions de garantie

• Nos produits sont **garantis 5 ans, pièces uniquement, hors casse. Ne prend pas en compte la main d'oeuvre.**
• **Non application de la garantie** : montage incorrect , défaut d'entretien, calcaire, accident ou choc, utilisation de produits abrasifs ou corrosifs, modification du revêtement de surface d'origine.
• Conservez la notice ainsi qu'un document officiel d'achat (facture, ticket de caisse) pour toute réclamation ou demande de pièces détachées.
• Attention : les chevilles fournies sont pour mur plein. Adaptez les chevilles à la nature de votre mur.

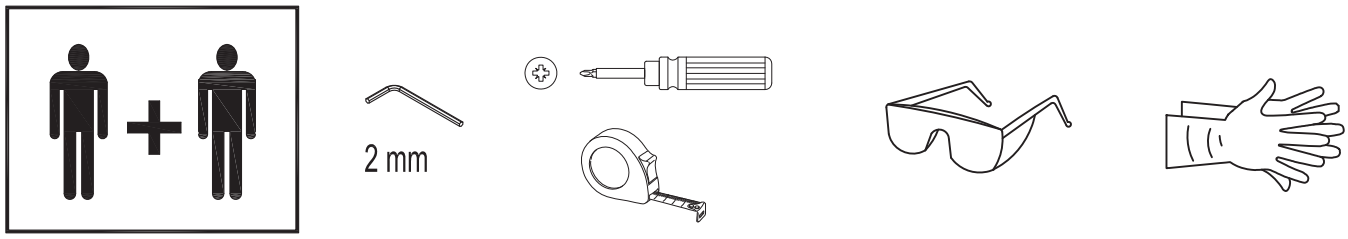
2 mm

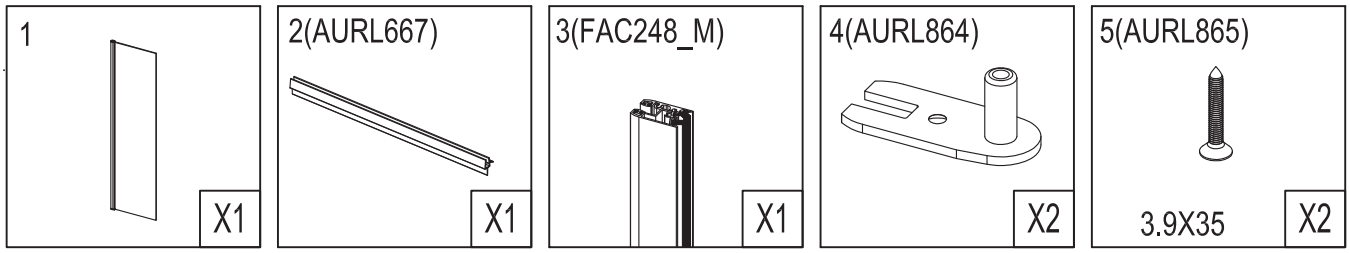
1
X1
2(AURL667)
X1
3(FAC248_M)
X1
4(AURL864)
X2
5(AURL865)
3.9X35
X2

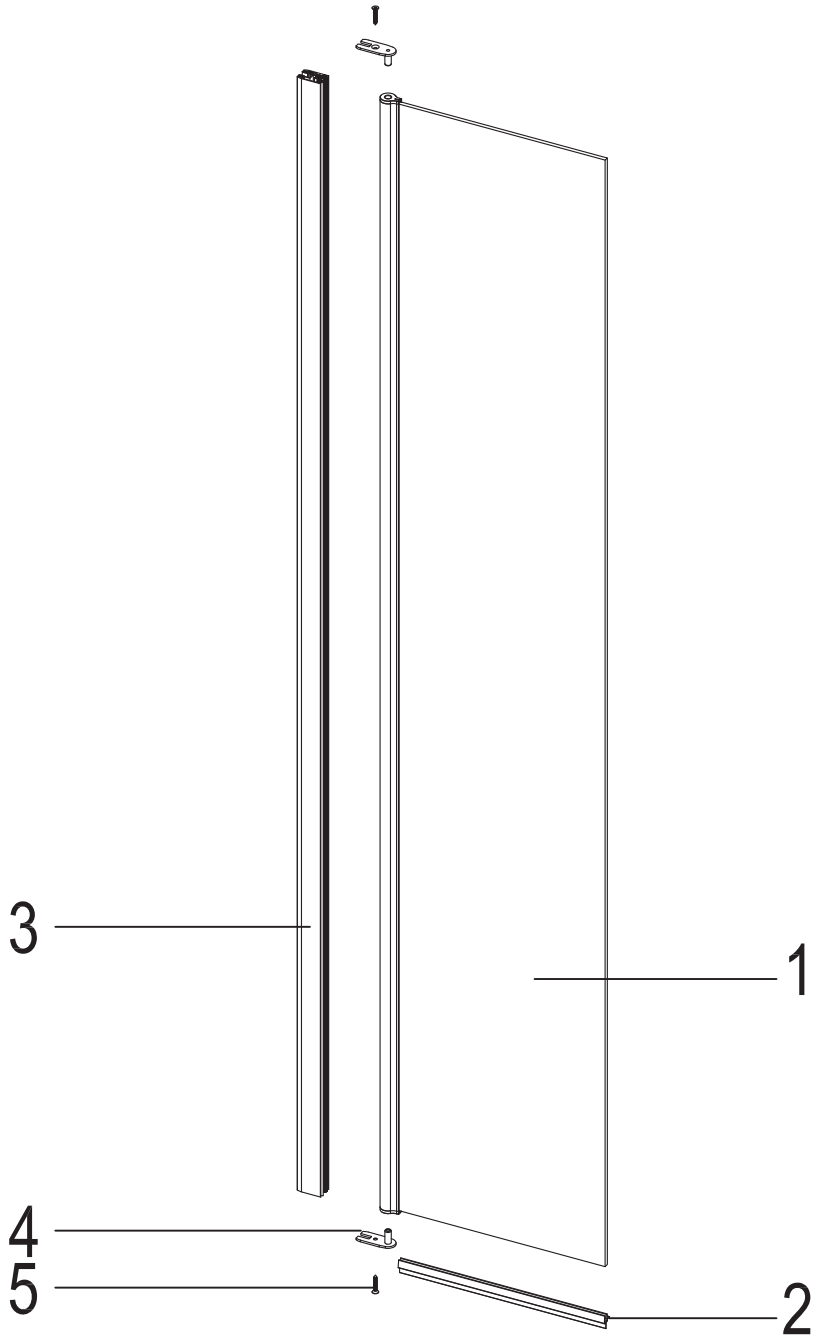
3
1
4
5
2

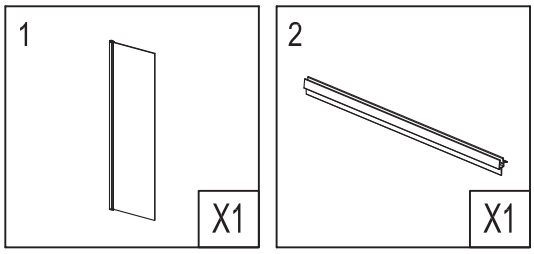
1
X1
2
X1

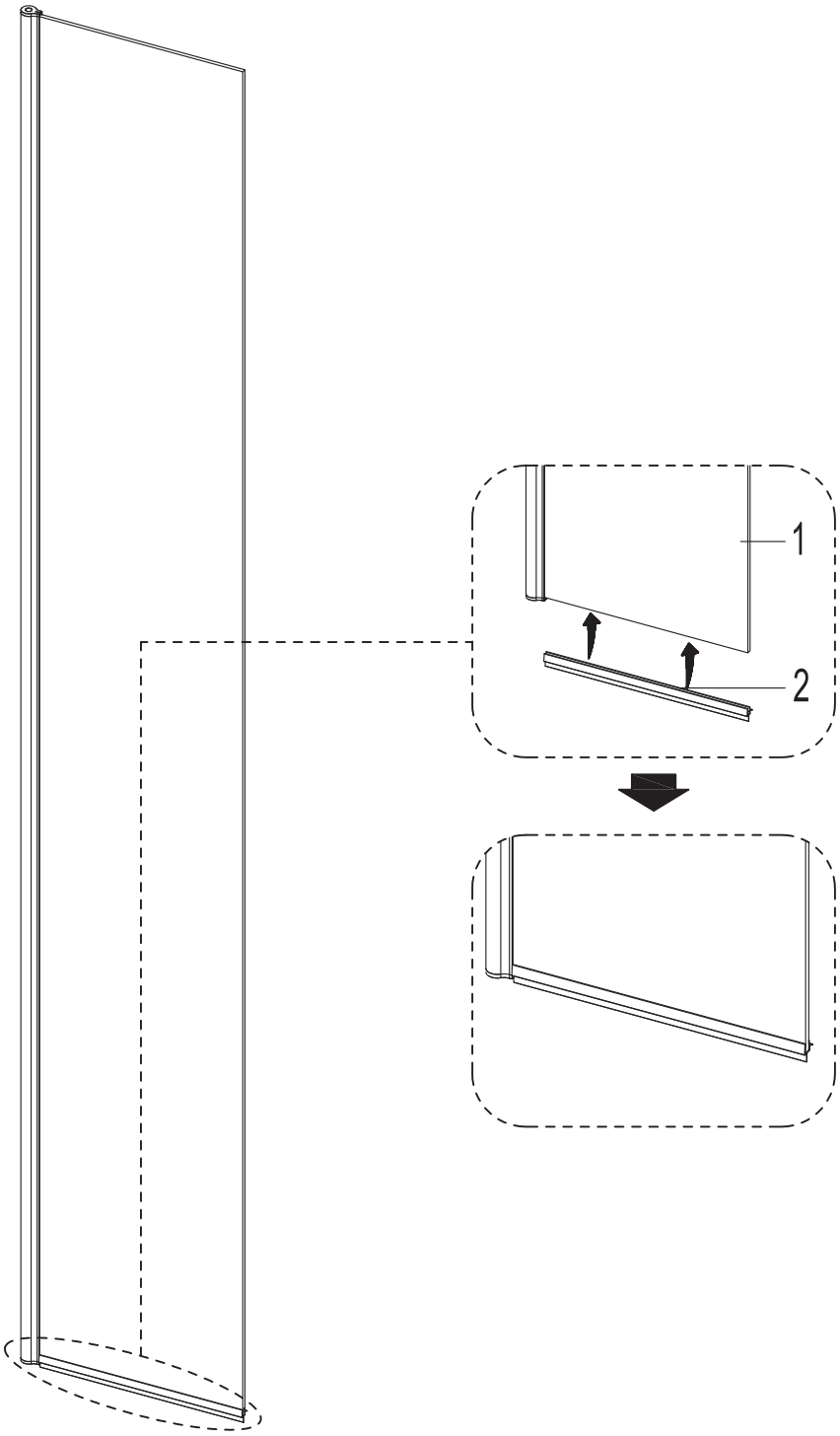
1
2

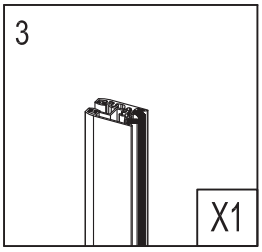

VERRE 8MM

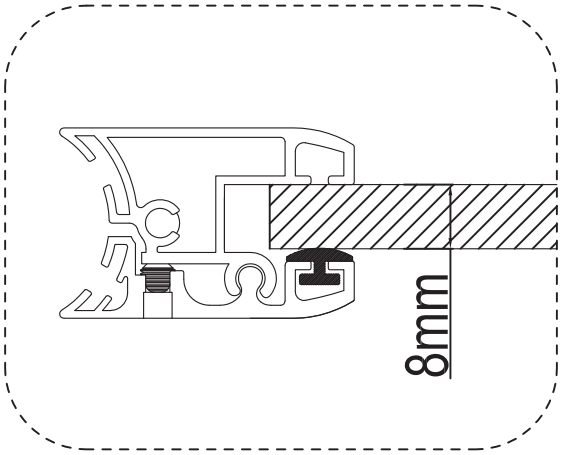

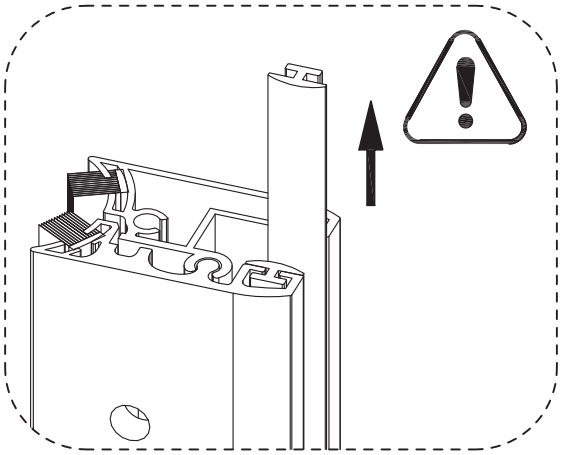

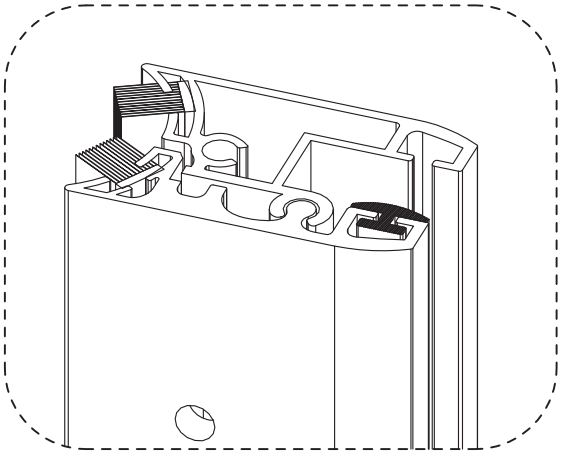

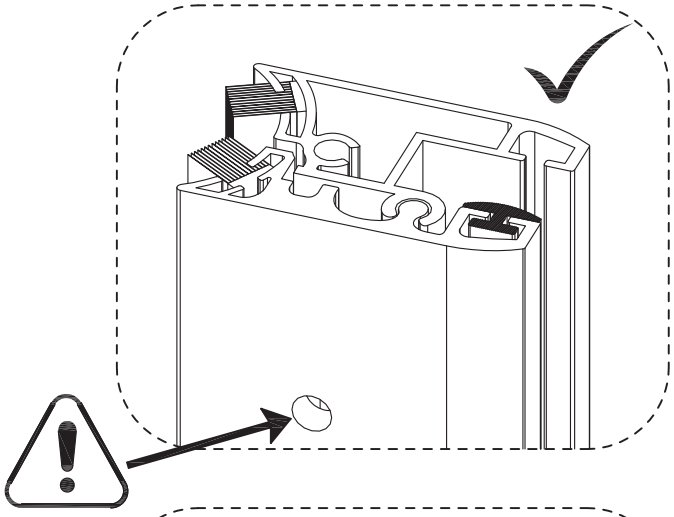

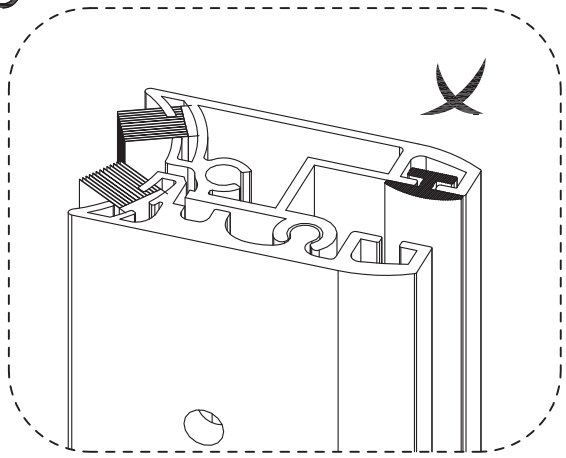

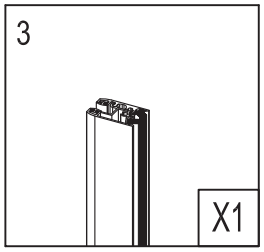

VERRE 6MM

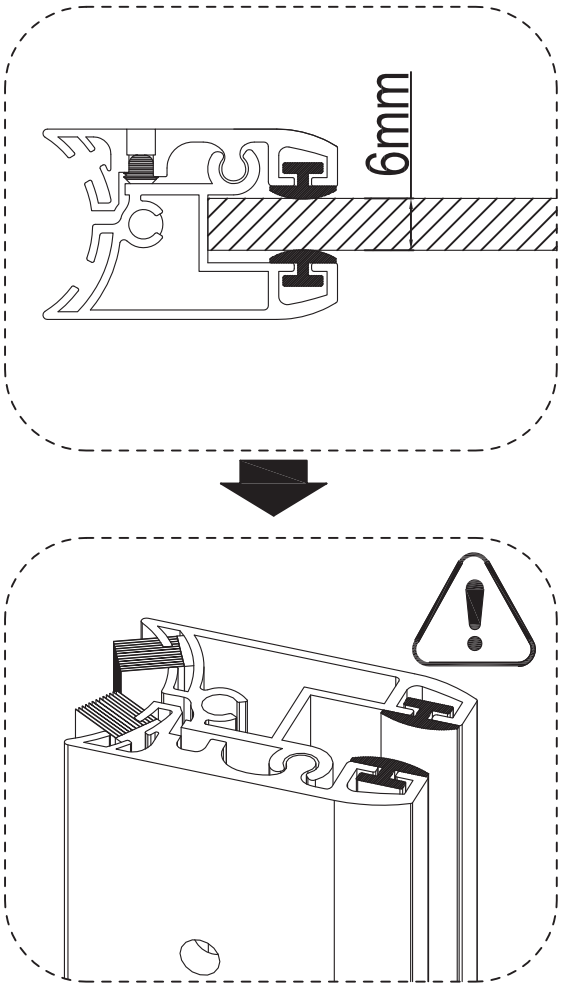

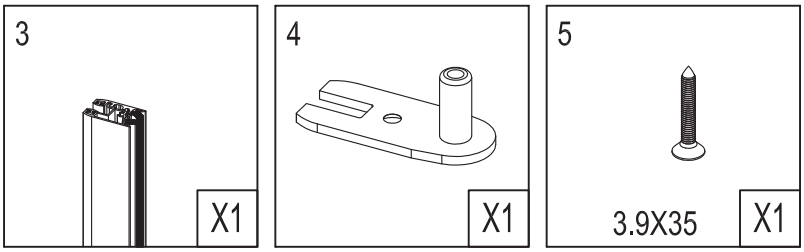
3
X1
4
X1
5
3.9X35
X1

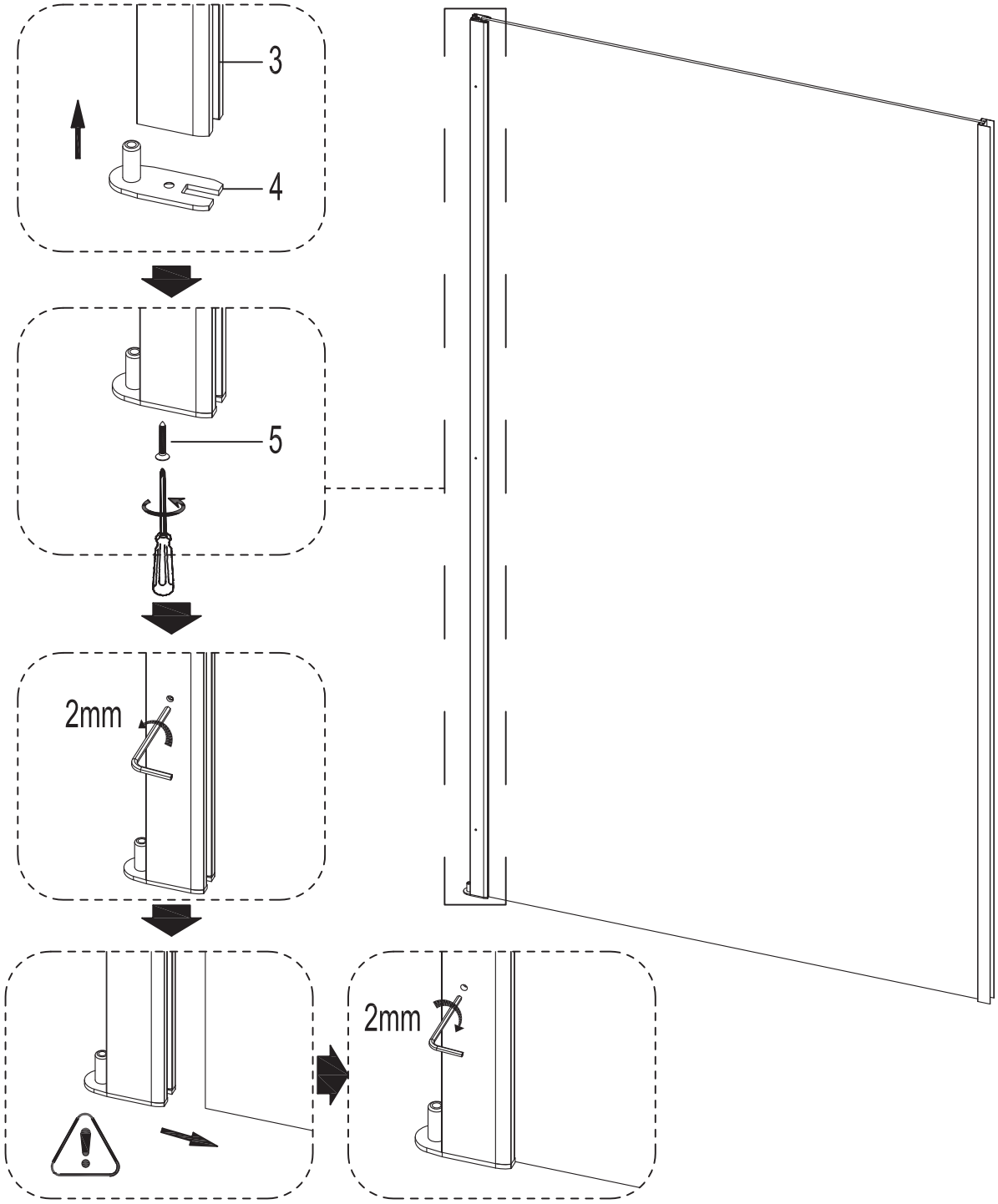
3
4
5
2mm
2mm

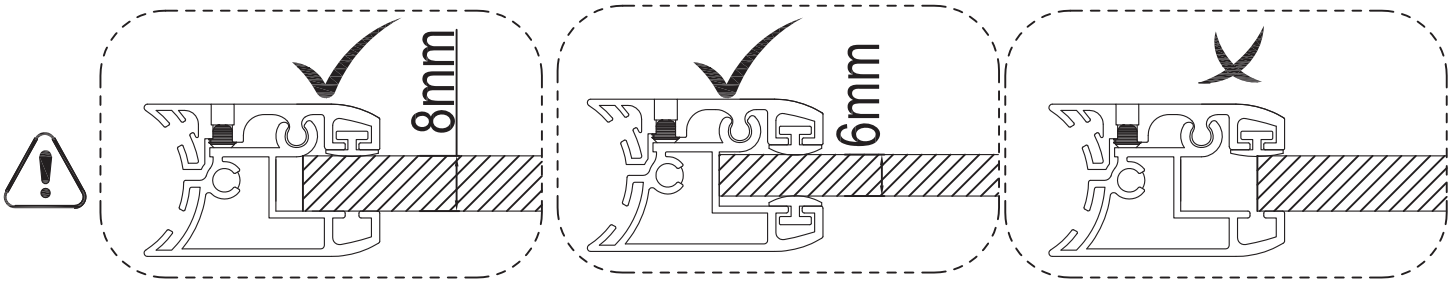
8mm
6mm

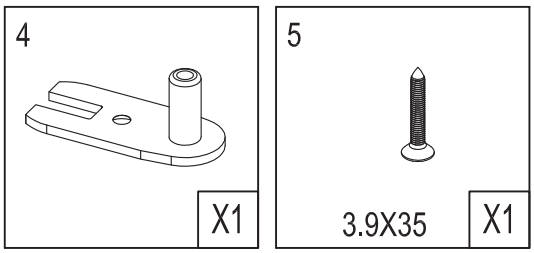
4
X1
5
3.9X35
X1

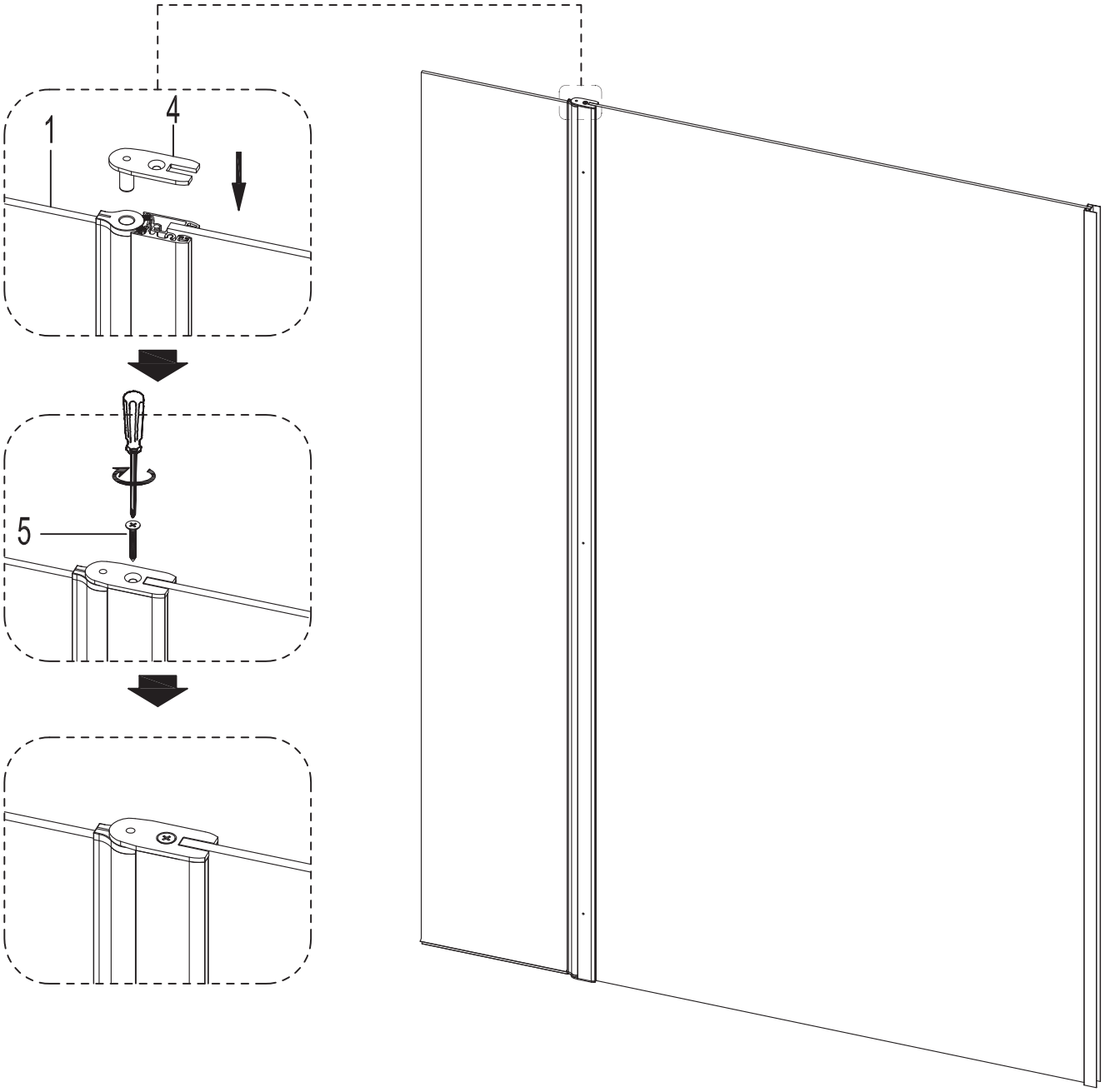
1
4
5

DECLARATION OF PERFORMANCE

N o DoP_FAC_003

1. Unique identification code of the product-type :

Model reference:	**FAC005-FAC300**

2. Type, batch or serial number or any other element allowing identification of the construction product as required pursuant to article 11(4): .....*Shower enclosures*

3. Intended use or uses of the construction product, in accordance with applicable harmonized technical specification, as foreseen by the manufacturer:

Personal Hygiene-PH

4. Name, registered trade name or registered trade mark and contact address of the manufacturer as required pursuant to article 11 (5):

AURLANE 32 rue Washington 75008 PARIS

5. Where applicable, name and contact address of the authorized representative whose mandate covers the tasks specified in article 12 (2): *not applicable*

6. System or systems of assessment and verification of constancy of performance of t the construction product as set out in Annex V: *AVCP system 4*

7. In case of the declaration of performance concerning a construction product covered by harmonized standard: EN14428:2004

8. In case of the declaration of performance concerning a construction product for which European technical assessment has been issued: *Not applicable*

9. Declared performance :

Essential characteristics	Performance	Harmonized technical specification
Cleanability	PASS	EN14428:2004 +A1:2008 (4.2)
Impact resistance/shatter properties	PASS	EN14428:2004 +A1:2008 (4.3)
Durability	PASS	EN14428:2004 +A1:2008 (4.4)

10. The performance of the product identified in points 1 and 2 is in conformity with the declared performance in point 9.

This declaration of performance is issued under the sole responsibility of the manufacturer identified in point 4.

Signed for and behalf of the manufacturer by :

Sébastien Doumenc

Aurlane Associate Director

Paris, le June 15th 2017

DÉCLARATION DES PERFORMANCES

N o DoP_FAC_003

1. Code d'identification du produit Type :

Référence du modèle	**FAC005-FAC300**

2. Numéro de type, de lot ou de série ou tout autre élément permettant l'identification du produit de construction, conformément à l'article 11, paragraphe 4: .....PAROIS DE DOUCHE .....

3. Usage ou usages prévus du produit de construction, conformément à la spécification technique harmonisée applicable, comme prévu par le fabricant: .....HYGIENE PERSONNEL-PH.....

4. Nom, raison sociale ou marque déposée et adresse de contact du fabricant, conformément à l'article 11, paragraphe 5:
.....AURLANE 32 rue Washington 75008 PARIS.....

5. Le cas échéant, nom et adresse de contact du mandataire dont le mandat couvre les tâches visées à l'article 12, paragraphe 2: .....Sans objet.....

6. Le ou les systèmes d'évaluation et de vérification de la constance des performances du produit de construction, conformément à l'annexe V: AVCP système 4.....

7. Dans le cas de la déclaration des performances concernant un produit de construction couvert par une norme harmonisée:
EN14428:2004

8. Dans le cas de la déclaration des performances concernant un produit de construction pour lequel une évaluation technique européenne a été délivrée:
Non applicable

9. Performances déclarées

Caractéristiques essentielles	Performances	Spécifications techniques harmonisées
Aptitude au nettoyage	Exigences satisfaites	EN14428:2004+A1:2008 Clause 4.2
Résistance à l'impact / Propriétés d'éclatement	Exigences satisfaites	EN14428:2004+A1:2008 Clause 4.3
Durabilité	Exigences satisfaites	EN14428:2004+A1:2008 Clause 4.4

10. Les performances du produit identifié aux points 1 et 2 sont conformes aux performances déclarées indiquées au point 9.
La présente déclaration des performances est établie sous la seule responsabilité du fabricant identifié au point 4.
Signé au nom du fabricant par:

Sébastien Doumenc
Directeur associé Aurlane
A paris, le 15/06/2017