Portes coulissantes d'angle OLYMPE

Notice de montage P3

OSKAB®
POUR TOUS

Retrouvez toutes les informations sur www.oskab.com

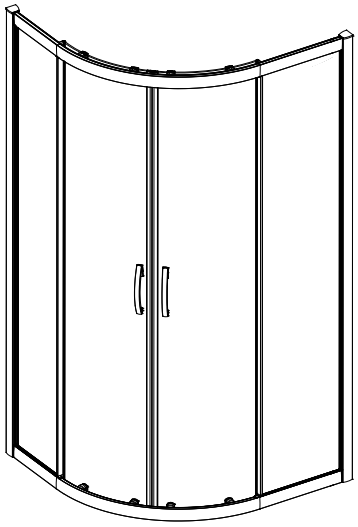

90 x 90 cm

EN ANGLE

A lire impérativement avant installation

• **Avant de commencer l'assemblage, déballez toutes les pièces et contrôlez leur état.** Les éléments en verre sont en verre trempé pour des raisons de normes et de sécurité. Le verre trempé étant conçu pour exploser en morceaux (non coupants) en cas de choc, ces éléments sont à manipuler avec une extrême précaution. Pour cette même raison, il est indispensable de ne pas forcer le serrage des accessoires à fixer sur les éléments vitrés (poignées de portes).
• **Aucune réclamation ne sera prise en compte après montage du produit.**

Nettoyage et entretien

• Nettoyage régulier : utilisez un chiffon doux avec un détergent au pH neutre. En cas de difficulté, utilisez du vinaigre blanc d'alcool dilué avec de l'eau puis rincez à l'eau claire.
• Nettoyage du tartre : utilisez un chiffon doux et du jus de citron et/ou du vinaigre blanc d'alcool chaud puis rincez à l'eau claire.
• N'utilisez jamais de nettoyant contenant des grains de polissage, d'acétone, de chlore, d'ammoniaque (javel) ou tout autre nettoyant agressif à base d'acide.

Conditions de garantie

• Nos produits sont **garantis 10 ans, pièces uniquement, hors casse. Ne prend pas en compte la main d'oeuvre.**
• **Non application de la garantie** : montage incorrect , défaut d'entretien, calcaire, accident ou choc, utilisation de produits abrasifs ou corrosifs, modification du revêtement de surface d'origine.
• Conservez la notice ainsi qu'un document officiel d'achat (facture, ticket de caisse) pour toute réclamation ou demande de pièces détachées.
• Attention : les chevilles fournies sont pour mur plein. Adaptez les chevilles à la nature de votre mur.

Vue détaillée des portes coulissantes d'angle - Olympe

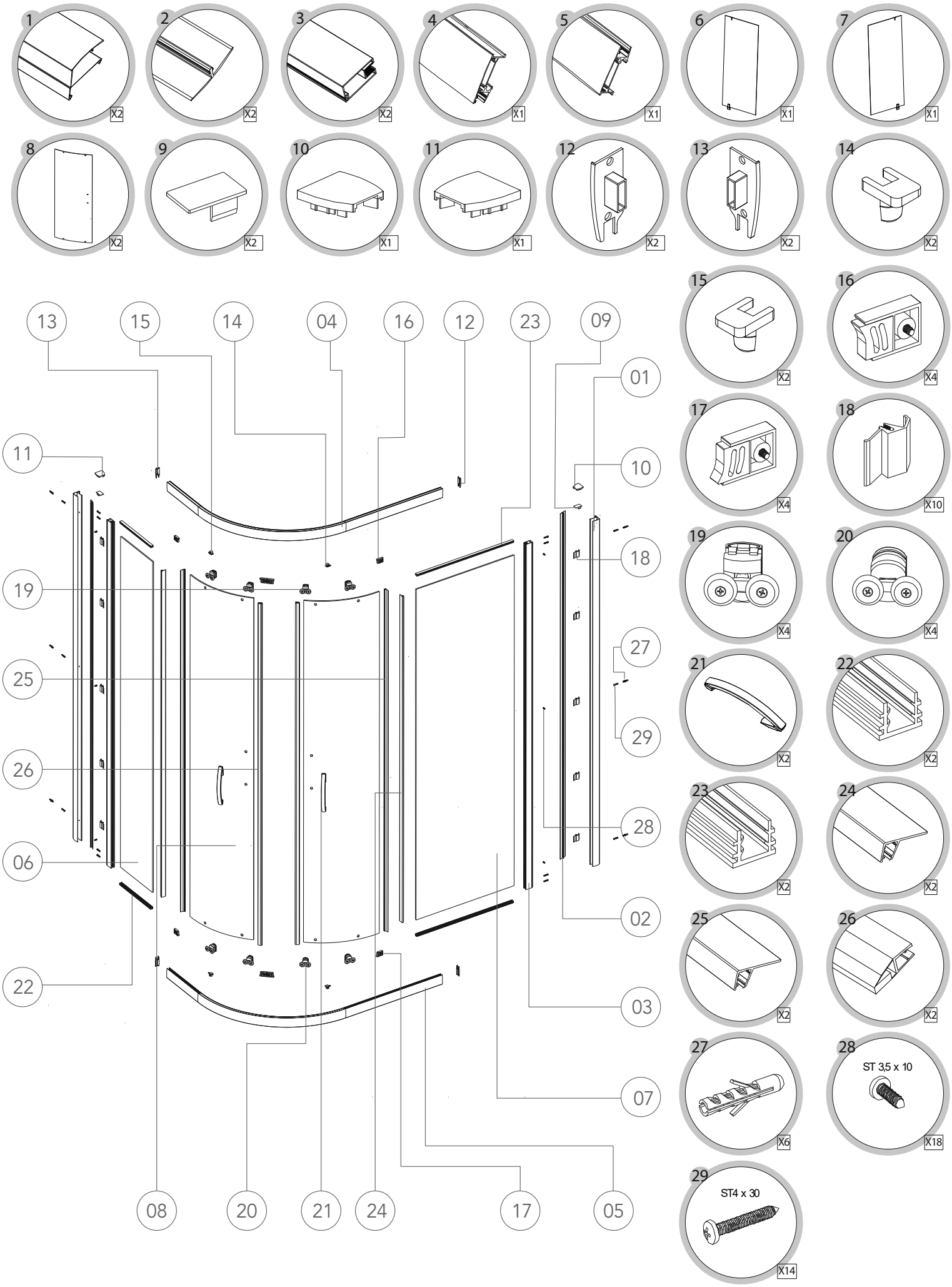

Portes coulissantes d'angle - Olympe - 1/3

Les outils:

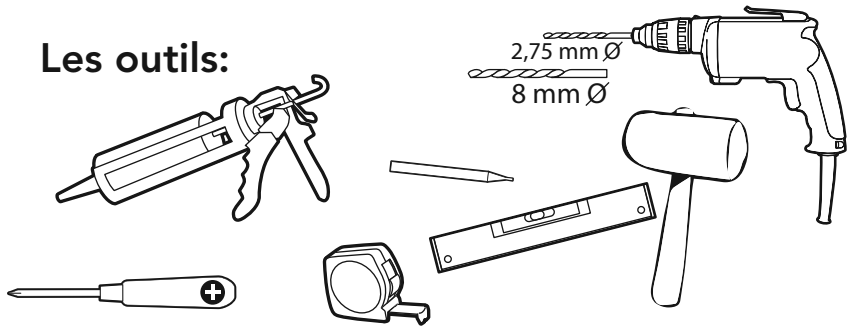

Les indispensables:

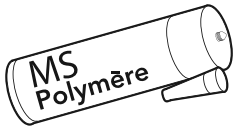

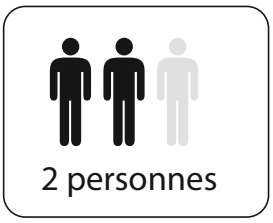

Etape 1

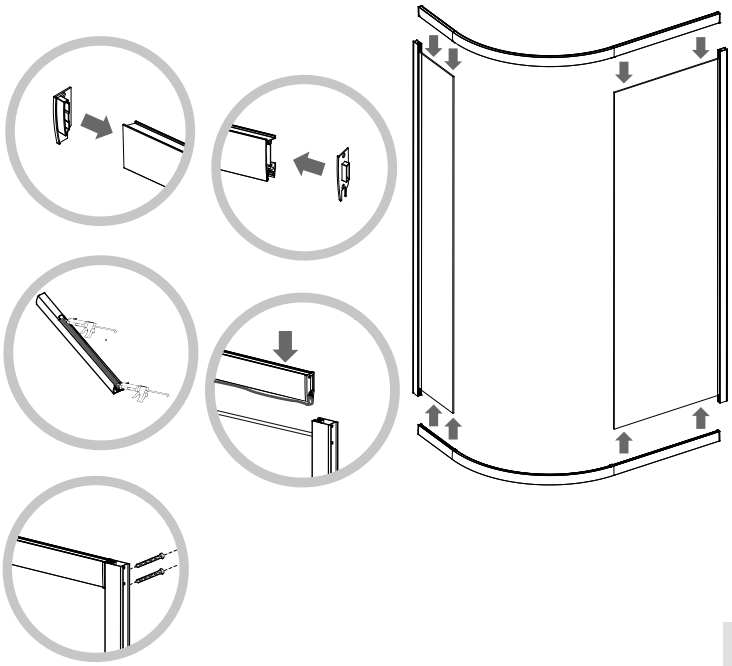

Assemblage de la structure et de la vitre fixe.

• Placez les caches de finition (N°12 et 13) entre les profilés horizontaux (N°4 et 5) et les profilés verticaux (N°3) fixés aux vitres fixes.

• Apposez une fine couche de MS Polymère comme indiqué sur le schéma.

• Emboîtez les profilés horizontaux haut et bas (N°4 et 5) sur la vitre fixe puis fixez-les à l'aide des vis ST4x30.

Veillez à ce que la vitre fixe soit complètement emboîtée dans les joints N°22 et 23 des profilés horizontaux.

Etape 2

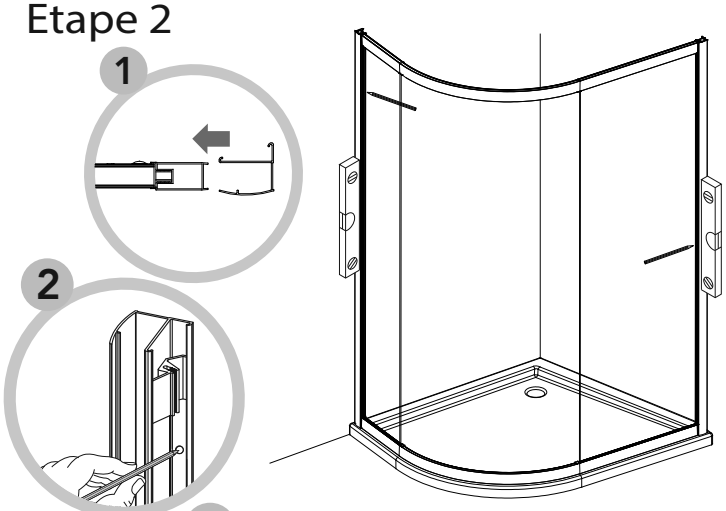

Installation du premier rail mural.

• Insérez les rails muraux en « U » (N°1) sur les profilés verticaux. 1

• Positionnez la structure contre le mur, en retrait d'1cm par rapport au bord du receveur.

• Vérifiez le niveau et tracez un repère sur le mur, le long des rails.

• Marquez d'un point les emplacements où il sera nécessaire de percer 2.

• Retirez la structure pour percer le mur avec un foret 8mm. Insérez les chevilles N°27 ou d'autres chevilles correspondantes à la nature de votre mur.

• Fixez les rails muraux aux murs grâce aux vis ST4x30 (N°29) 3 et aux cache-vis fournis 4.

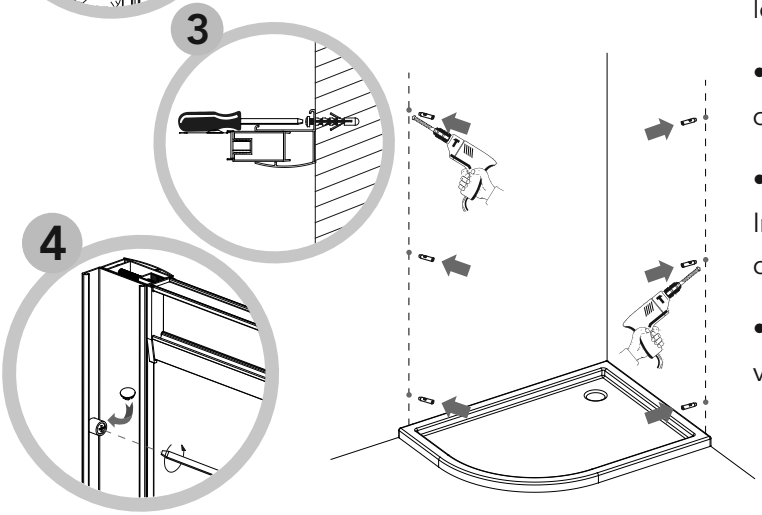

Portes coulissantes d'angle - Olympe - 2/3

Etape 3

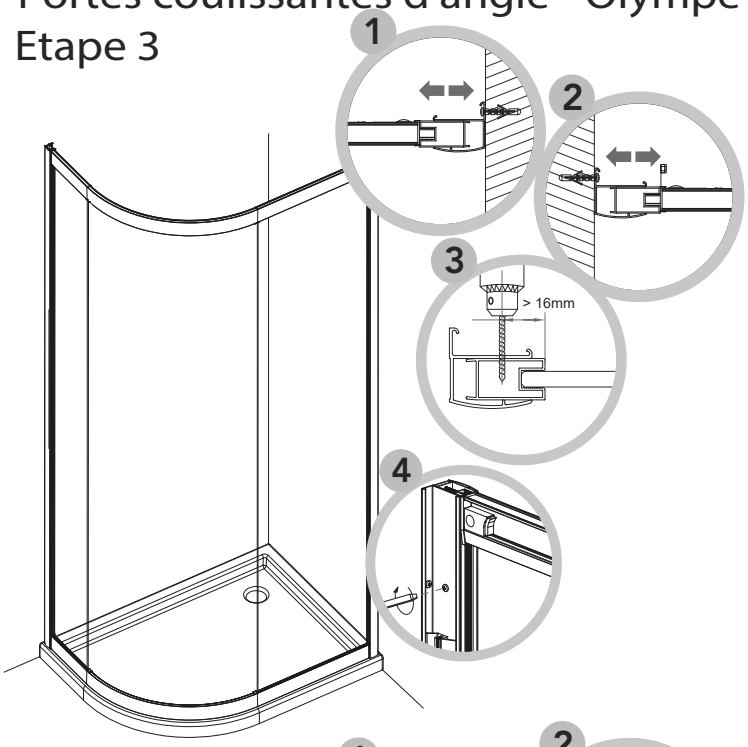

Réglage et fixation de la structure.

• Ajustez la structure si besoin en enfonçant plus, ou moins, les profilés verticaux dans les rails muraux 1 2.

• Percez 3 trous équitablement espacés à travers les rails et profilés, avec un foret 3mm 3.

• Fixez les profilés aux rails grâce aux vis ST3,5x10 (N°28) 4 .

Etape 4

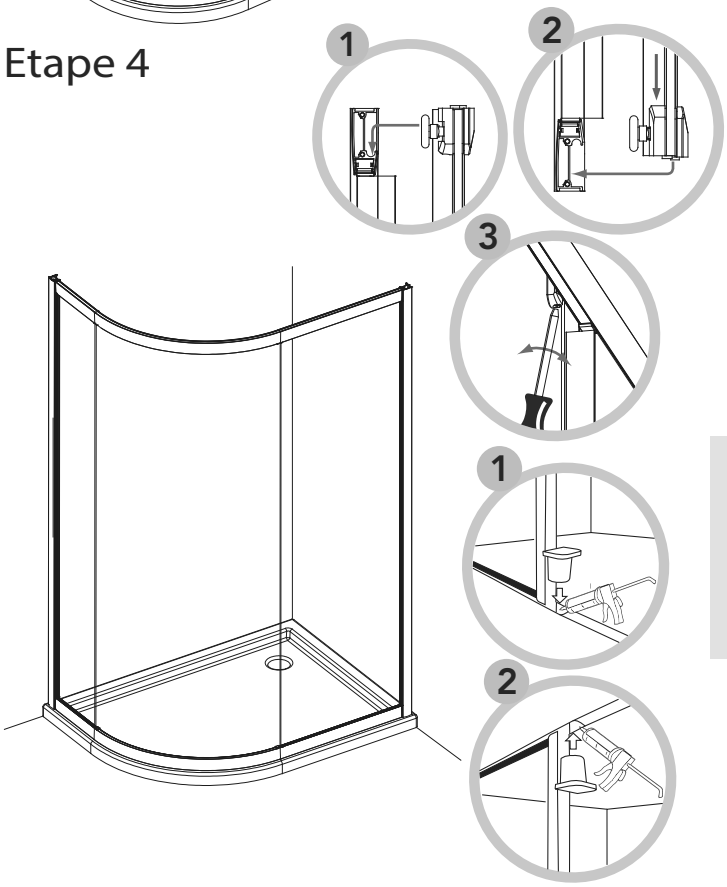

Installation des vitres mobiles sur la structure.

• Soulevez la vitre et guidez les roulettes hautes (N°19) dans le profilé horizontal haut (N°4) 1.

• Utilisez le mécanisme de déclipsage rapide des roulettes basses (N°20) pour les guider dans le profilé horizontal bas (N°5) 2.

• Répétez l'opération avec la seconde vitre mobile.

• Vous pouvez ajuster les roulettes hautes (N°19) en utilisant leur vis de réglage 3.

Les roulettes avec système de déclipsage rapide (N°20) doivent être positionnées en bas et la face de la porte traitée anti-calcaire doit se trouver à l'intérieur de la douche.

Installation des cales vitres.

• Apposez quelques points de MS Polymère puis positionnez les cales vitres (N°14 et 15) aux extrémités des vitres fixes 1 2.

Etape 5

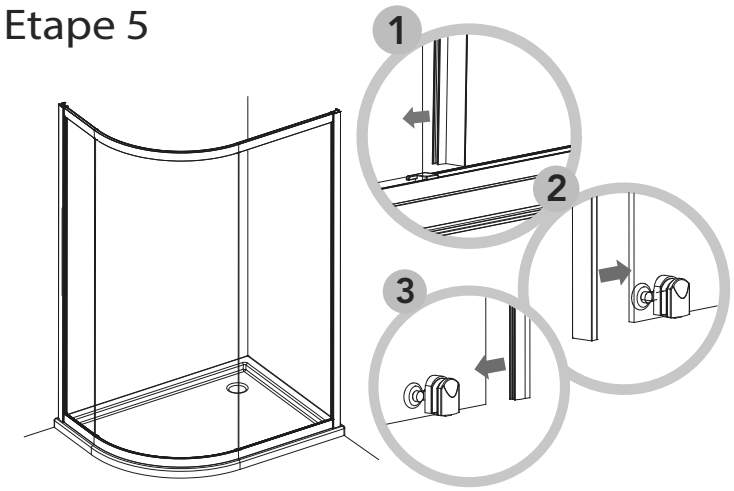

Installation des joints d'étanchéité et de la bande magnétique.

• Enlevez tout excès de MS Polymère posé lors de l'étape n°1.

• Installez le plus petit joint vertical (N°24) sur les vitres fixes (N°6 et 7) 1.

• Installez le plus grand joint vertical (N°25) sur le bord arrière des vitres mobiles (N°8) 2.

• Installez le joint magnétique (N°26) sur le bord avant des vitres mobiles (N°8) 3.

Portes coulissantes d'angle - Olympe - 3/3

Etape 6

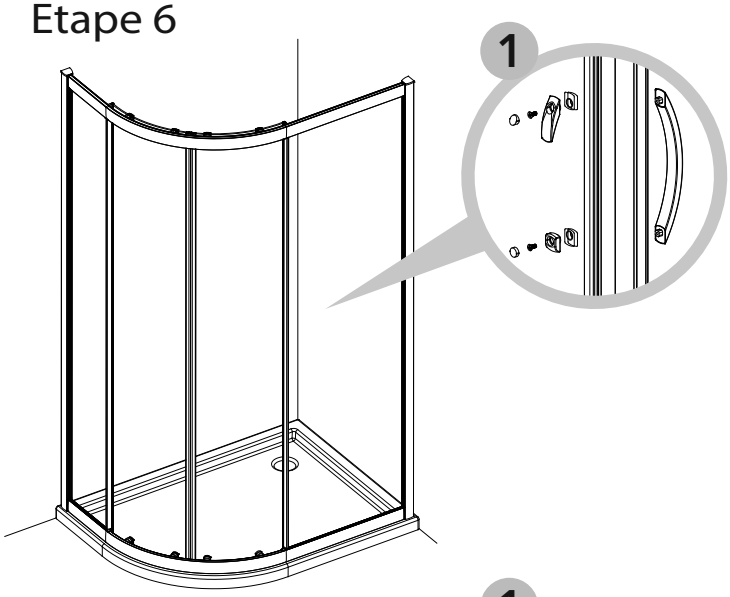

Installation des poignées.

• Installez les poignées sur les vitres mobiles en suivant le schéma.

Etape 7

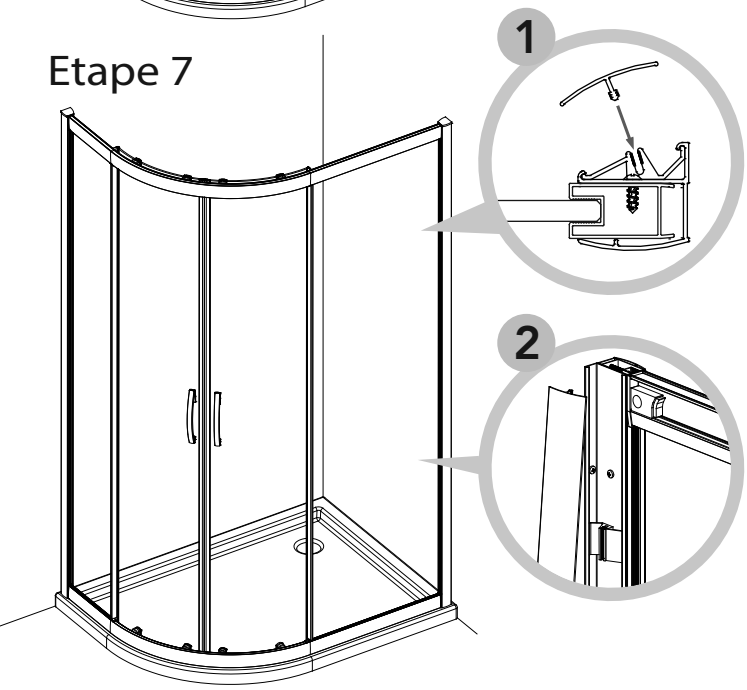

Installation des baguettes et embouts de finition.

• Si l'installation de la structure et de la porte est correcte, insérez 5 clips de fixation N°18 équitablement espacés sur le rail mural. Puis installez la baguette de finition (N°2) sur les clips (N°18) 1 2.

• Installez les embouts (N°9) sur le dessus des profilés verticaux 3.

Etape 8

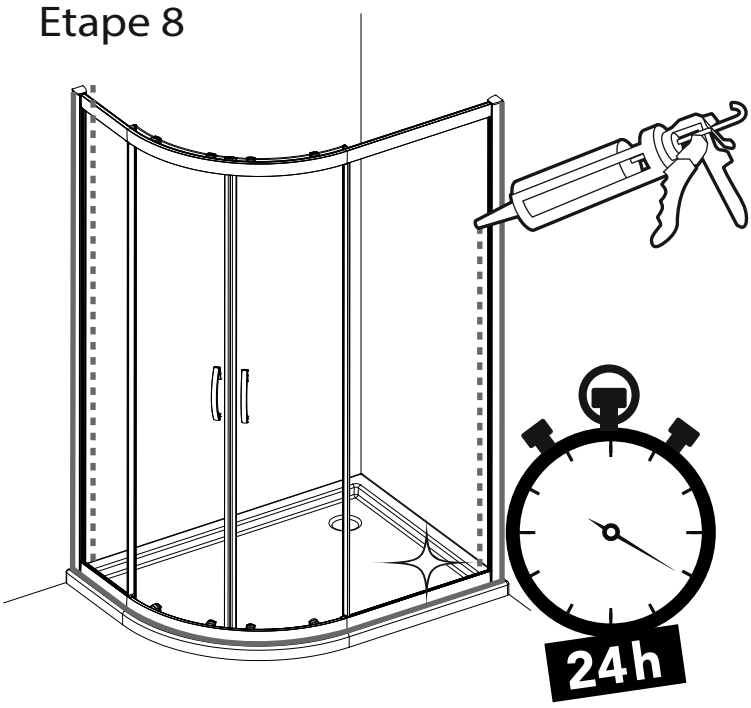

Application du joint en MS Polymère.

• Appliquez un joint en MS Polymère le long des profilés à l'intérieur et à l'extérieur de la douche.

Attente avant utilisation.

• Patientez 24 heures avant d'utiliser votre douche.