Cuvette WC suspendu IDAO

Notice de montage

OSKAB®
POUR TOUS

Retrouvez toutes les informations sur www.oskab.com

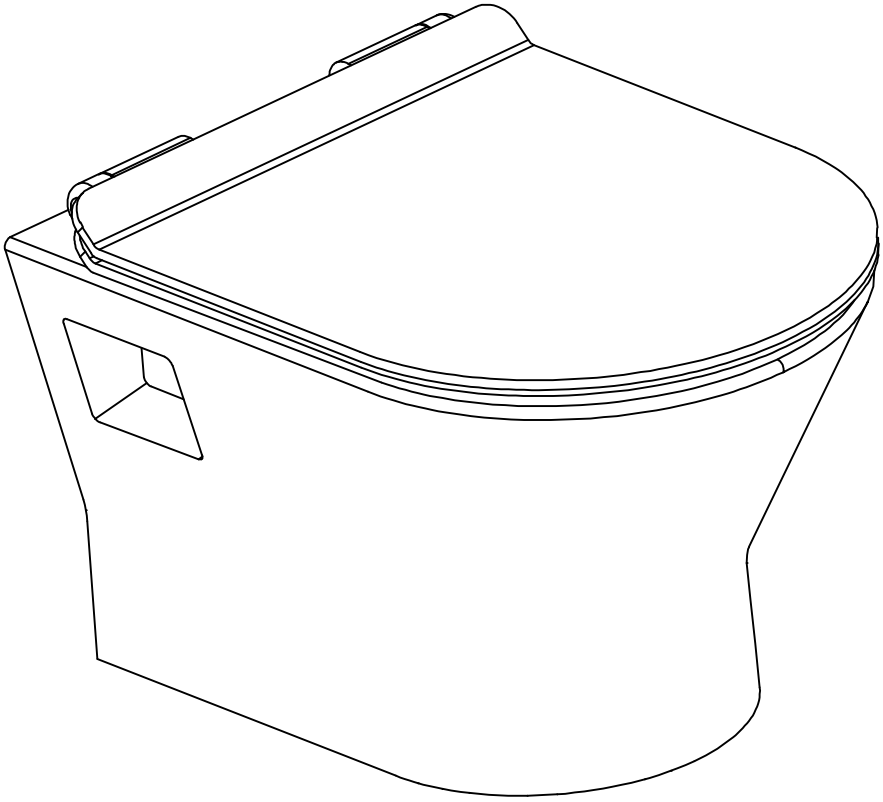

500x360x350

IDAO-060717

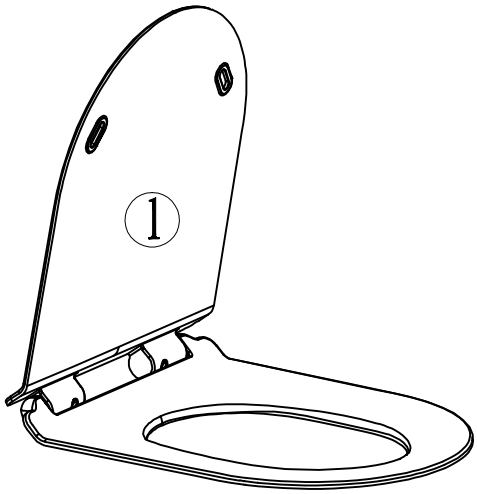

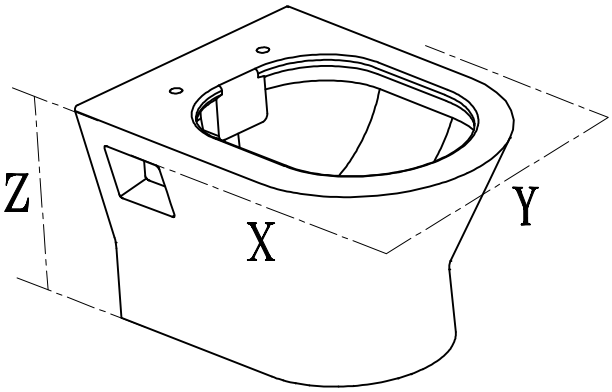

x=500 y=360 z=350

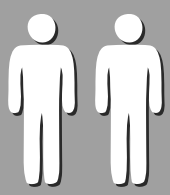

A x2	A1 x2

Non inclus

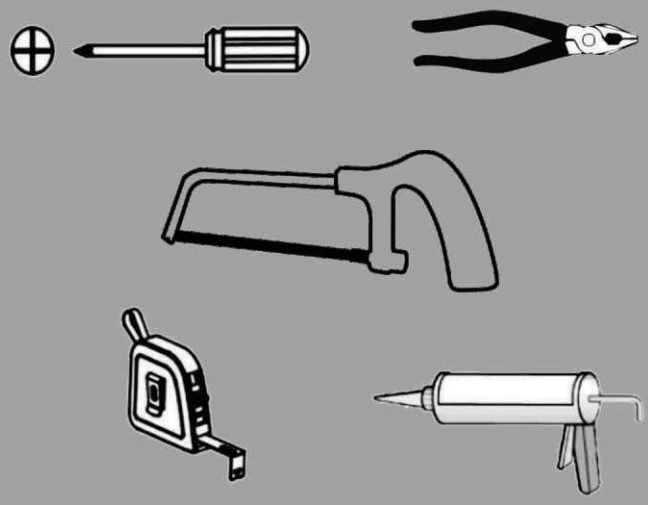

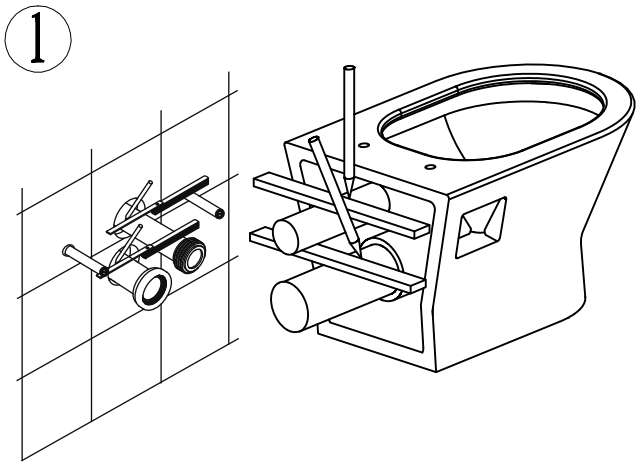
1

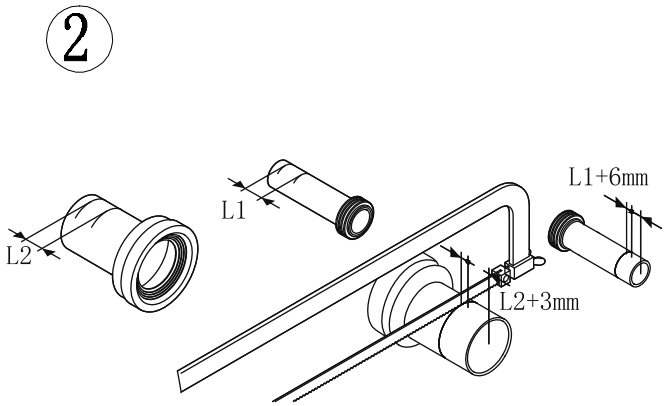
2
L1+6mm
L1
L2
L2+3mm

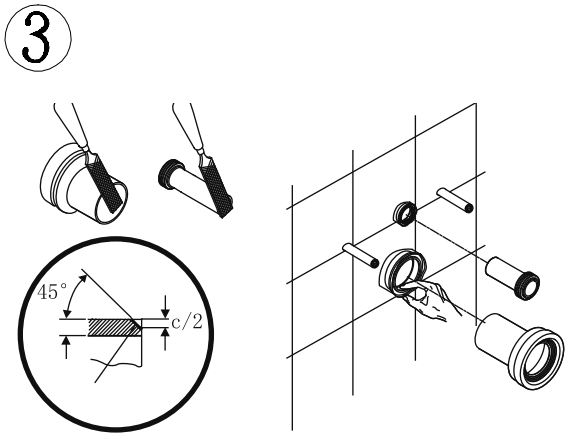
3
45°
c/2

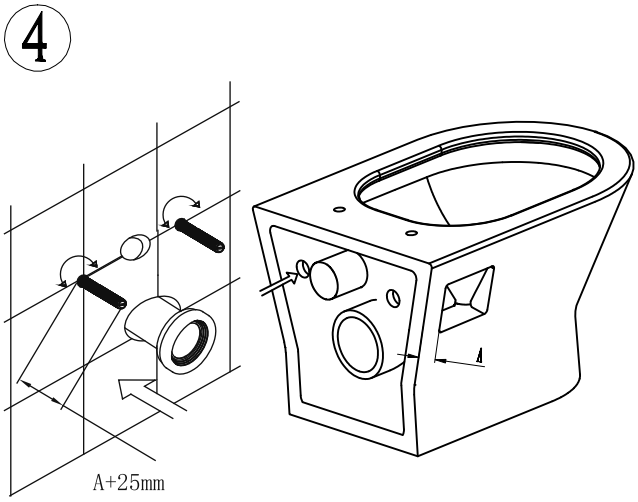
4
A
A+25mm

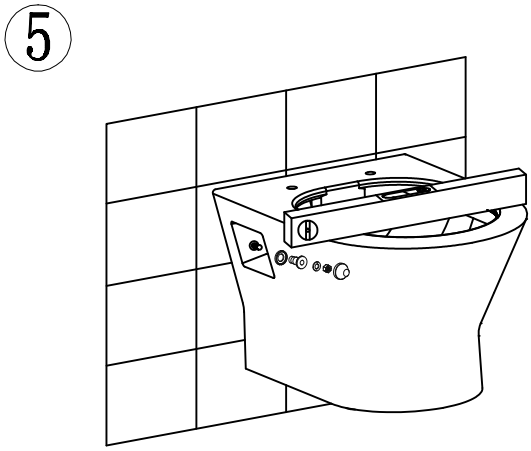
5

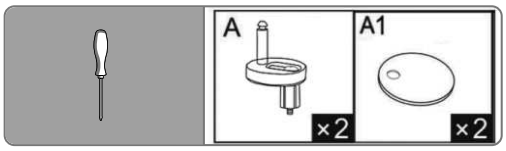
A
×2
A1
×2

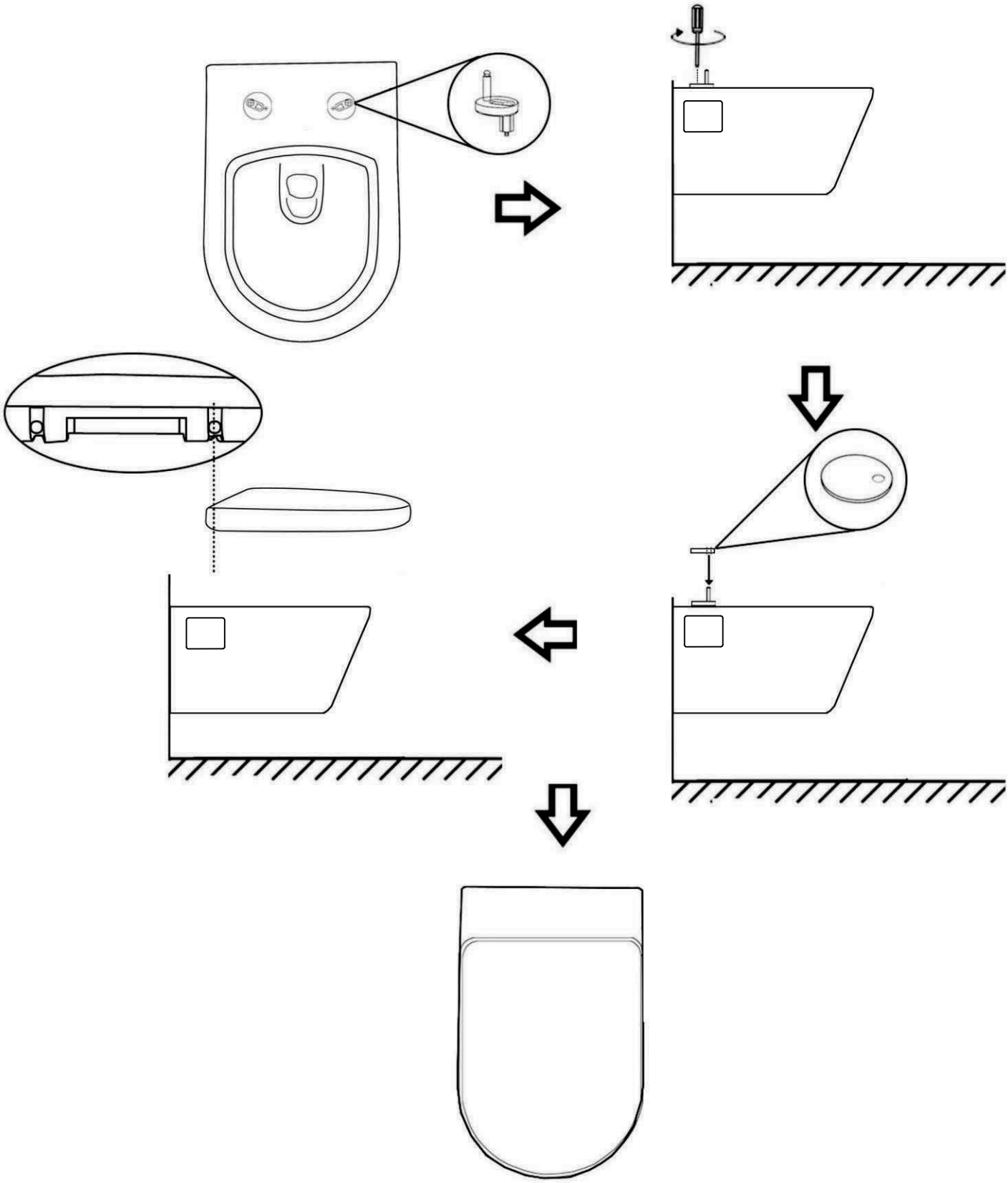

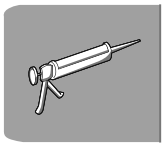

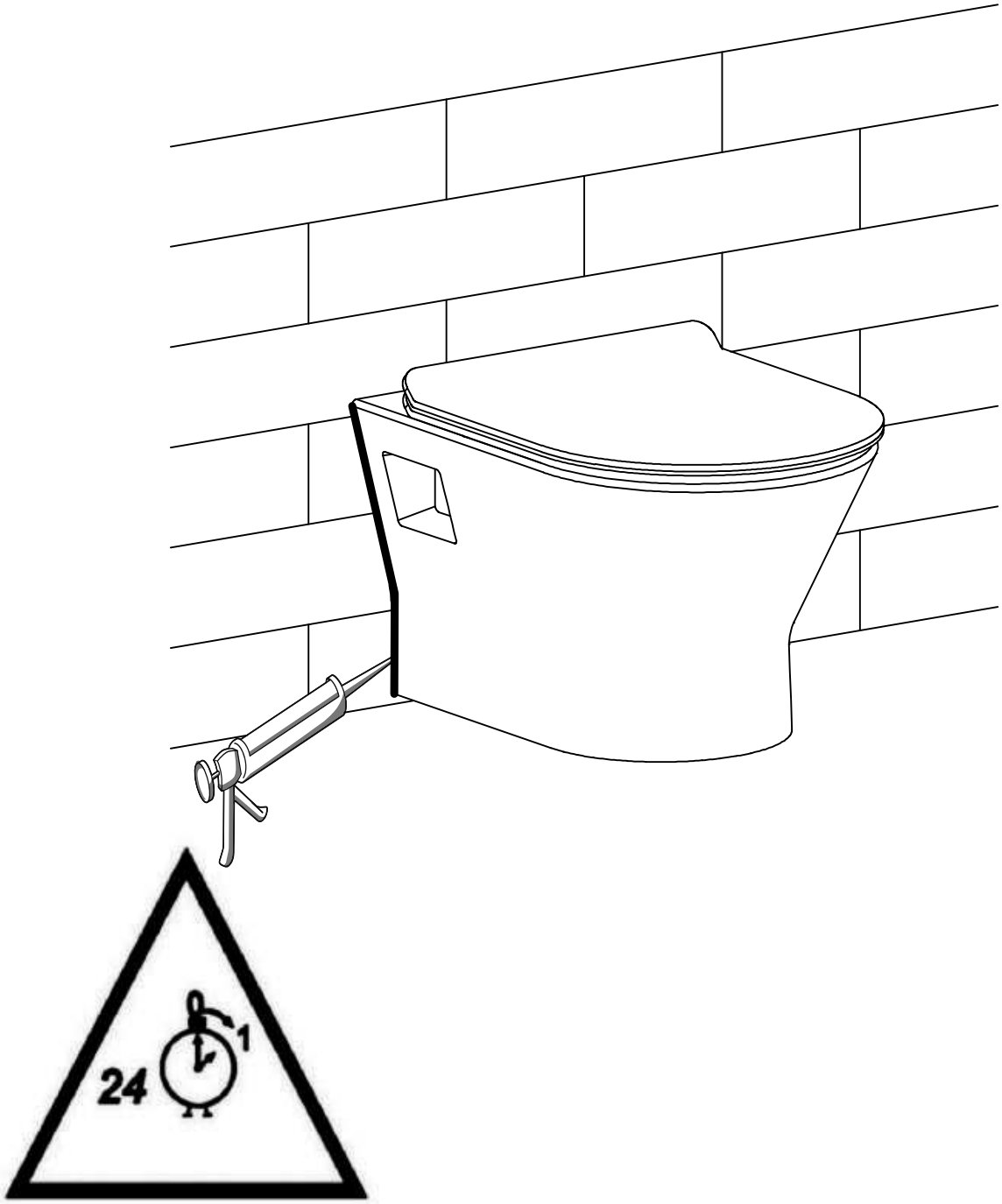
24
1