Cuvette WC suspendu NIAGA

Notice de montage

OSKAB®
POUR TOUS

Retrouvez toutes les informations sur www.oskab.com

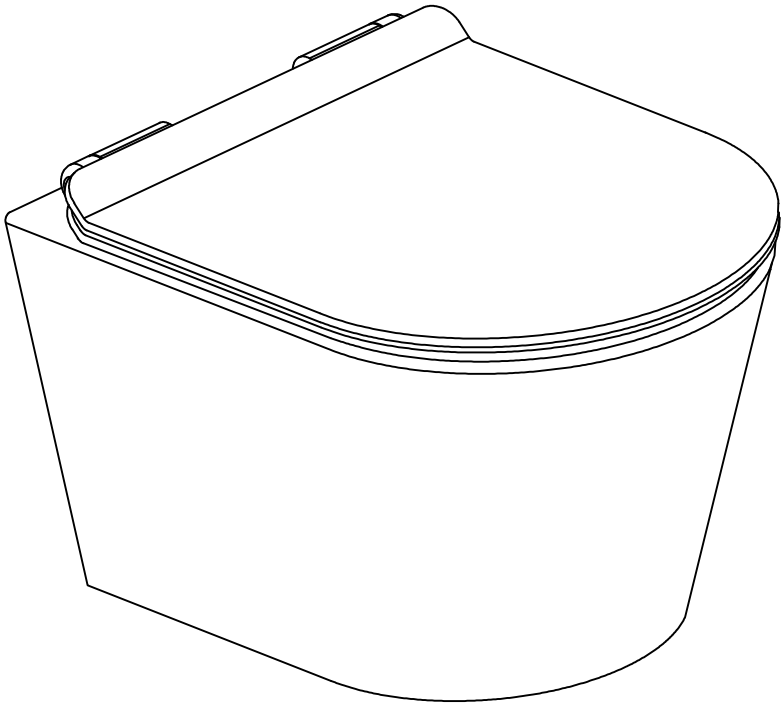

525x370x340

NIAGA-060717

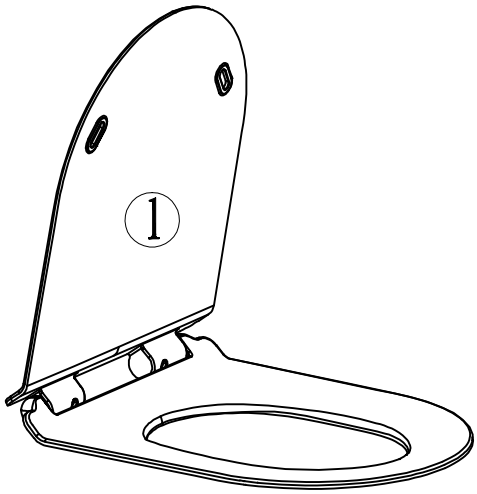

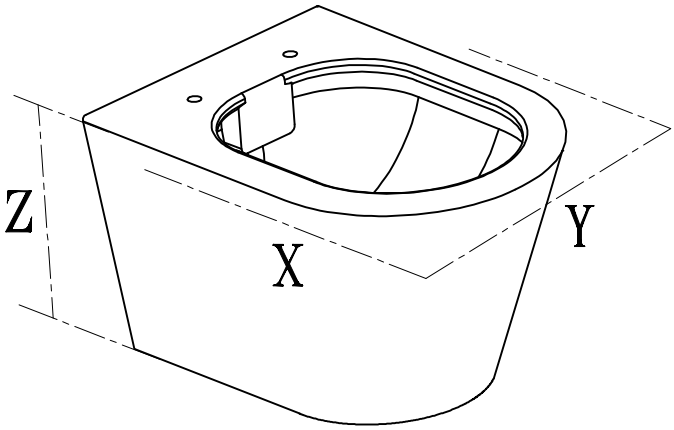

x =525 y =370 z =340

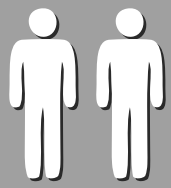

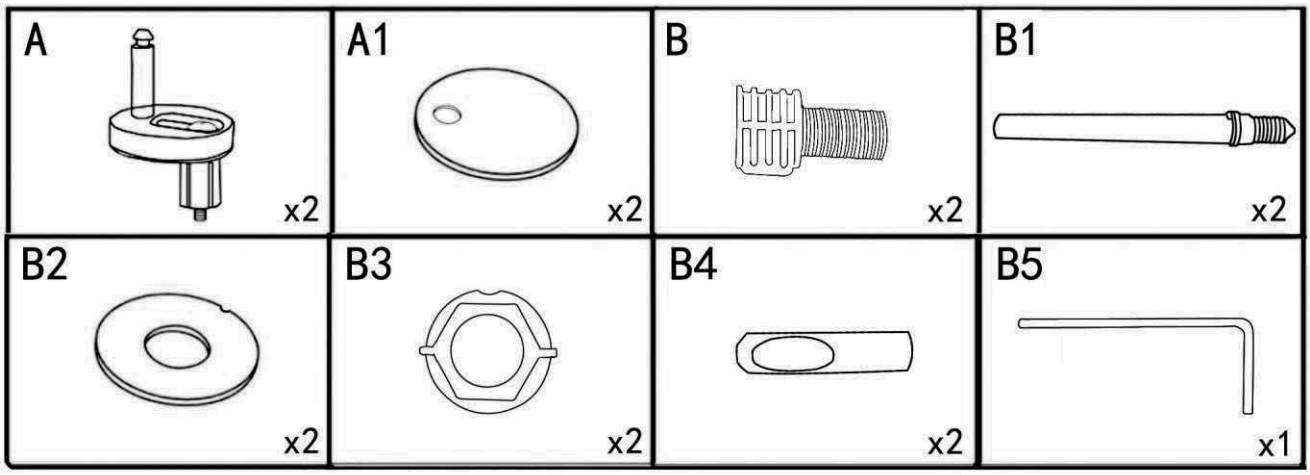

Non inclus

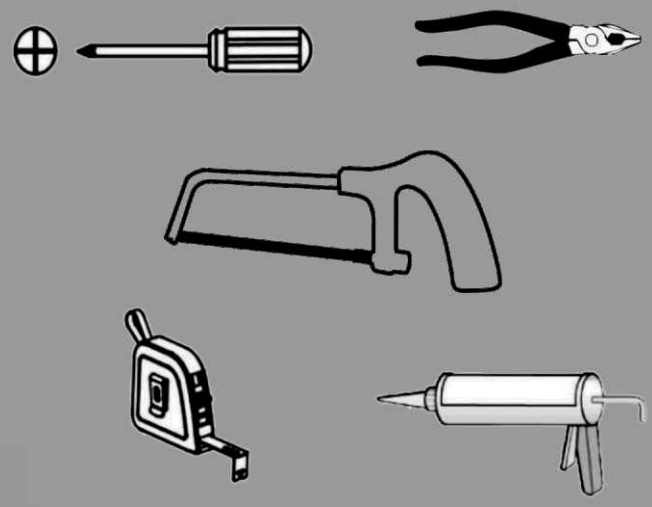

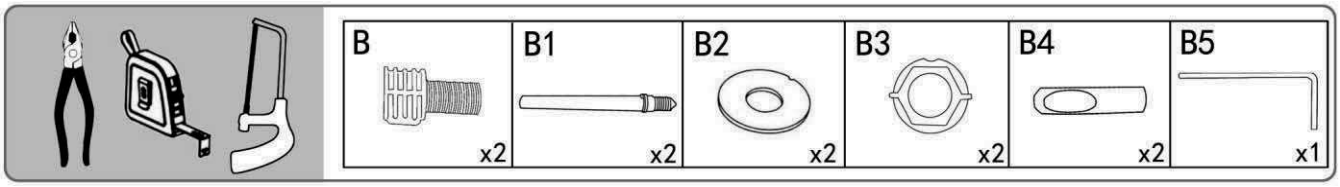
B
x2
B1
x2
B2
x2
B3
x2
B4
x2
B5
x1

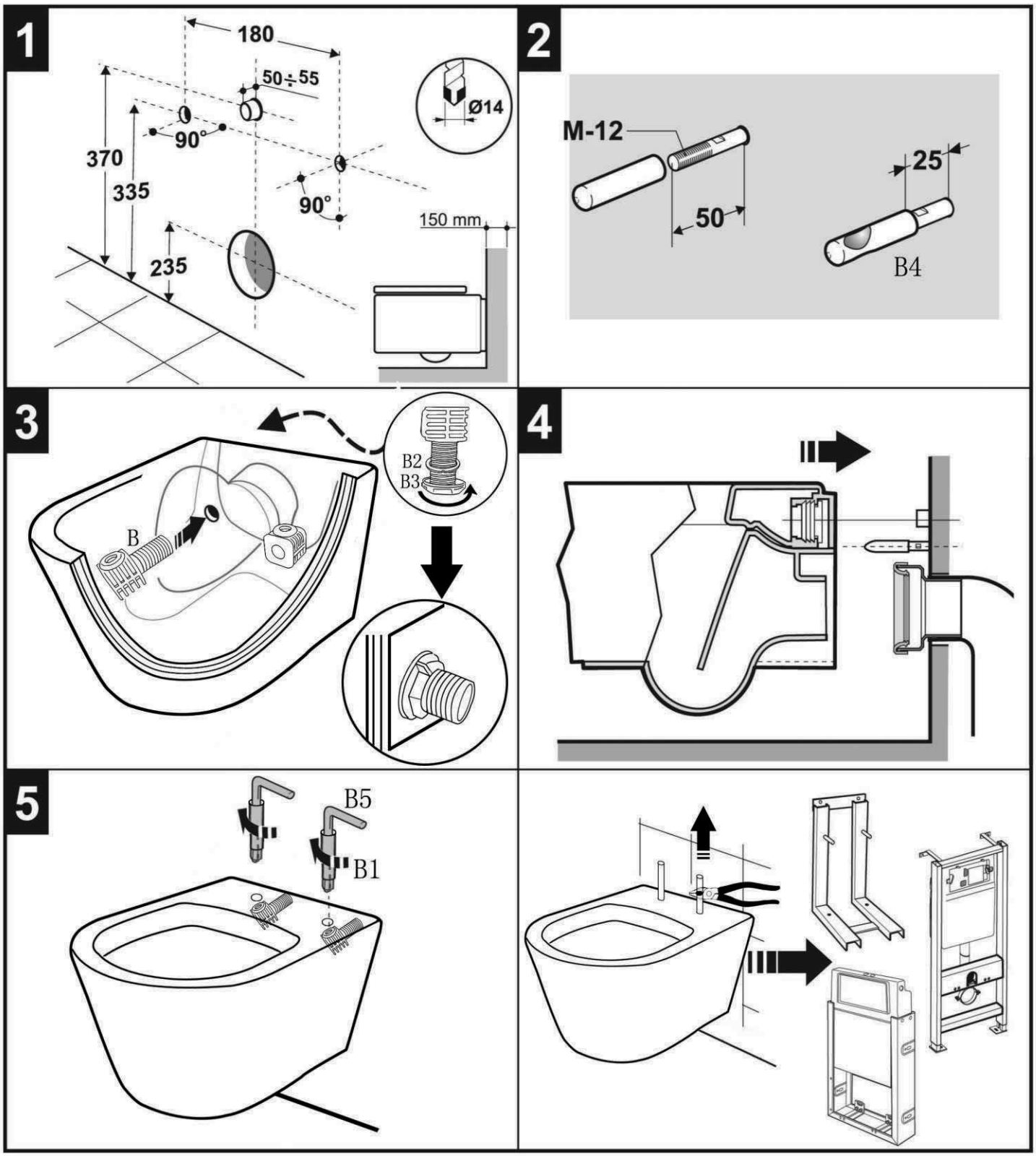
1
180
50÷55
Ø14
90°
370
335
90°
150 mm
235
2
M-12
25
50
B4
3
B2
B3
B
4
5
B5
B1

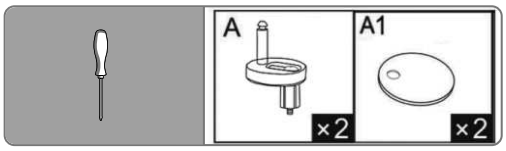
A
×2
A1
×2

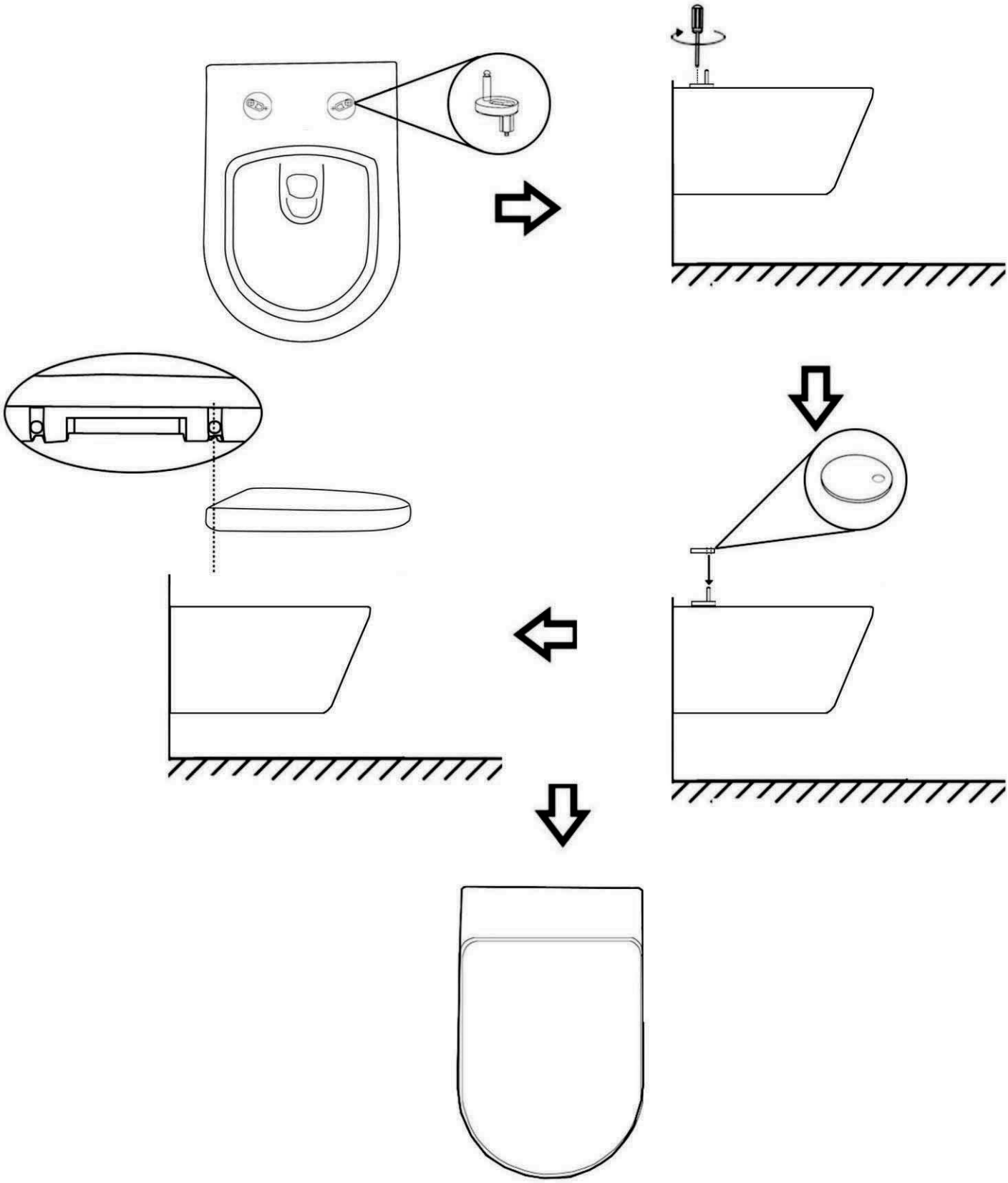

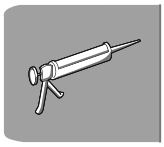

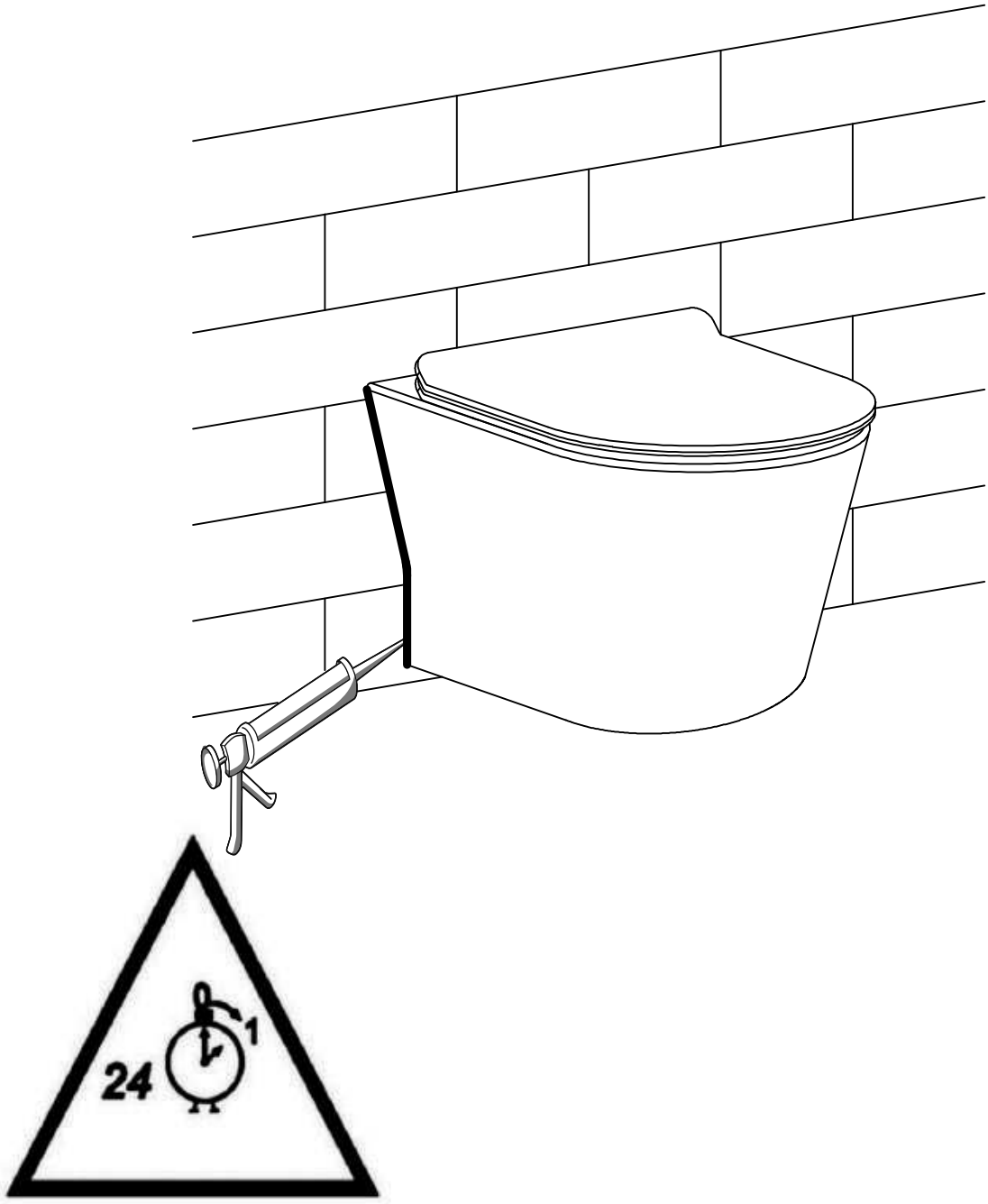
24
1