CCVB 15/1

CAVE A VIN ENCASTRABLE

Photo non contractuelle

- Litrage net total (l) : 20

- Niveau sonore (dB) (A) : 39

- Classe climatique : N-ST

- Classe efficacité énergétique - (2017/1369) : G

Fiche produit provisoire

CCVB 15/1

TYPE D'APPAREIL

Type :	Cave à vin encastrable
Niche :	15 cm
Technologie de froid :	Brassé

CARACTÉRISTIQUES TECH.

Niveau sonore (dB) (A) :	39
Classe climatique :	N-ST
Capacité de rangement :	7 bouteilles standard Bordeaux (750 ml)
Type de Gaz :	R600a
Eclairage :	Led
Porte verrouillable :	Non
Température mini/max (en °C) :	5/18

CONSOMMATIONS

Classe efficacité énergétique - (2017/1369) :	G
Consommation (kWh/an) :	133

CONSEILS D'INSTALLATION

Position des charnières de porte :	Montée à droite

VALEURS DE RACCORDEMENT

Longueur cordon d'alimentation (cm) :	16
Tension (V) :	220-240
Intensité (A) :	<10
Fréquence (Hz) :	50

DIMENSIONS

Hors tout (HxLxP) en mm :	865x145x462
Encastrement (HxLxP) en mm :	870x150x485
Emballé (HxLxP) en mm :	890x200x580
Poids Brut/Net en Kg :	21.5/19.5

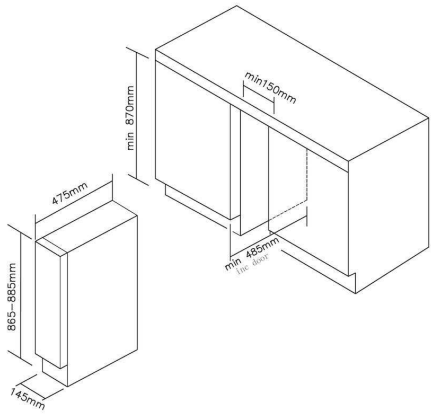

Spécification technique

Article :	34901202
Origine :	CHINE
Code douanier :	84182159
Code EAN	8059019016535

S.A.S. GROUPE CANDYHOOVER au capital de 13.170.132 euros SIEGE SOCIAL: 53 boulevard Ornano 93200 Saint Denis RCS bobigny n°016 250 102 - France SIRET 016 250 102 00155