Sait si bien le faire

FOUR EMAIL LISSE

FCS605X

- Esthétique **SMART**
- Four Multifonction Email Lisse
- **5 Fonctions**
- Classe **A**
- Volume net utile : **65L**
- Inox anti-trace
- Porte Miroir
- Programmateur électronique **Touch**

LES PLUS PRODUITS

GRIL

La nouvelle configuration de repositionnement du grill permet une meilleure répartition de la chaleur en garantissant de meilleurs résultats de cuisson. En outre, elle assure une meilleure sécurité lors de l'insertion des plats.

CHALEUR TOURNANTE

Recommandée pour la cuisson de patisseries ou de gâteaux qui exigent de garder un croustillant, avec un cœur moelleux. Les résistances de sole et de voute sont en fonctions avec la turbine.

FICHE TECHNIQUE

Code EAN Inox	8016361932128
TYPE	
Esthétique	Smart
Intégrable	Oui
Coloris	Inox Anti-trace
CARACTERISTIQUES FOUR	
Cuisson	Chaleur Tournante
Type de nettoyage	Email Lisse
Programmateur	Timer Touch
Nombre de fonctions	5
Nombre de modes de cuisson	4
Convection naturelle	Oui
Chaleur tournante	Oui
Gril	Oui
Turbo Gril	Oui
Volume utile du moufle (litres)	65L
Eclairage	Halogène

EQUIPEMENT	
Ventilation tangentielle	Oui
Installation sous plan	Oui
Contre-porte plein verre	Oui
Porte Miroir	Oui
Gradins anti-basculement	Oui
Grilles	1
Lèchefrite	1
CONSOMMATION	
Classe énergétique	A
Consommation en convection naturelle (kWh)	0,87
Consommation en châleur tournante (kWh)	0,82
PUISSANCE	
Puisssance maxi (kW)	2100
Température maxi	280°C
CARACTERISTIQUES TECHNIQUES	
Dimensions d'encastrement HxLxP (cm)	59x56x56
Dimensions Hors tout HxLxP (cm)	59,5x59,5x56,7
Dimensions emballage HxLxP (cm)	66x65x61
Poids net / brut (kg)	28/30
Branchement	Mono 230 V, 16 A

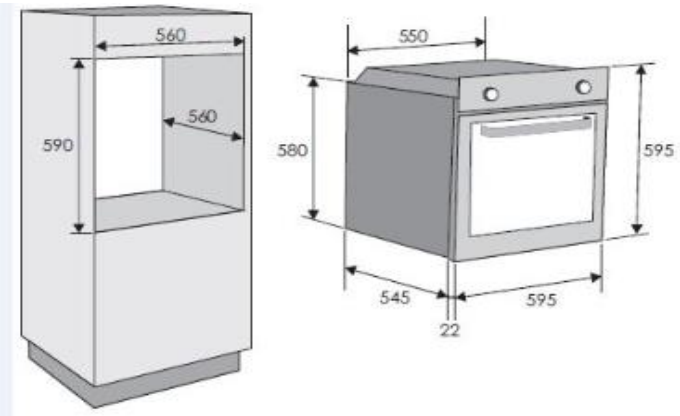

13, Rue Auger - 93697 PANTIN CEDEX - Tél. 01.49.15.92.00 – Fax: 01.49.15.92.10
Service consommateurs CANDY : 02 48 55 80 81