ESL8350RO Lave-vaisselle

Un nettoyage parfait dans tous les recoins

Le bras de lavage satellite assure une couverture totale de la cavité en changeant continuellement l'angle d'aspersion pour atteindre tous les recoins, même sur les éléments rapprochés ou les plats très encombrants.

Technologie AirDry

Ce système améliore les performances de séchage grâce à une ouverture automatique de la porte de 10 cm en fin de cycle de séchage afin d'accélérer le processus d'évaporation au contact de l'air ambiant.

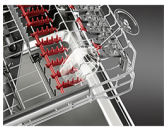

Un soin parfait pour les verres grâce aux SoftGrips

Grâce aux SoftGrips qui maintiennent les verres à pied bien en place durant le lavage, Vous n'avez plus besoin de passer du temps à laver vos verres délicats à la main.

Autres bénéfices

• Programme spécial verres 45°C, pour un lavage en toute sécurité

Caractéristiques

• LAVE-VAISSELLE
•ENCASTRABLE 60CM
•Tout Intégrable
•RealLife™ - VOLUME XXL (164L)
•Moteur inverter
•Affichage Led Ambre
•Départ différé 24h
•Spot control 2 couleurs
•Bras de lavage " Satellite "
• 6 programmes, 5 températures
•Consommation en eau par cycle: 11 litres
•Programme My Favori
•Voyants sel et rinçage
•Fonction Auto-Off
•Option Time Manager
•Option XtraDry
•Water sensor
•Tiroir à couverts
•Flexilift (panier supérieur ajustable)
•Panier supérieur: 2 soft spikes® , 6 soft grips
•Type de séchage: AirDry Technology
•Ouverture automatique de la porte après le cycle de lavage
•Sécurité anti-débordement
•Sécurité Aqua-contrôle
•Possibilité de connecter l'appareil à une arrivée d'eau chaude

Spécifications techniques

• Nombre de couverts : 15
•Classe énergétique* : A++
•Conso. énergétique annuelle (kWh/an)* : 270
•Conso. énergétique / cycle (kWh)* : 0.95
•Conso. annuelle eau (L)* : 3080
•Efficacité de séchage : A
•Programme de référence : Eco 50°C
•Durée du cycle de référence (min)* : 233
•Niveau sonore dB(A)** : 44
•Taille (cm) / Installation : 60 / Tout intégrable
•Efficacité de lavage : A
•Programmes : AutoFlex 45°C-70°C, Eco 50°C, FlexiWash®, Verres 45°C, Intensif 70°C, QuickPlus 60°C 30 minutes
•Type d'installation de la porte d'habillage: : SmartFit
•Possibilité d'installation en hauteur : -
•Dimensions HxLxP (mm) : 818x596x550
•Dimensions d'encastrement HxLxP en mm: : 820 / 900 X 600 X 570
•Dimensions emballées HxLxP (mm) : 870x635x680
•Poids brut/net (kg) : 40.1 / 38.67
•Ampérage (A) : 10
•Tension (V) : 220-240
•Longueur de câble (m) : 1.6
•Tuyau d'eau / vidange (cm) : 180/180
•Fabriqué en : Italie
•Code EAN : 7332543560196

Description produit

Electrolux911 436 349
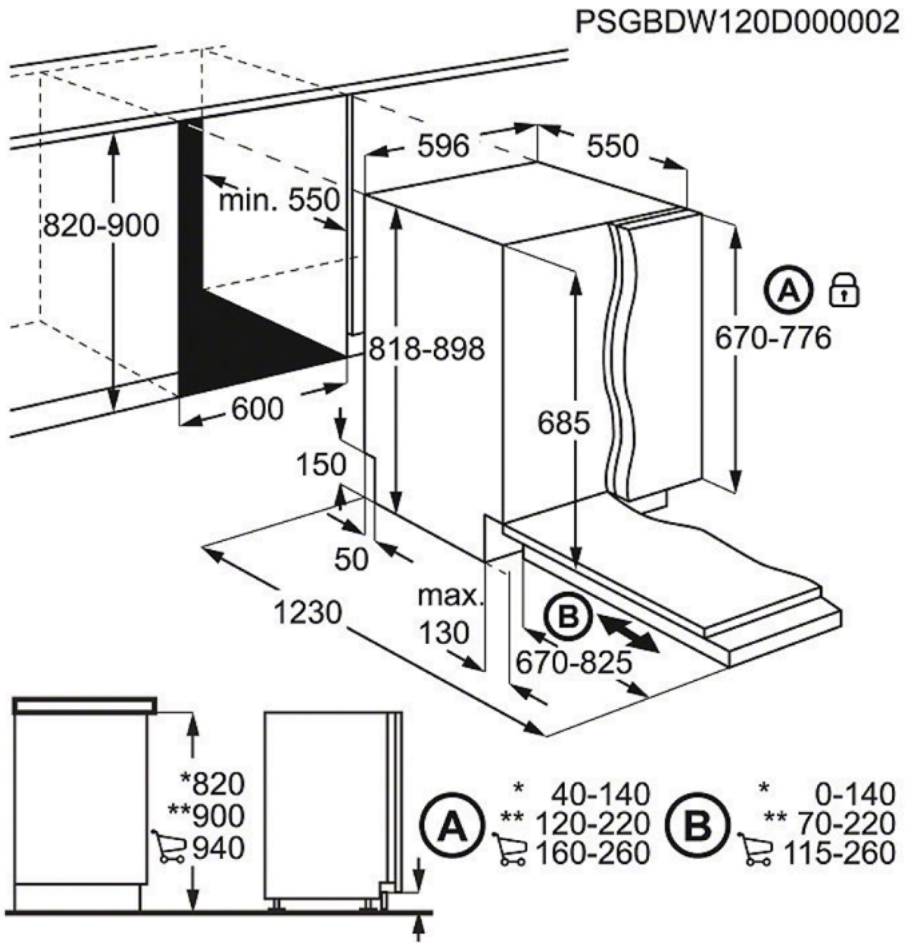
ESL8350RO Lave-vaisselle