EHH3320NVK Table de cuisson

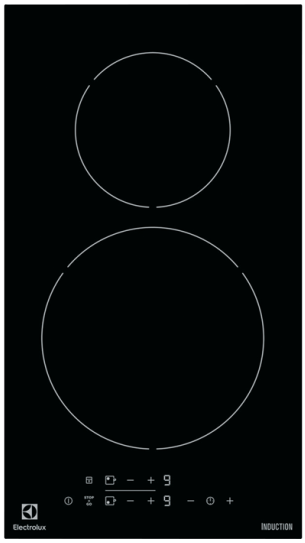

Découvrez notre gamme de dominos.

Associez cette table de cuisson modulaire à d'autres tables modulaires Electrolux afin de concevoir votre mélange de modes de cuisson personnalisé : gaz, induction et vitrocéramique.

Propre en un coup de chiffon grâce à la technologie à induction

Grâce à sa technologie à induction professionnelle, les éclaboussures et débordements ne sèchent pas et se nettoient d'un coup de chiffon.

Un accès direct à toutes les commandes

Les commandes de cette table de cuisson ont été pensées pour vous permettre d'y accéder facilement.

Autres bénéfices

- Fonction Booster pour accélérer la cuisson en atteignant instantanément une chaleur élevée
- Fonction Stop and Go pour mettre en pause la cuisson à tout moment
- Pour votre sécurité, la zone de cuisson détecte vos récipients.

Caractéristiques

- Domino
- Bandeau de commandes Frontal
- Commandes individuelles électroniques par touches sensitives
- 2 boosters
- 2 minuteurs
- 15 positions de puissance
- Foyer ARC Induction : 1400/2500W/145mm
- Foyer AVC Induction : 2300/3700W/210mm
- Fonction pause Stop &Go
- Verrouillage des commandes
- Arrêt automatique
- Détection des casseroles
- Anti-débordement
- Anti-surchauffe
- Sécurité enfants
- Installation facilitée Optifix™: joint d'étanchéité et agrafes pré-intégrés

Spécifications techniques

- Nombre de zones de cuisson : 2
- Technologie de chauffe de la table : Induction
- Diamètre des zones de cuisson : Ø en cm:*
- Arrière centre : 14.5
- Avant centre : 21
- Consommation énergétique par zone de cuisson (CE cuisson électrique) : en Wh/kg:*
- Arrière centre : 178.1
- Avant centre : 176.9
- Consommation énergétique de la table de cuisson Wh/kg (CE table de cuisson)* : 177.5
- Couleur : Noir
- Dimensions LxP (mm) : 290x520
- Dimensions d'encastrement HxLxP (mm): : 46x270x490
- Cordon (en m): : 1.1
- Puissance électrique totale maximum (W) : 3700
- Tension (V) : 220-240
- Injecteurs gaz de ville: : non
- Gaz butane/propane: : non
- Gaz de ville Corse: : non
- Poids brut/net (kg) : 5.9 / 5.5
- Dimensions emballées HxLxP (mm) : 118x388x600
- Fabriqué en : Italie
- Code EAN : 7332543453856

Description produit

Electrolux949 738 726

EHH3320NVK Table de cuisson
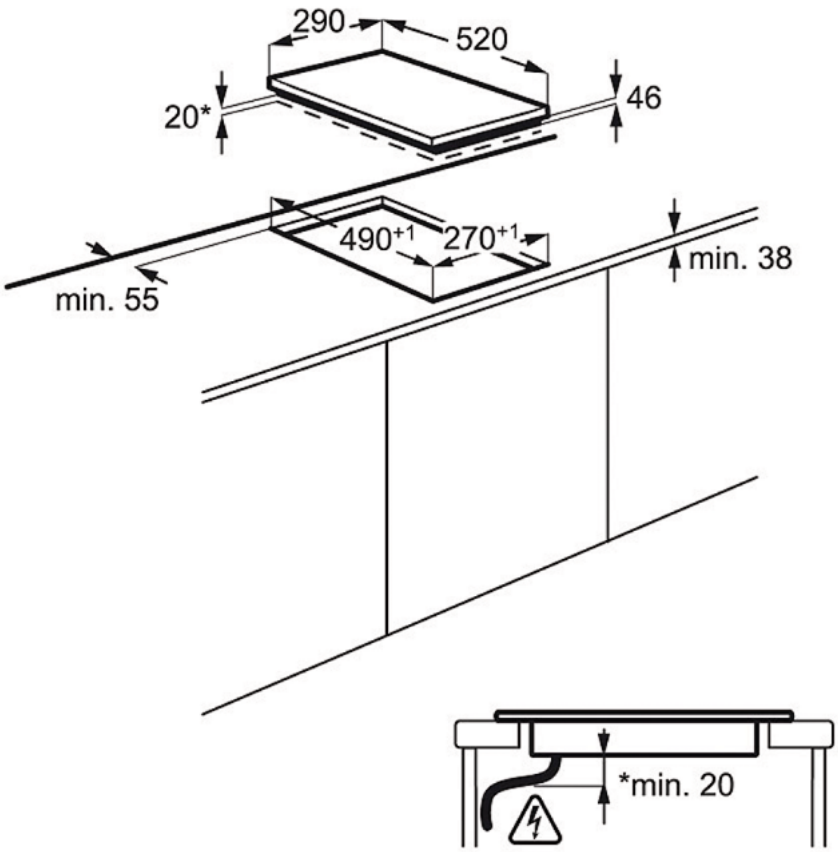
PSGBHO130D000121