Neat

H70250 201 - Hotte en îlot Silverline Neat 50 cm coloris Rose

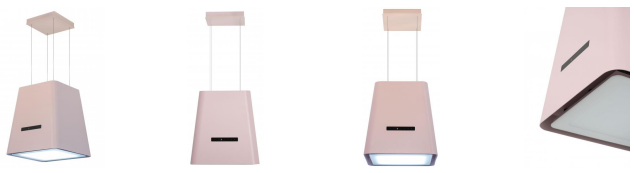

SILVERLINE +

822 .00€

PRIX PUBLIC INDICATIF HT CONSEILLÉ

Filtre à charbon inclus.

Description:
Hotte livrée en version recyclage, classe énergétique B

SPÉCIFICATIONS TECHNIQUES
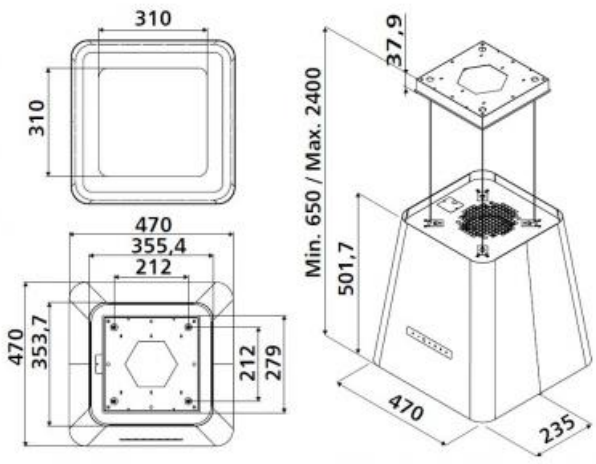
Couleur :	Rose
Largeur (en mm) :	470
Profondeur (en mm) :	470
Hauteur (en mm) :	501,7
Hauteur mini (en mm) :	650
Hauteur maxi (en mm) :	2400
Type de hotte :	Ilot
Position moteur :	Interne
Nombre de moteurs :	1
Nombre vitesse aspiration :	4
Type d'aspiration :	Recyclage
Indicateur de saturation des filtres :	Oui
Débit d'air minimum (m3/h) :	208
Débit d'air max (m3/h) :	740
Niveau sonore min (dB) :	40
Niveau sonore max (dB) :	65
Pression (PBEP)(PA) :	446
Consommation électrique annuelle (AEC)(KWH/A) :	54
Eclairage :	Lampes LEDs
Nombre de lampes :	1 x 9,5 W
Filtres à graisse :	Filtre à graisse inclus
Types de filtres à graisse :	Aluminium
Filtre à charbon :	Filtre à charbon inclus
Types de filtres à charbon :	Filtre à charbon actif
Référence filtre à charbon :	F019
Classe d'efficacité énergétique :	B
Classe d'efficacité fluidodynamique :	A
Type de commande :	Sensitive touch