7.3 Déclaration de conformité conformément à la directive CEM

Mise en circulation dans l'UE

SCD Luisina
La boisinière
35530 Servon sur Vilaine
FRANCE
Tel : +33(0)299002424
Fax : +33(0)299002422
www.luisina.com

Fabricant:

SILVERLINE Endüstri A.Ş.
Organize Sanayi Bölgesi
Merzifon/Amasya
TURQUIE

Produit:

Hotte aspirante UNZI

Par la présente, nous certifions que le produit mentionné ci-dessus correspond à toutes les définitions de la directive CEM 2004/108/CE.

Le produit mentionné ci-dessus répond aux demandes des directives suivantes:

- Directive relative à la basse tension 2006/95/CE
- Directive CEM 2004/108/CE

CE

HOTTE ASPIRANTE

MANUEL D'UTILISATION

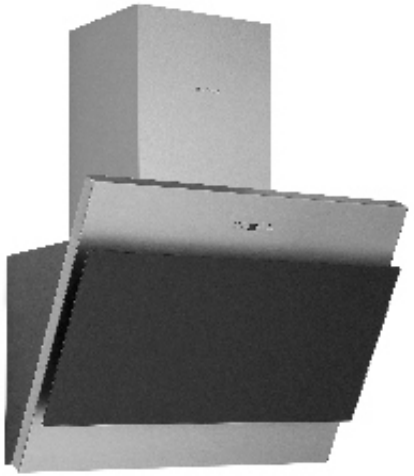

H21190
UNZI

SILVERLINE®

luisina
DESIGN
www.luisina.com

PRÉSENTATION DE L'APPAREIL

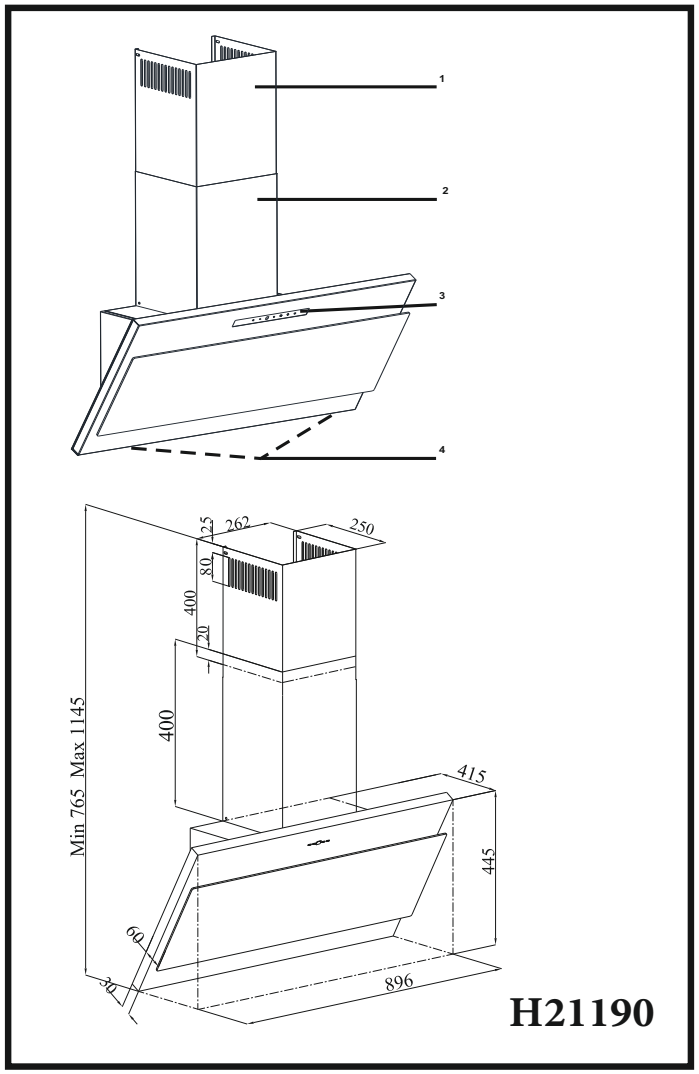

1) Cheminée interne
2) Cheminée externe
3) Panneau de commande
4) Éclairage de cuisinière

Merci beaucoup!

Vous pouvez joindre notre service après-vente sous le numéro suivant:

Societe Francaise de Garantie
Impasse Evariste Galois
Cs 30001
13106 Rousset Cedex

Hotline tel: 04 88 78 89 00
Mise à jour: 28/01/2014

Par e-mail: sfg@sfg.fr

© Toute reproduction ou publication partielle est interdite.

Cher client,

Nous vous remercions de la confiance que vous nous témoignez par l'acquisition de cette hotte SILVERLINE.

Cet appareil est conçu de façon à répondre aux exigences de l'usage privé à domicile.

Nous vous prions de respecter attentivement cette notice d'emploi, qui est la base de toute utilisation/manipulation de la hotte.

Cet appareil est conforme aux conditions européennes de sécurité selon la réglementation CE.

Le fabricant décline toute responsabilité pour les dommages aux personnes et objets qui sont la conséquence d'une installation, utilisation ou manipulation erronée ou incorrecte de l'appareil.

Le fabricant se réserve le droit d'effectuer des modifications de modèle éventuellement nécessaires au niveau des types d'appareil. Ceci concerne des modifications relatives à une utilisation plus agréable, la protection de l'utilisateur et de l'appareil ainsi que des adaptations aux standards techniques actuels.

Au cas où, malgré notre contrôle qualité approfondi, vous auriez des réclamations à formuler, nous vous prions de vous adresser à notre service après-vente.

Veuillez conserver ce mode d'emploi en un lieu facilement accessible.

Votre équipe SILVERLINE

AVERTISSEMENTS ET MESURES DE SÉCURITÉ

*Ce produit est conçu pour usage domestique.
*La tension d'utilisation de votre appareil est de 220-240 Volts~50 Hz
*Une prise de terre est utilisée sur le câble du réseau électrique de l'appareil. Ce câble doit être absolument branché à une prise reliée à la terre. ⏚
*Toutes les installations électriques doivent être effectuées par un électricien qualifié.
*Une installation effectuée par une personne non qualifiée pourrait entraîner un dysfonctionnement de l'appareil, ou un endommagement de l'appareil et des accidents.
*Le câble d'alimentation électrique ne doit pas être pincé ou tordu pendant l'installation. Le cordon électrique ne doit pas être installé près des cuisinières au risque de fondre et de causer un incendie.
*Ne branchez pas votre appareil avant d'en avoir terminé l'installation.
*Gardez la fiche dans un endroit accessible afin de pouvoir la déconnecter en cas de danger.
*Ne touchez pas les lampes lorsqu'elles sont restées allumées pendant longtemps. Étant donné qu'elles sont chaudes elles pourraient vous brûler la main.
*Les hottes aspirantes sont conçues pour être utilisées pour un usage domestique de cuisine normale. Si elles sont utilisées à d'autres fins, une panne pourrait survenir et dans ce cas, elles ne seront plus sous garantie.
*Respectez les règles et consignes en vigueur en matière d'installation de la sortie d'air. (Cet avertissement ne s'applique pas à l'appareil utilisé sans cheminée.)
*La cuisson des aliments à flamber ne doit pas être réalisée sous l'appareil.
*Démarrez votre appareil après avoir posé la casserole, la poêle, etc. sur la plaque. Sinon, la température élevée pourrait entraîner la déformation de certaines parties de votre appareil.
*Avant de retirer la casserole, la poêle, etc., de la plaque, posez leur couvercle dessus.
*Ne laissez pas de l'huile chaude sur la plaque, car les casseroles qui contiennent de l'huile chaude peuvent s'enflammer.
*Faites attention aux rideaux et protections pendant la cuisson d'aliments comme les fritures car l'huile peut sauter.
*Assurez-vous que les filtres sont convenablement changés. Les filtres qui ne sont pas changés en temps opportun pourraient causer un incendie puisqu'ils sont maculés d'huile.
*N'utilisez pas les matériaux filtrants qui ne sont pas ignifuges à la place du filtre.
*N'utilisez pas votre appareil sans filtre en aluminium ; Ne retirez pas les filtres lorsque l'appareil est en marche.
*En cas de flammes, coupez l'alimentation de l'appareil et des appareils de cuisson (Pour couper l'alimentation de l'appareil, il suffit de le débrancher de la prise).
*Votre appareil pourrait causer un incendie si le nettoyage n'est pas effectué périodiquement.
*Coupez l'alimentation de l'appareil avant de procéder à l'entretien. (Arrêtez l'alimentation de l'appareil en le débranchant)
*Lorsque la hotte et les appareils fonctionnant avec une énergie autre que l'électricité sont utilisés au même moment, la pression négative dans la pièce ne doit pas être supérieure à 4 Pa (4 x 10^{-5} bar).
*Si un appareil fonctionnant avec du carburant ou un combustible gazeux se trouve au même endroit que votre hotte, le conduit d'échappement de cet appareil doit être totalement isolé de son volume et être de type hermétique.
*Lorsque la cheminée est branchée à votre appareil, utilisez des conduits de 150 mm ou 120 mm de diamètre. Les raccords de tuyaux doit être le plus court possible avec le minimum de coudes.

*Gardez l'ensemble des équipements hors de la portée des enfants car ils pourraient se révéler dangereux pour eux.
*Assurez-vous que les enfants ne jouent pas avec l'appareil. Ne permettez pas aux enfants d'utiliser votre appareil.
*Si le câble électrique est endommagé, il doit être remplacé par son fabricant, son service d'entretien ou par un personnel spécialisé dans le même domaine afin d'éviter toute situation dangereuse.
*En cas de flamme, coupez l'alimentation de la hotte et des appareils de cuisson, puis couvrez la flamme. N'utilisez jamais l'eau pour éteindre les flammes.
Utilisez un fusible de « 6 A MAX » lors de l'installation de la hotte de cuisine pour votre sécurité.

ATTENTION !: Les parties accessibles peuvent devenir chaudes lorsqu'elles sont utilisées avec un appareil de cuisson.

L'appareil ne doit pas être utilisé par les enfants, des personnes présentant des capacités, physiques sensorielles ou mentales réduites ou des personnes qui manquent d'expérience et de connaissances, à moins qu'on leur en ait confié la surveillance ou donné des instructions.

Avertissement relatif au transport et à la manutention.
*Tout matériau utilisé pour l'emballage de votre appareil est recyclable.
*Veuillez respecter les signes inscrits sur la caisse de l'appareil pendant le transport.
*Servez-vous des poignées fixées sur les côtés de la caisse pour porter votre appareil.

Si vous souhaitez transporter l'appareil :
*Conservez l'emballage d'origine.
*Transportez votre produit dans sa caisse d'origine ; respectez les signes relatifs au transport inscrits sur la caisse contenant l'appareil.

S'il n'y a pas d'emballage d'origine :
*Ne placez pas de matériel lourd sur la hotte de cheminée.
*Évitez de donner des coups sur la surface externe de l'appareil.
*Emballez votre appareil de façon à éviter des dommages.

Installation, retirez votre appareil de son emballage :
*Vérifiez que votre appareil ne présente aucune déformation.
*Les dommages et pannes liés au transport doivent immédiatement être signalés au responsable du transport.
*Si vous remarquez un dommage sur votre appareil, veuillez contacter votre fournisseur.
***Ne laissez pas les enfants jouer avec le matériel d'emballage !**

Emplacement de l'appareil :

Une fois votre appareil installé, la distance entre la hotte et la plaque électrique doit être d'au moins 45-65 cm et celle entre la hotte et les plaques à gaz d'au moins 65-75 cm.
(Figure 2)

Plaques électriques 45-65 cm
Plaques à gaz 65-75 cm

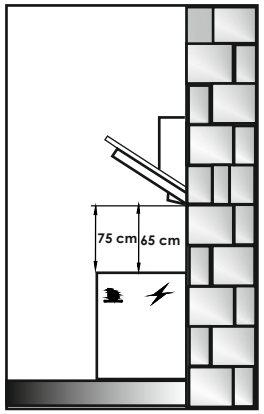

Figure 2

Installation, retirez votre appareil de son emballage :

*Vérifiez que votre appareil ne présente aucune déformation.

*Les dommages et pannes liés au transport doivent immédiatement être signalés au responsable du transport.

*Si vous remarquez un dommage sur votre appareil, veuillez contacter votre fournisseur.

***Ne laissez pas les enfants jouer avec le matériel d'emballage !**

DEBALLAGE DE L'APPAREIL :

Vérifiez que votre appareil ne présente aucune déformation. Les défauts dus au transport doivent être immédiatement signalés à l'agent de transport. Toute panne détectée sur l'appareil doit également être signalée au fournisseur. Ne laissez pas vos enfants s'amuser avec les matériaux d'emballage.

INSTALLATION
MONTAGE DE LA HOTTE SUR LE MUR:

2 encoches (de type L) permettent d'accrocher l'appareil sur les équerres. Ces encoches sont fournies avec les vis adaptées pour des besoins d'emballage. Avant de monter l'appareil, vissez les encoches aux écrous de clouage M5 à l'aide des boulons M5 X 35.
(Figure 3)

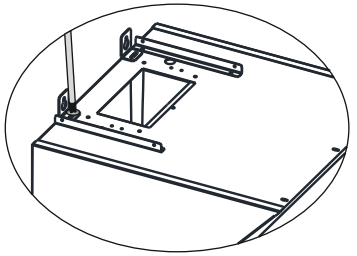

Figure 3

M5 x 35 Ysb
Vis

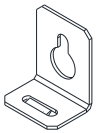

Barre d'accrochage

Forage des trous de montage :

Fixez le schéma d'installation sur le mur et percez les trous sur les points marqués A, B, C, D via une perceuse de 10 mm de diamètre. Pour installer la cheminée, utilisez une perceuse de 6 mm de diamètre en vous référant aux dimensions de hauteur min/ max.
(Figure 5)

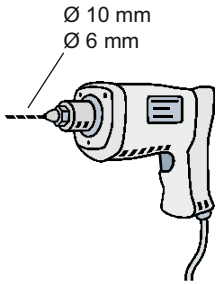

Figure 5

AVERTISSEMENT : Lorsque vous percez les trous de suspension, veuillez respecter le diamètre des trous qui serviront à fixer la hotte aspirante .
Si vous ne le faites pas, alors la hotte ne sera pas montée comme il convient.

Clouage des chevilles :
Clouez des chevilles de 10 mm de diamètre sur les trous A, B, C, D de 10 mm de diamètre. Placez les chevilles de 6 mm de diamètre sur deux trous, de 6 mm de diamètre (Figure 6)

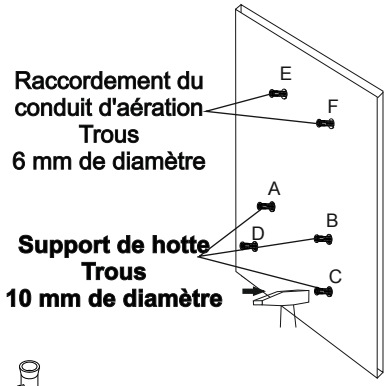

Figure 6

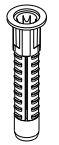

Cheville en plastique de 10 mm

Cheville en plastique de 6 mm

Vis de fixation de la cheminée :
Percez des trous sur le mur à l'aide d'une perceuse de 6 mm de diamètre. Montez la barre de fixation à l'aide des vis de 3,9 x 22 Ysb sur les chevilles en plastique de 6 mm de diamètre.

Percez des trous sur le mur à l'aide d'une perceuse de 10 mm de diamètre. Fixez 2 pcs à l'aide des vis de 5,5 x 60 Ysb sur les points A, B autour des goujons en plastique de 10 mm de diamètre.
Laissez une distance de 5 mm entre la tête de la vis et le mur. (Figure 7)

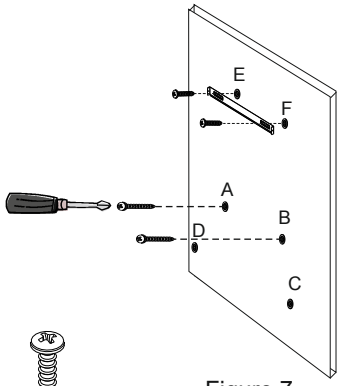

Figure 7

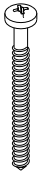

Vis de 5,5 x 60 YSB

Vis de 3,9 x 22 YSB

Fixation de la hotte aspirante sur le mur :
Montez les barres de fixation en forme de L sur les points A et B. (Figure 8)

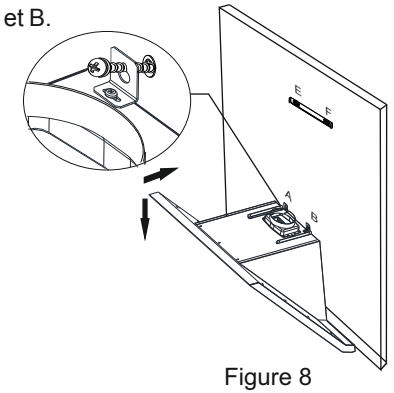

Figure 8

Fixation des vis suspendues :
Serrez les vis après les avoir montées sur votre appareil à l'aide d'un tournevis. Pour un bon positionnement de la hotte, utilisez les vis de M5 x 35 Ysb.
(Figure 9)

Remarque : Pour assurer l'équilibre de votre appareil, vous pouvez utiliser les vis M5 sur la partie supérieure.

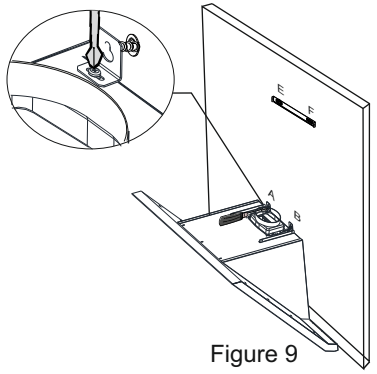

Figure 9

Fixation des vis suspendues :
Fixez votre appareil sur le mur sur les points C, D à l'aide des vis de 5,5 x 60 Ysb afin de vous assurez que votre appareil est installé en toute sécurité. (Figure 10)

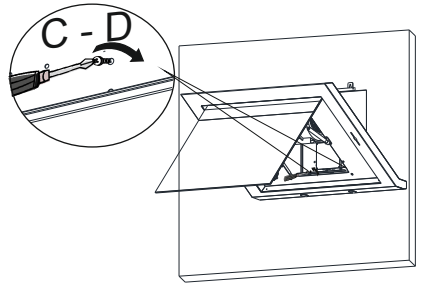

Figure 10

Installation du tuyau flexible en aluminium :
Connectez le tuyau flexible en aluminium aux sorties d'aération sur l'appareil et sur le mur de la cuisine.
Veuillez vous assurer que ce raccordement est assez solide pour ne pas se rompre lorsque la hotte est utilisée au niveau le plus élevé.
(Figure 11)

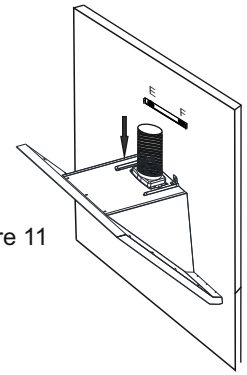

Figure 11

Installation de la cheminée externe :
Montez la cheminée interne dans la cheminée externe. Fixez les cheminées sur la boîte à moteur puis poussez-les vers le bas. Assurez-vous que le raccordement entre la coque et la boîte à moteur est bien solide.
(Figure 1**2)**

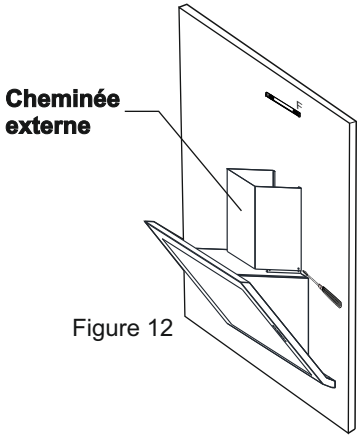

Figure 12

Installation de la cheminée interne :
Poussez la cheminée interne vers le haut, dans la cheminée externe. Fixez la cheminée à l'aide des vis de 3,5 x 9,5.
(Figure 13)

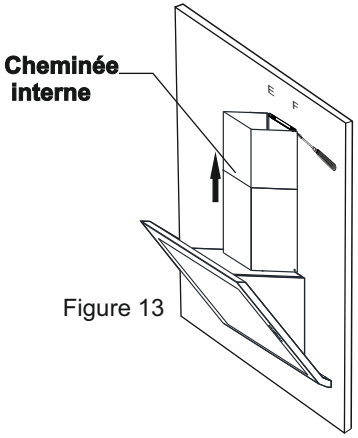

Figure 13

Vis de 3,5 x 9,5 RYSB

Remarque : Une fois l'installation de votre appareil terminée, veuillez vérifier tous les branchements avant de le mettre en marche.
Veuillez retirer le film protecteur de votre produit.

REMPLACEMENT DES LAMPES
Coupez l'alimentation de la hotte de cuisine. Retirez le filtre cassette en aluminium. Enlevez la lampe défaillante et remplacez-la par une nouvelle. (Veuillez attendre que les lampes refroidissent car elles pourraient vous brûler les mains.)

Remplacement des lampes halogènes :
Pour remplacer les lampes halogènes, tenez la lampe par le bas en poussant son support et en la tournant légèrement dans le sens anti-horaire, puis enlevez-la par le bas.
(Figure 14)

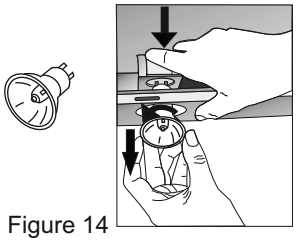

Figure 14

Remplacement des lampes :
Pour remplacer les lampes halogènes, tenez une lampe, comme illustré puis tournez-la vers la gauche ou vers la droite. Placez la broche de la lampe sur la même ligne que la prise, puis poussez-la vers vous. Enlevez le couvercle en verre comme indiqué dans la Figure 15 à l'aide d'un objet qui ne rayera pas la surface du produit. Pour enlever la lampe usée, poussez-la vers le bas et remplacez-la par une nouvelle.
(Figure 15)

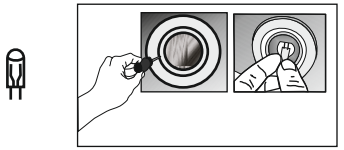

Figure 15

Replacement des lampes :
Débranchez le cordon de votre hotte aspirante.
LAMPE DE 1 WATT à LED
(Figure 16)

*Ouvrez la plaque/ vitre d'extraction à compartiments.
*Retirez le filtre cassette en aluminium. (Vous trouverez sur les côtés gauche et droit des couvercles de bordures arrière que vous pouvez utiliser pour remplacer les lampes sur les bordures. Enlevez ces couvercles.)
*Déconnectez les câbles des lampes à LED.
*Appuyez sur la lampe pour les enlever.
*Retirez le ruban entre la lampe et la coque du produit.
*Retirez le film protecteur de la nouvelle lampe avant de la placer.

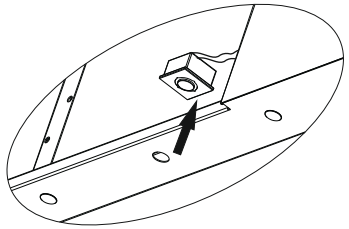

Figure 16

Suivez les instructions ci- après pour remplacement la lampe fluorescente.
a- Ouvrez la vitre du filtre.
b- Retirez les vis de la fiche d'éclairage
c- Une fois la fiche d'éclairage enlevée, dévissez la lampe en plastique.
d- Enlevez les raccordements de la prise après avoir
enlevé la lampe fluorescente, puis remplacez cette dernière par une nouvelle.
Pour monter la nouvelle lampe fluorescente, tenez-la par l'extrémité inappropriée.

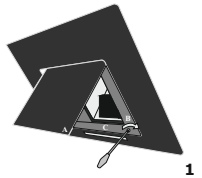

1

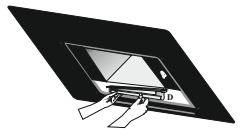

2

UTILISATION AVEC OU SANS FILTRE À CARBONE

Remplacement du fıltre à charbon

En cas d'absence de cheminée, vous devez utiliser le filtre à charbon actif pour retourner l'air intérieur en filtrant de nouveau. Vous pouvez obtenir le filtre à charbon actif auprès du service ou de votre vendeur. Débranchez l'appareil avant de remplacer le filtre à charbon. Étant donné que filtre à charbon est utilisé dans les cuisines sans sortie de cheminée, vous devez le remplacer tous les 3 à 5 mois soumis à l'utilisation.
Ne lavez jamais le filtre à charbon. Dans tous les cas, les filtres à huile doivent être installés dans l'appareil sans tenir compte de l'utilisation ou non du filtre à charbon. N'utilisez pas l'appareil sans filtre à huile.

Remplacement du fıltre à charbon :

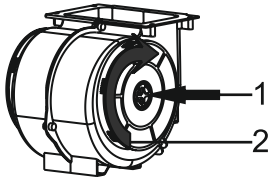

Schéma 17

L'appareil que vous avez acheté est approprié à l'utilisation du filtre à charbon .

1- Placez le filtre à charbon dans son boîtier. (Schéma 17)
2- Faites-le roter dans le sens horaire et assurez-vous qu'il est correctement installé. (Schéma 17)

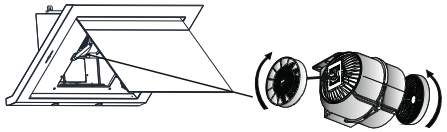

Remplacement du filtre cassette à charbon en aluminium
Pour retirer le filtre à charbon de l'appareil, poussez-le vers vous en tenant le loquet du dessus. (Schéma 18)

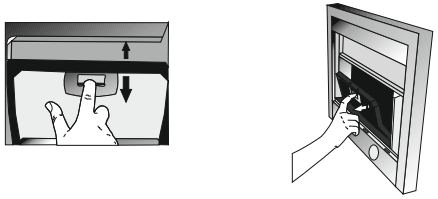

Schéma 18

UTILISATION DE COMMANDE NUMÉRIQUE DE VITESSE 3
Retirez les papiers de protection des pièces en inox après le montage.
Choix de la Vitesse:
Votre appareil est doté de 3 niveaux de ventilation. Selon la vapeur de cuisson et de friture, vous pouvez sélectionner les niveaux de ventilation faible-moyen-élevé. Les boutons situés sur le panneau avant servent à mettre l'appareil en marche. Les modèles avec commandes électroniques sont dotés de minuteries automatiques. La minuterie automatique de 15 minutes s'active lorsque vous appuyez sur un bouton et le moteur se met en marche pendant plus de 2 secondes. Lorsque la minuterie est activée, l'écran émet un signal et après 15 minutes le moteur s'arrête automatiquement. Veuillez utiliser la plaque de cuisson et la hotte au même moment pour activer la circulation. Cette méthode permet un effet positif sur la puissance de l'aspirateur. Laissez votre appareil fonctionner pendant un moment après la fin de la cuisson, ainsi, l'odeur et la vapeur restantes seront absorbées.

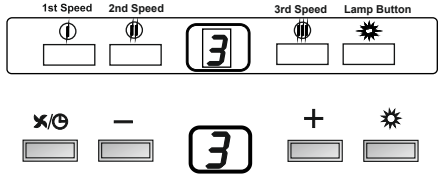

Éclairage :
Votre appareil est doté de 2 ou 4 lampes et d'un bouton pour contrôler l'éclairage.
Appuyez sur le bouton de la lampe pour lancer l'éclairage.

Périodes de nettoyage du filtre en aluminium:
Le filtre doit être nettoyé lorsque le signal « C » s'affiche à l'écran ou toutes les 2-3 semaines (en fonction de la fréquence d'utilisation). Après le nettoyage et le montage des filtres, appuyez sur le bouton ⏻ pendant plus de 3 secondes (lorsque l'appareil est à l'arrêt) afin de supprimer le signal « C ». Le signal « E » s'affichera à l'écran et votre appareil fonctionnera normalement. Si vous souhaitez continuer d'utiliser votre appareil sans supprimer le signal « C », la vitesse active s'affiche pendant 1 seconde. Lorsque vous appuyez sur ⏻ le bouton B, alors le signal « C » s'affichera une fois de plus et le moteur continuera à fonctionner.

Utilisation de la commande numérique de vitesse 5 :
Retirez le film protecteur sur le produit en inox après l'installation.
Sélection de vitesse Le produit est doté de 5 niveaux de vitesse de ventilation. Un avec des niveaux de vitesse 1, 2, 3, 4, 5 est sélectionné selon le degré cuisson ou de friture. Pour démarrer le moteur, appuyez sur le bouton situé sur le panneau avant. Augmentez la vitesse en appuyant sur le bouton + et réduisez-la en appuyant sur le bouton − . La fonction de minuterie (MINUTERIE) est disponible dans les modèles dotés de télécommande électronique. Lorsque vous appuyez sur le bouton pendant plus de 2 secondes, la minuterie s'active pendant 15 minutes. Une fois que la minuterie est activée, l'écran émet un signal et le moteur passe automatiquement à la position ARRÊT au bout de 15 minutes. Veuillez utiliser la plaque de cuisson et la hotte au même moment afin de permettre une bonne circulation. Ainsi, la puissance d'absorption d'air sera affectée positivement. Nous vous recommandons de laisser votre appareil allumé pendant quelques minutes de plus après la cuisson afin de permettre une absorption des odeurs et de la vapeur.

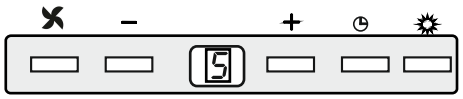

Éclairage :

Votre appareil est doté de 2 lampes et d'un bouton pour contrôler l'éclairage. Appuyez sur le bouton de la lampe pour lancer l'éclairage.

Périodes de nettoyage du filtre en aluminium :

Les filtres doivent être nettoyés lorsque le signal C s'affiche sur l'écran ou (selon l' utilisation), toutes les 2 à 3 semaines. Pour supprimer le signal C de l'écran, une fois que les filtres sont nettoyés et remis en place, appuyez sur le bouton pendant plus de 3 secondes (lorsque le produit est à l'arrêt). La lettre « E » s'affichera à l'écran et l'appareil fonctionnera normalement. Si vous souhaitez continuer à utiliser l'appareil sans toutefois supprimer le signal C, lorsque vous appuyez sur le bouton la vitesse active s'affiche pendant 1 seconde, puis le signal C s'affichera une fois de plus et le moteur continuera de fonctionner.

REMARQUE : Le signal C est émis après utilisation du produit pendant 60 heures.

Utilisation de la commande de vitesse 5 LCD

Bouton MARCHE/ARRÊT : ( ) Ce bouton sert à mettre en marche et à arrêter le moteur. Pour démarrer le moteur, réglez-le à la 2e vitesse.

Bouton – : Réduit la vitesse. La vitesse peut être réduite jusqu'au niveau 1. Lorsque vous appuyez sur ce bouton pendant plus longtemps, le niveau de vitesse 1 diminue chaque demie seconde.

Bouton + : Augmente la vitesse. La vitesse peut être augmentée jusqu'au niveau 5. Lorsque vous appuyez sur ce bouton plus longtemps, le niveau de vitesse 1 augmente chaque demie seconde. Lorsque la hotte aspirante est réglée à la vitesse 5, le moteur fonctionne à la vitesse 5 pendant 15 minutes puis retourne à la vitesse 2. La vitesse 5 est la vitesse turbo.

Bouton - Minuterie : ( ) Ce bouton est utilisé pour régler le temps de départ de la minuterie. La minuterie réduit le niveau 1 chaque fois que vous appuyez sur le bouton ; si vous appuyez sur le bouton pendant plus longtemps, la vitesse diminue rapidement.

Bouton + Minuterie : ( ) Ce bouton sert à régler la minuterie pour augmenter la vitesse de fonctionnement. La minuterie augmente le niveau 1 chaque fois que le bouton est appuyé ; si le bouton est appuyé pendant plus longtemps, le niveau augmente rapidement. La hotte aspirante est dotée de la fonction de minuterie pour deux différents usages :

1-La minuterie pour arrêter la hotte : Si la minuterie est réglée lorsque le moteur est en marche, la hotte s'arrête, la lampe s'éteint et l'alarme émet un signal sonore pendant 5 secondes une fois que la minuterie est désactivée.

2-Minuterie pour alarme : lorsque la minuterie est réglée pendant que le moteur ne fonctionne pas, la minuterie reste activée. Lorsque la minuterie s'achève, l'alarme émet un signal sonore pendant 15 secondes ; bien que le moteur soit en marche ou les lampes allumées lorsque la minuterie est en marche, le moteur n'arrête pas de fonctionner et la lampe ne s'éteint pas. Lorsque la minuterie n'est pas réglée, l'horloge affiche l'heure exacte.

Horloge : L'horloge sur l'écran LCD affiche l'heure exacte. Deux points entre l'heure et la minute clignotent chaque 1 seconde. Pour régler l'heure, appuyez simultanément sur les boutons Tmr+ ( )et Tmr- . L'heure et les minutes clignotent pendant 5 secondes. Pendant qu'elles clignotent, appuyez sur Tmr+ ( ) ou Tmr- ( ) pour modifier l'heure. Pendant le clignotement, l'heure peut être réglée via les boutons Tmr- ou Tmr+, la minuterie peut alors être réglée. (Les réglages sont réinitialisés en cas de coupure d'électricité ou de panne électrique)

Avertissement en matière de nettoyage du filtre : L'icône de nettoyage du filtre s'affiche à l'écran après utilisation de la hotte aspirante pendant 60 heures et il clignote à chaque seconde pour vous rappeler que le filtre en aluminium doit être lavé. Appuyez sur le bouton Marche/Arrêt pendant 3 secondes, pour réinitialiser la minuterie du filtre et supprimer l'icône du filtre. WASH FILTER

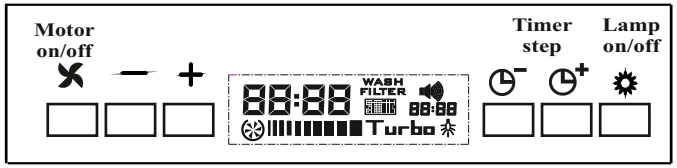

OPTIONS PROGRAMMABLES
Les options programmables peuvent être définies lorsque le moteur et la lampe sont éteints et non définis.

1-Paramètres d'éclairage de la lampe arrière : Lorsque le bouton – est appuyé pendant 5 secondes, un pourcentage de couleur bleue s'affiche à l'écran (par exemple : b 00). Lorsque vous appuyez sur le bouton V une fois de plus, le pourcentage de couleur rouge s'affiche à l'écran (par exemple : r100). Lorsque vous appuyez une fois de plus sur le bouton V, le pourcentage de couleur verte s'affiche à l'écran. (Par exemple : g10). Lorsque vous appuyez sur les boutons Tmr+ et Tmr-, (appuyez plus longtemps pour régler rapidement le temps) la couleur dont le pourcentage s'affiche à l'écran peut être réglée entre 0 et 100. Pour obtenir une nouvelle couleur, appuyez sur le bouton – pendant 5 secondes (l'appareil émet un signal) puis quittez le mode Réglages. Si vous souhaitez quitter le mode Réglages sans toutefois définir une option, appuyez sur la touche Marche/Arrêt ou sur le commutateur de lampe.

2-Option d'éclairage arrière : L'éclairage arrière est toujours en position Marche. Lorsque vous maintenez le bouton + enfoncé pendant 5 secondes, (l'appareil émet un signal sonore) lorsque le moteur et la lampe sont éteints et non définis (lorsque la cheminée de la hotte ne fonctionne pas), vous pouvez alors régler l'éclairage arrière afin de le mettre à l'arrêt. Pour que l'éclairage arrière reste toujours activé, il suffit de maintenir le bouton + enfoncé pendant 5 secondes.

MODE DE VENTILLATION BOOSTER :
Le modèle procuré dispose d'un mode de ventilation intensive conçu dans le respect de l'efficacité énergétique.
Mode BOOSTER :
Le symbole (b) apparait à l'écran quand cette vitesse est en cours d'utilisation.
Le symbole (b) signifie que le mode BOOSTER est activé.
une fois activé, l'appareil fonctionnera 6 minutes dans ce mode, et le symbole sera affiché durant cette même durée.
A la fin de cette durée, l'appareil reprend le mode de ventilation inférieur et continue à fonctionner de la sorte.

Nota : La fonction « TIMER » n'est en conséquence pas compatible avec ce mode BOOSTER.

Bleu (%)	Rouge (%)	Vert (%)	Couleur
100	100	100	Turquoise clair
0	100	100	Vert clair
0	0	100	Vert
100	0	0	Bleu
50	100	0	Violet
0	100	0	Rouge
0	0	0	Écran sans couleur
0	100	10	Orange

DESCRIPTIONS TECHNIQUES SPÉCIFIQUES

Tension d'alimentation	220-240 V 50Hz
Classe d'isolation du moteur	F
Classe d'isolation	CLASS I

TÉLÉCOMMANDE

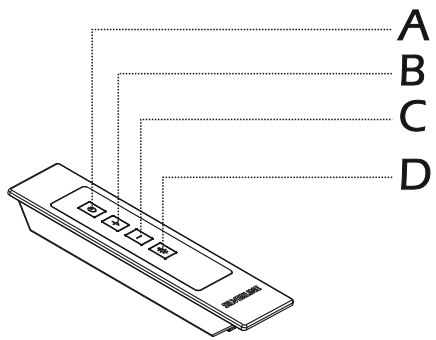

A) Mise en marche ou arrêt du moteur
B) Augmentation de la vitesse
C) Réduction de la vitesse
D) Allumage/extension des lampes

ENTRETIEN
*Déconnectez l'appareil du réseau électrique avant de procéder à l'entretien et au nettoyage.
*Le filtre cassette en aluminium retient la poussière et l'huile dans l'air.
*Le filtre métallique doit être lavé une fois par mois avec de l'eau chaude et savonneuse ou, si possible, au lave-vaisselle (60°C).
*Retirez le filtre cassette en aluminium en appuyant sur les loquets élastiques aux extrémités. Après le nettoyage, ne le réinstallez que lorsqu'il est sec.
*La surface externe de la hotte de cuisine doit être nettoyée avec un torchon qui a été imbibé d'eau ou d'alcool.
*Veuillez éviter tout contact des pièces électroniques avec l'eau ou des substances similaires.
*L'utilisation des produits de nettoyage et d'entretien en inox disponibles sur le marché permettra à votre appareil de fonctionner plus longtemps.
Avertissement : Les filtres en aluminium sont lavables en machine. La couleur des filtres en aluminium pourrait changer après quelques lavages. Ce changement de couleur est tout à fait normal et ne requiert pas le remplacement du filtre.

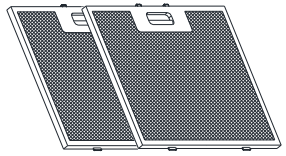

Filtre cassette en aluminium lavable

REMARQUE IMPORTANTE
Veuillez faire attention lorsque votre appareil est utilisé au même moment qu'un appareil qui fonctionne avec de l'air et un combustible (par exemple, appareil de chauffage, chauffe-eau, etc. qui fonctionnent avec du gaz, du carburant diesel, du charbon ou du bois), car la hotte de cuisine, en évacuant l'air, pourrait affecter négativement la combustion.
Cet avertissement ne s'applique pas à l'utilisation sans cheminée à extraction exterieure.

	Vérifiez le raccordement électrique. (La tension du réseau électrique doit être comprise entre 220 et 240 V, la hotte doit être branchée à une prise raccordée à la terre.)	Vérifiez le commutateur du moteur. (Le commutateur du moteur doit être enposition MARCHE)	Vérifiez le commutateur de la lampe. (Le commutateur de la lampe doit être en position MARCHE)	Vérifiez le filtre en aluminium (Le filtre à cassette en aluminum doit être lavé une fois par mois dans les conditions normales d'utilisation.)	Vérifiez les lampes. (Les Lampes doivent être stables.)	Vérifiez la sortie. (La sortie doit être ouverte)	Remplacement du filtre à charbon (Le filtre à charbon doit être remplacé par un nouveau tous les 2 à 3 mois pour les modèles utilisant le filtre à charbon dans les conditions normales)
La hotte aspirante ne fonctionne pas	X	X					
Les lampes d'éclairage ne fonctionnent pas	X		X		X		
L'aspiration d'air de la hotte est faible							X
La hotte n' évacue pas l'air vers l'extérieur (pour des pièces qui ne disposent pas de cheminée)				X			X

Si l'appareil ne fonctionne pas :

Avant de contacter le service technique :

Assurez-vous que l'appareil est branché et que le fusible du câble électrique fonctionne. N'engagez aucune action qui pourrait endommager votre appareil. Avant de contacter le service technique, vérifiez votre hotte aspirante conformément au Tableau 1. Si le problème persiste, veuillez contacter votre fournisseur ou le service le plus agréé.

Pour une bonne utilisation de la hotte de cuisine :

*Utilisez des conduits de 150/120 mm de diamètre et le moins de courbes possible lorsque vous effectuez le branchement de la cheminée.

*Respectez les périodes de nettoyage des filtres en aluminium et les périodes de changement des filtres à charbon.

*Utilisez l'appareil à un régime moyen si la puissance d'aspiration maximum n'est pas nécessaire.

* Afin de s'assurer que la ventilation fonctionne correctement, les fenêtres de la cuisine doivent rester fermées.

WK28 Y2016 REL.01 COD. DOLILUISNA0000051

S.A.V:

Pour assurer ce service, le constructeur et SCD font confiance à:

Societe Francaise de Garantie
Impasse Evariste Galois
Cs 30001
13106 Rousset Cedex
Hotline tel: 04 88 78 89 00
Par e-mail: sfg@sfg.fr