SF6905P1

Catégorie	60 cm
Famille	Fours
Alimentation	Electrique
Source de chaleur première cavité	Electrique
Mode de cuisson	Chaleur tournante
Système de nettoyage	Vapor Clean
Code EAN	8017709241551

Esthétique

Esthétique	Victoria	**Type de sérigraphie**	Symboles
Couleur	Crème	**Porte**	Avec cadre
Design	Bombé	**Poignée**	Victoria
Matériau	Matériau émaillé	**Couleur de la poignée**	Effet inox
Type de verre	Standard (clair)	**Logo**	Appliqué
Couleur de la sérigraphie	Noir		

Commandes

Type de commandes	Manettes	**Esthétique des manettes**	Victoria
Nombre de manettes	3	**Couleur des manettes**	Effet inox

Programmes / Fonctions

Nombre de fonctions de cuisson 8

Fonctions de cuisson traditionnelle

- Statique
- Chaleur brassée
- Chaleur tournante
- Chaleur tournante turbo
- ECO
- Gril fort
- Gril fort ventilé
- Sole

Fonctions de nettoyage

Vapor Clean

Options

Options de programmation de la durée de cuisson	Fin de cuisson	**Minuteur**	Oui

Tech

Température minimum	50 °C	**Arrêt éléments chauffants à l'ouverture de la porte**	Oui
Température maximum	250 °C	**Type d'ouverture de la porte**	Abattante
Nombre de niveaux de cuisson	5	**Porte**	Froide
Type de niveaux de cuisson	Supports latéraux en métal	**Porte démontable**	Oui
Gril abattant	Oui	**Porte intérieure plein verre**	Oui
Turbine	1	**Porte intérieure démontable**	Oui
Nombre de lampes	2	**Nombre total de vitres de la porte**	3
Type d'éclairage	Halogène	**Thermostat de sécurité**	Oui
Puissance de l'éclairage	40 W	**Système de refroidissement**	Tangentiel
Eclairage à l'ouverture de la porte	Oui	**Conduit de refroidissement**	Double
Puissance résistance sole	1200 W	**Réduction de la vitesse du système de refroidissement**	Oui
Puissance résistante voûte	1000 W	**Dimensions nettes de la cavité (HxLxP)**	360x460x425 mm
Puissance résistance gril	1700 W	**Contrôle de température**	Electromécanique
Puissance résistance gril fort	2700 W	**Matériau de la cavité**	Email Ever Clean
Puissance résistance circulaire	2000 W		

Performance / Etiquette Energétique

Classe d'efficacité énergétique	A	**Consommation d'énergie en convection forcée**	2.88 MJ
Volume net	70 l	**Consommation d'énergie en convection forcée**	0.80 KWh
Consommation d'énergie en convection naturelle	1.15 KWh	**Nombre de cavités**	1
		Indice d'efficacité énergétique	95.2 %

Consommation d'énergie en mode conventionnel	4.14 MJ

Accessoires inclus

Grille avec arrêt arrière	1	**Lèchefrite émaillé profond (40 mm)**	1
Grille intégrée au lèchefrite	1		

Raccordement électrique

Tension (V)	220-240 V	**Fréquence (Hz)**	50/60 Hz
Intensité (A)	13 A	**Longueur du câble d'alimentation (cm)**	115 cm
Puissance nominale	3000 W		

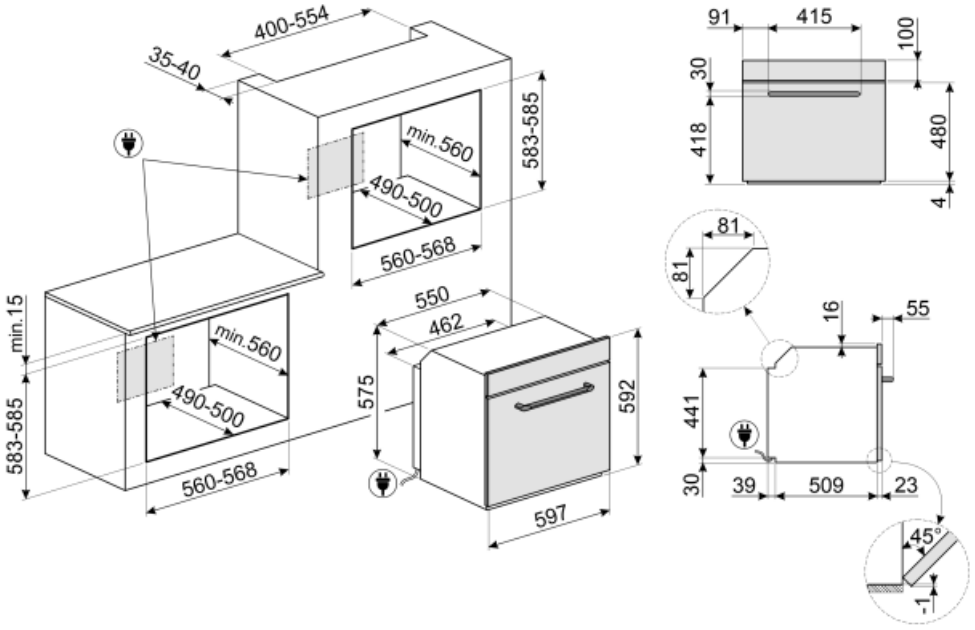

Not included accessories

GT1T-2

Kit rails télescopiques à sortie totale sur un niveau pour fours et centres de cuisson avec supports latéraux en métal. Longueur 355,5 mm, sortie 418,5 mm. Matériau : inox AISI 430 brillant.

PR3845X

Pour cacher le champ du meuble entre deux produits encastrés en vertical l'un au-dessus de l'autre. Option pour fours compacts et machines à café.

PPR2

Pierre à pizza rectangulaire sans poignées. Dimensions : L 42 x H 1,8 x P 37,5 cm. Compatible également avec fours gaz si posée sur une grille.

GT1P-2

Kit rails télescopiques à sortie partielle sur un niveau pour fours et centres de cuisson avec supports latéraux en métal. Longueur 355,5 mm, sortie 285 mm. Matériau : inox AISI 430 brillant.

GTT

Rails télescopiques à sortie totale (1 niveau), adaptés aux fours traditionnels. Réalisés en acier inox, ils garantissent la stabilité et facilitent l'extraction en douceur des lèchefrites.

GTP

Kit rails télescopiques à sortie partielle (1 niveau, sortie 300 mm), adapté pour fours traditionnels. Conçu en acier inox AISI 430 brillant, il garantit la stabilité et facilite l'extraction en douceur des lèchefrites.

PRTX

Pierre à pizza ronde avec poignées, diamètre 35 cm. Accessoire non adapté aux fours micro-ondes. Compatible également avec fours gaz si posée sur une grille.

BN620-1

Lèchefrite émaillé, profondeur 20mm

PALPZ

Spatule à pizza avec manche repliable Largeur : 315 mm Longueur : 325 mm

BN640

Lèchefrite émaillé, profondeur 40mm

Alternative products

SF6905X1

Inox

SF6905N1

Noir

SF6905NO1

Noir

SF6905B1

Blanc

Symbols glossary (TT)

Refroidissement tangentiel : Ce système de refroidissement innovant permet d'avoir une porte à température contrôlée pendant la cuisson. Outre les avantages offerts en termes de sécurité, le système permet de protéger le mobilier dans lequel le four est inséré, en évitant la surchauffe.

A : La classe A des produits Smeg garantit de basses consommation d'énergie

Émail Ever Clean : L'émail Ever Clean utilisé pour traiter la cavité du four réduit l'adhérence de la graisse de cuisson. Il s'agit d'un émail spécial pyrolytique et résistant aux acides qui, en plus d'être agréablement brillant, favorise un meilleur nettoyage des parois du four, grâce à sa porosité moindre.

Turbine + Résistance voûte + sole (chaleur brassée) : Le fonctionnement de la turbine, combiné à la cuisson traditionnelle, assure une cuisson homogène même pour des recettes complexes. Idéal pour les biscuits et les gâteaux, même cuits simultanément sur plusieurs niveaux.

Résistance sole (cuisson finale) : La chaleur provenant uniquement du bas permet de compléter la cuisson des aliments qui demandent une température plus élevée en provenance du bas, sans conséquences sur leur coloration. Idéale pour les tartes sucrées ou salées et les pizzas. N.B. : Ce symbole dans les fours à gaz indique le brûleur à gaz.

Résistance gril ou sole + turbine (cuisson Eco) : Cette fonction alterne l'utilisation de différents éléments et est particulièrement indiquée pour les grillades de petites dimensions, tout en apportant la plus basse consommation d'énergie pendant la cuisson.

Porte à triple vitre : Dans les modèles haut de gamme, la porte du four dispose de trois vitres qui permettent de maintenir l'extérieur du four à température ambiante pendant la cuisson, assurant une sécurité maximale. Les deux vitres réfléchissantes internes empêchent les pertes de chaleur pour une plus grande efficacité.

Electrique

Porte tempérée : Dans les fours avec porte tempérée, la température extérieure reste inférieure à 50°C, ce qui garantit la sécurité contre les brûlures et protège les côtés des meubles contre la surchauffe.

Résistance voûte + sole (cuisson traditionnelle) : La chaleur provenant simultanément du haut et du bas permet de cuire n'importe quel type d'aliment. La cuisson traditionnelle, appelée aussi statique, est indiquée pour cuire un seul plat à la fois. Idéal pour les rôtis de toutes sortes, le pain, les gâteaux fourrés et surtout pour les viandes grasses comme l'oie ou le canard.

Turbine + Résistance circulaire (cuisson chaleur tournante) : la combinaison de la Turbine et la Résistance circulaire (incorporé dans la partie arrière du four) convient pour la cuisson d'aliments différents sur plusieurs niveaux, à la condition qu'ils demandent la même température et le même type de cuisson. La circulation d'air chaud assure une répartition de la chaleur instantanée et uniforme. Il sera possible, par exemple, de cuire du poisson, des légumes et des biscuits en même temps sans mélange d'odeurs et de goûts.

Gril fort : Chaleur très intense provenant uniquement du haut grâce aux deux éléments chauffants. La turbine n'est pas active. Donne d'excellents résultats pour griller et gratiner. Utilisé en fin de cuisson, la fonction donne un brunissement uniforme aux plats.

Turbine + Résistance gril fort (gril fort ventilé) : L'air produit par la turbine adoucit la chaleur engendrée par le gril fort pour des grillades optimales, et cela même pour des viandes de grosse épaisseur. Dans certains fours, le gril se compose d'un double élément plus grand que le gril traditionnel, ce qui permet un rendement exceptionnel (cuisson rapide des grandes viandes grillées).

Porte intérieur plein verre : L'intérieur de la porte du four a une surface en verre complètement lisse et sans vis, ce qui facilite l'élimination de la saleté et rend le nettoyage plus pratique.

2 lampes halogènes : La présence de 2 lampes halogènes disposées asymétriquement rend l'espace intérieur encore plus lumineux, éliminant les coins sombres.

Gril abattant : La présence d'un gril abattant, qui peut être facilement libéré, vous permet de déplacer l'élément chauffant et de nettoyer la partie supérieure du four d'un simple geste.

Indique le volume utile de la cavité du four.

Turbine + résistance circulaire + résistance voûte + résistance sole (cuisson turboventilée) : la combinaison de la cuisson ventilée et de la cuisson traditionnelle permet de cuire avec une rapidité et une efficacité extrêmes différents aliments sur plusieurs étages, sans transmettre d'odeurs ou de saveurs. Idéal pour les aliments de grand volume qui nécessitent une cuisson intense.

Vitre démontable : La porte du four dispose d'une vitre intérieure démontable afin de faciliter les opérations de nettoyage et favoriser un entretien plus en profondeur.

5 niveaux de cuisson : Dans le four auxiliaire Smeg, 5 niveaux de cuisson vous permettent de cuire différents plats en même temps, réduisant ainsi la consommation.

Vapor Clean : Le vapor clean est un procédé qui simplifie le nettoyage des fours. Une petite quantité d'eau est entreposée sur le fond de la cavité, la chaleur et la vapeur d'eau qui se produisent permettent d'assouplir les résidus graisseux et de les retirer facilement.