31 640 AP0 **K400 EVIER COMPOSITE AVEC ÉGOUTTOIR**

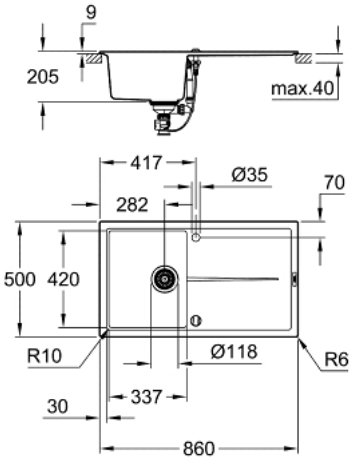

DESCRIPTION DU PRODUIT

- Colour: Noir Granite
- Modèle : K400 50-C 86/50 1.0 rev
- Type d'installation : à encastrer
- Matière : quartz composite
- GROHE Whisper
- Taille min. du meuble : 500 mm
- Dimensions : 860 x 500 mm
- 1 bac : 337 x 420 x 205 mm
- <p style="margin-left:0cm; margin-right:0cm">Rayon extérieur: R6, rayon intérieur: R10

- GROHE FastFixation installation rapide
- Installation : égouttoir à gauche ou à droite
- Découpe: 840 x 480 mm
- Vidage : automatique

- Inclus : vidage automatique, siphon, bonde, kit de montage

- En option : Vidage automatique (40 986 SD0)
- Total des fixations fournies (encastrement par le dessus) = 10
- résistant à la chaleur jusqu'à 180° C

31 640 AP0 **K400 EVIER COMPOSITE AVEC ÉGOUTTOIR**

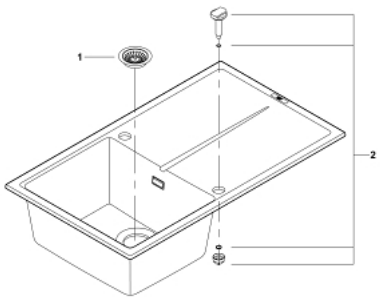

PIÈCES DÉTACHÉES

1: Vidage (N ° de commande 42588SD0)

2: Bouton de vidage (N ° de commande 42587SD0)