1

1110-MK-16-02-V1

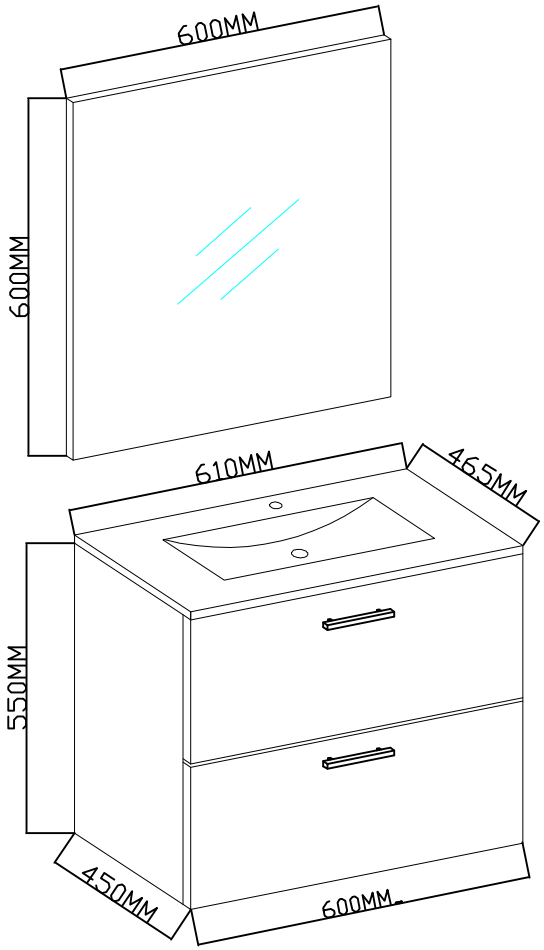

2

A × 19 ϕ4x20	B × 26 ϕ8x30	C × 18
D × 2 A ϕ4x23 4pcs B ϕ4x50 4pcs	E × 9 ϕ4x30	F × 12 ϕ4x35
G × 2	H × 2 12"	I × 8 ϕ4x12

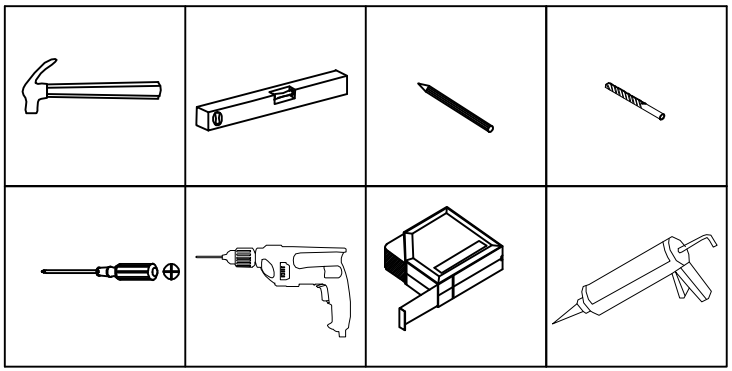

Les vis et chevilles de fixation murale ne sont pas fournies. Elles doivent être choisies en fonction de la nature du matériau constitutif du mur.

3

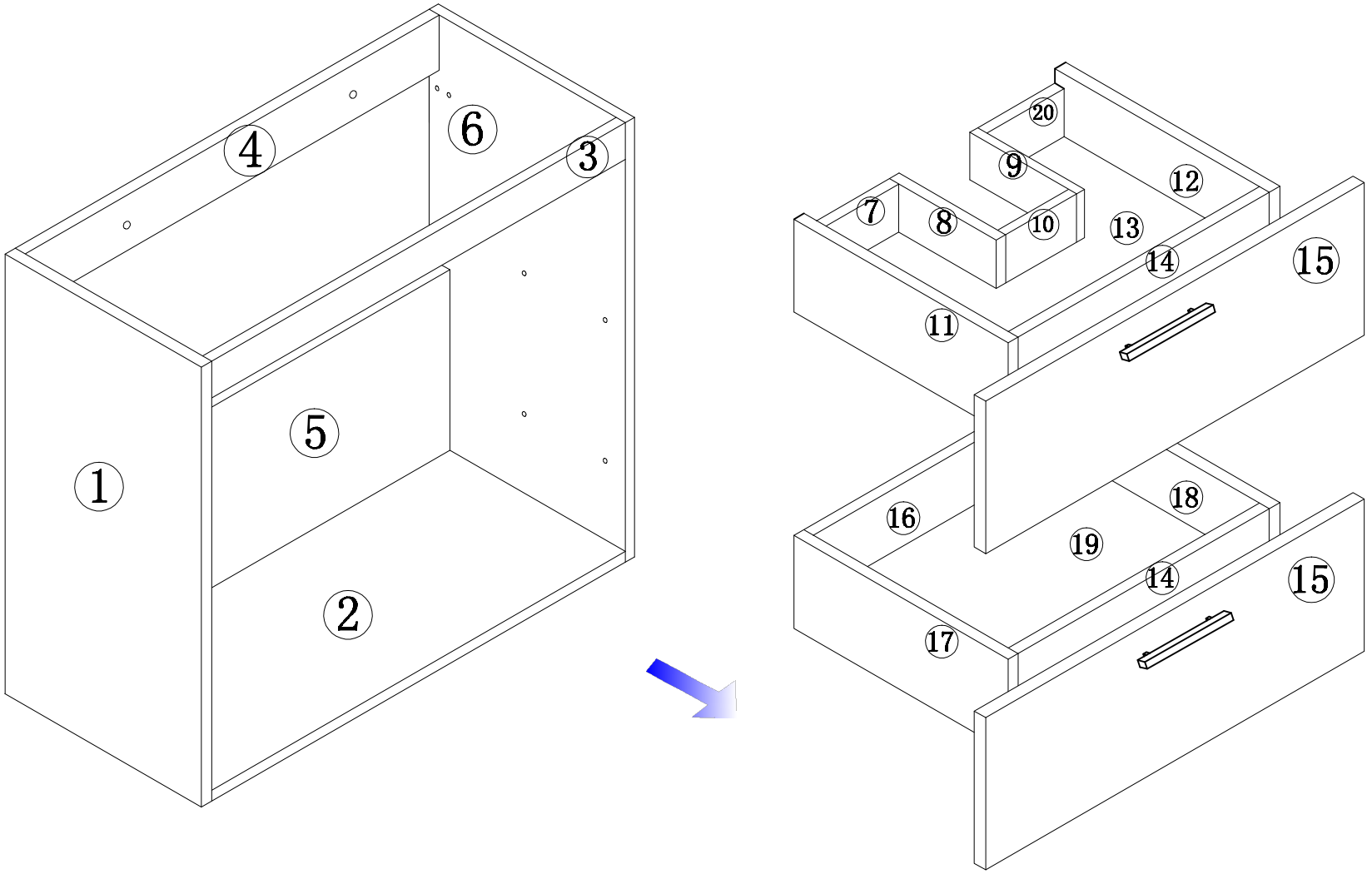

4 1110-MK-16-02-V1

REF	Code EAN	L(mm)	D(mm)	H(mm)	QTY
1	2900021300	550	15	432	1
2	2900021302	570	15	365	1
3	2900021319	570	15	60	1
4	2900021320	570	15	90	1
5	2900021301	570	15	240	1
6	2900021299	550	15	432	1
7	2900021313	189	15	93	1
8	2900021334	170	15	93	1
9	2900021315	170	15	93	1
10	2900021314	120	15	93	1
11	2900021312	290	15	118	1
12	2900021317	290	15	118	1
13	2900021318	538	5	290	1
14	2900021307	528	15	103	2

REF	Code EAN	L(mm)	D(mm)	H(mm)	QTY
15-blanc	3663338008673	600	18	271	2
15-sable	3663338008680	600	18	271	2
15-bleu orage	3663338008703	600	18	271	2
15-gris	3663338008710	600	18	271	2
15-vert d'eau	3663338008697	600	18	271	2
15-aubergine	3663338008628	600	18	271	2
15-rouge	3663338011031	600	18	271	2
16	2900021309	528	15	103	1
17	2900021308	290	15	118	1
18	2900021310	290	15	118	1
19	2900021311	538	5	290	1
20	2900021316	189	15	93	1

5

G ×1

C ×6

B ×4

ø8x30

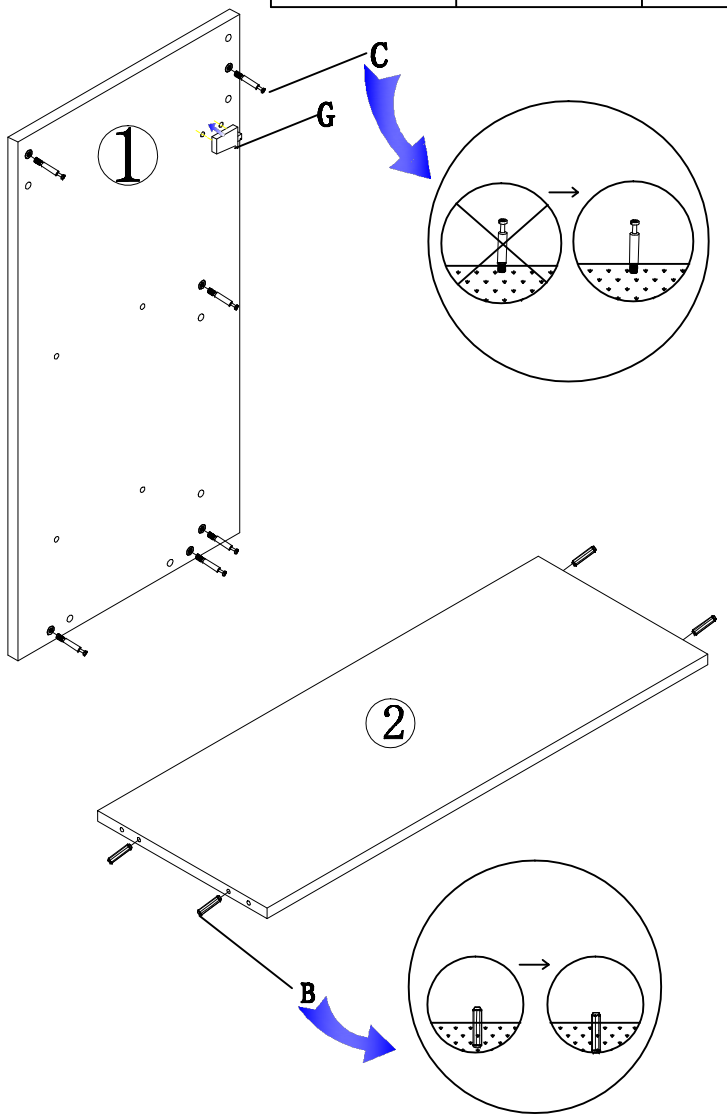

6

B ×10

ø8x30

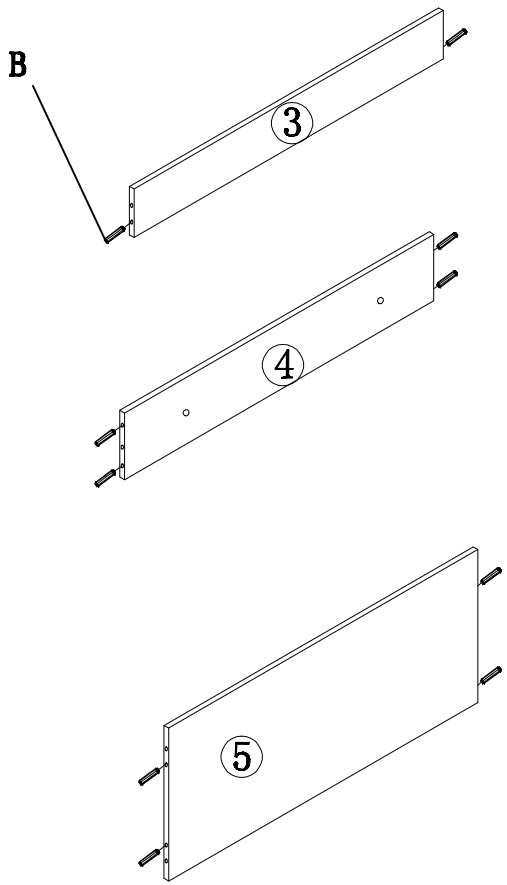

7

C ×6

E ×1

ϕ4x30

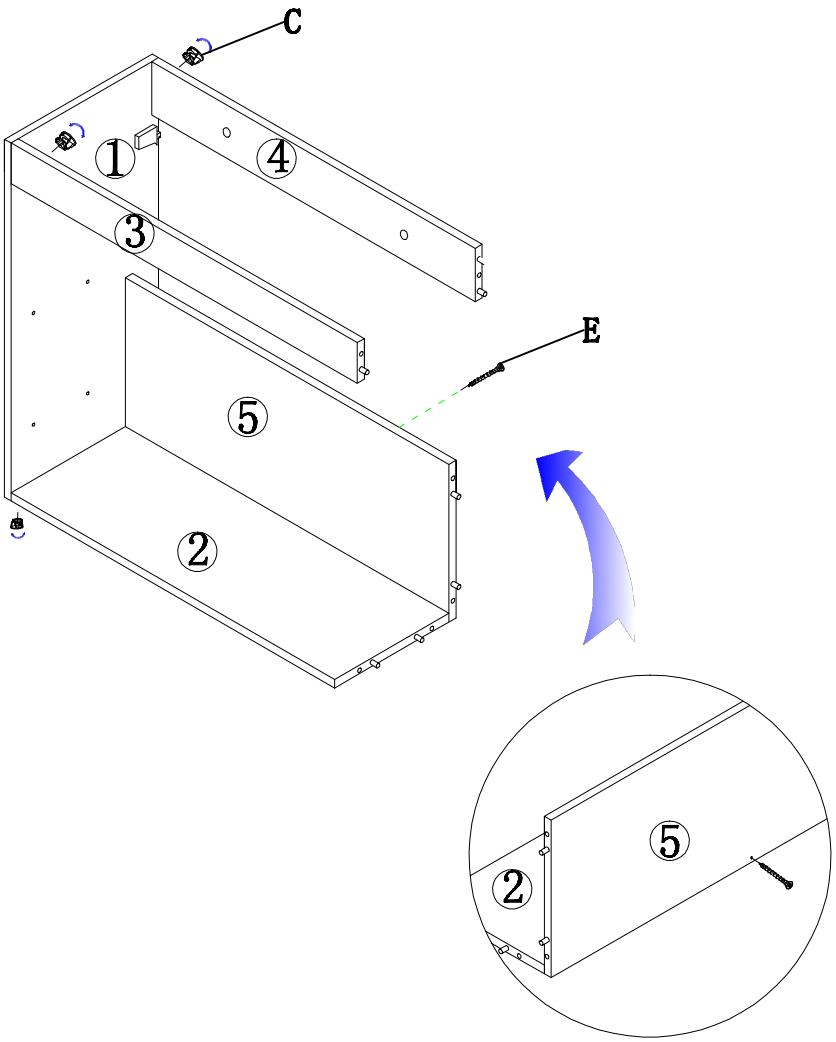

8

G ×1

C ×6

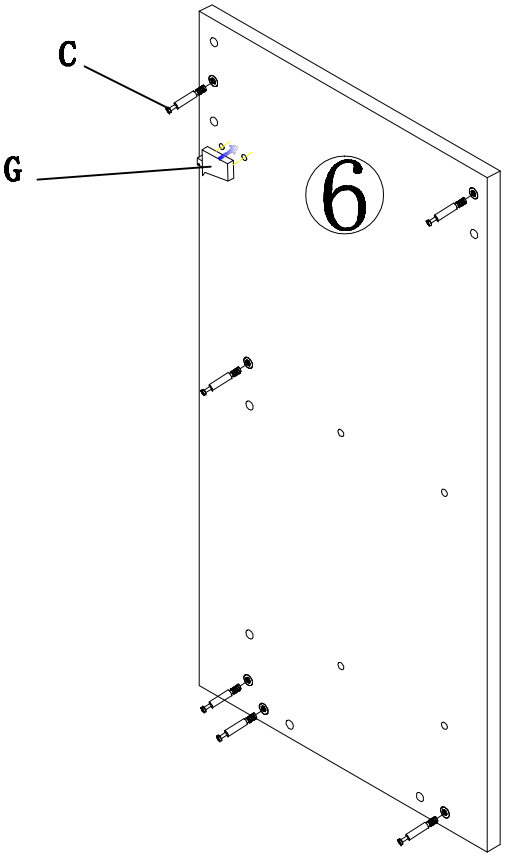

9

C×6

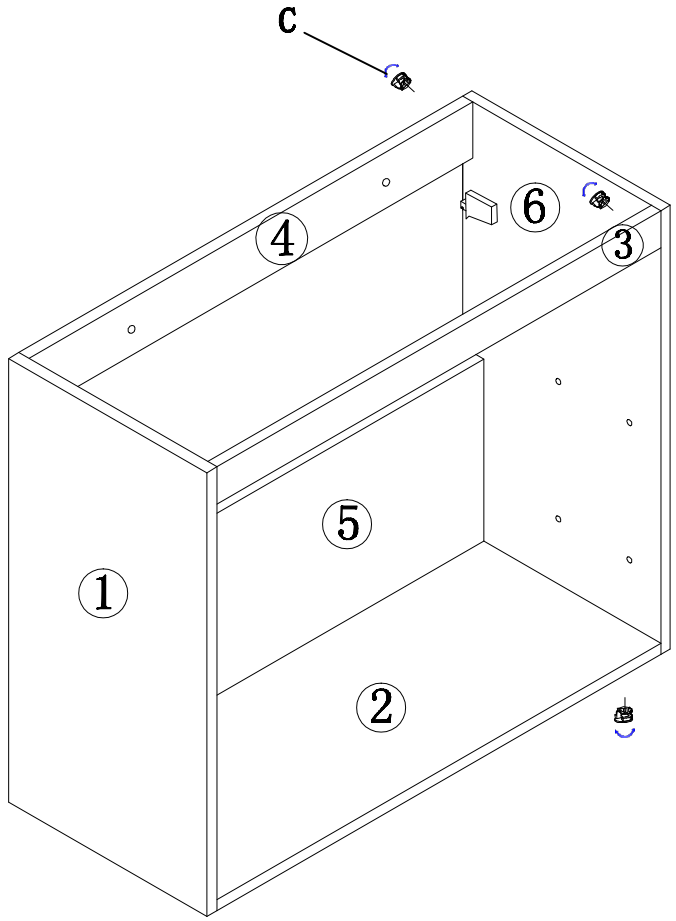

10

C×4

B×12

ø8x30

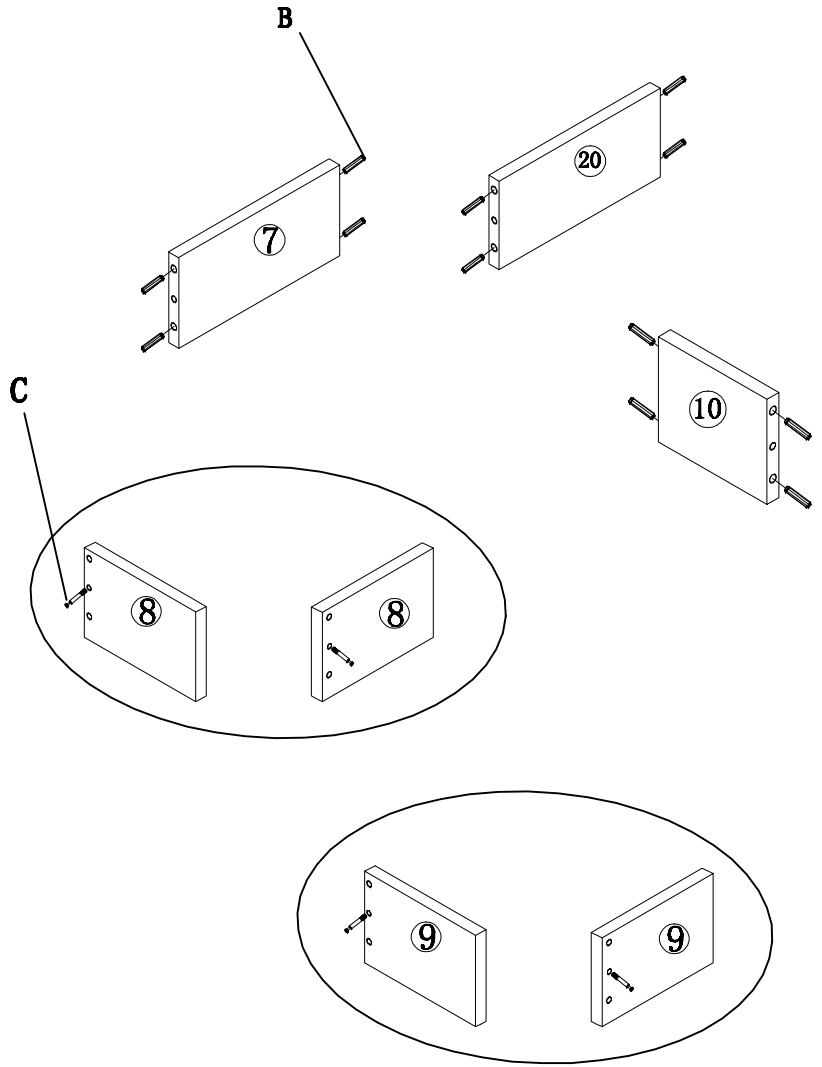

11

C ×2	C ×4

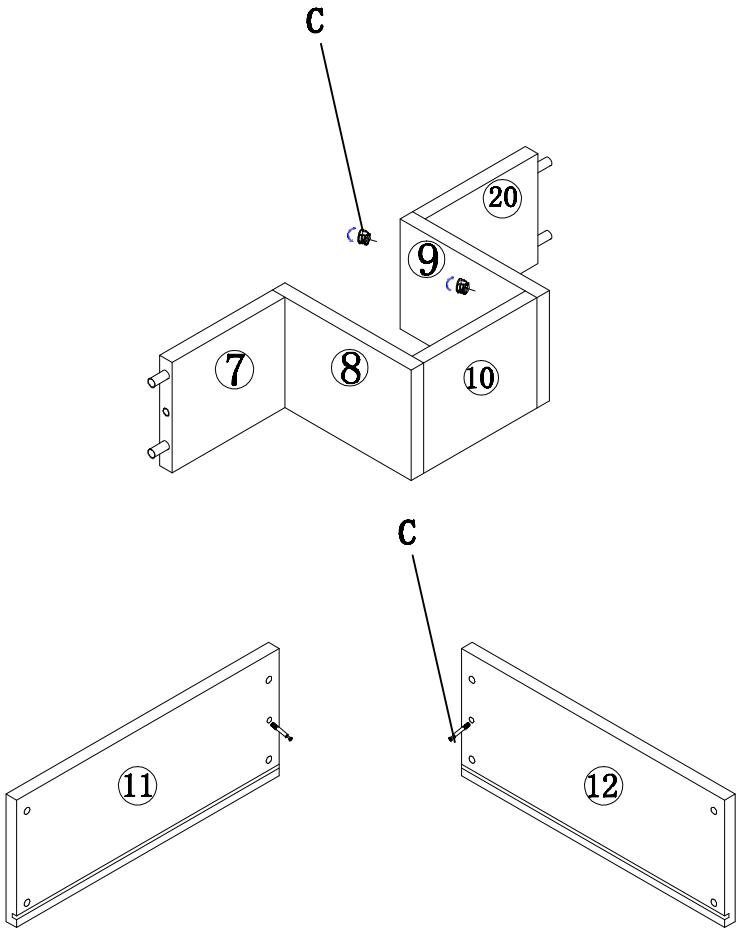

12

F ×4	C ×2	D×1	A ×11
ϕ4x35		A ϕ4x23 2pcs B ϕ4x50 2pcs ϕ4xϕ8xϕ4	ϕ4x20

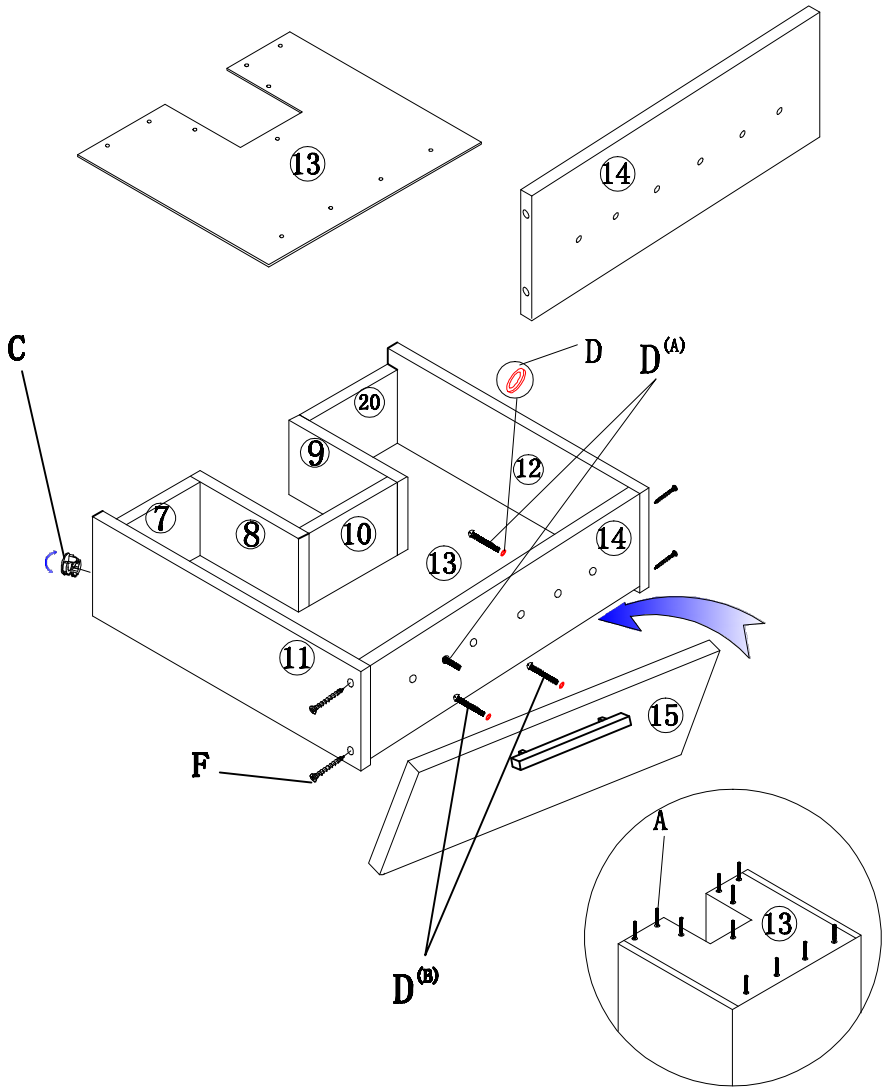

13

F×8	D×1	A×8
ϕ4x35	A ϕ4x23 2pcs B ϕ4x50 2pcs ϕ6xϕ4 4pcs	ϕ4x20

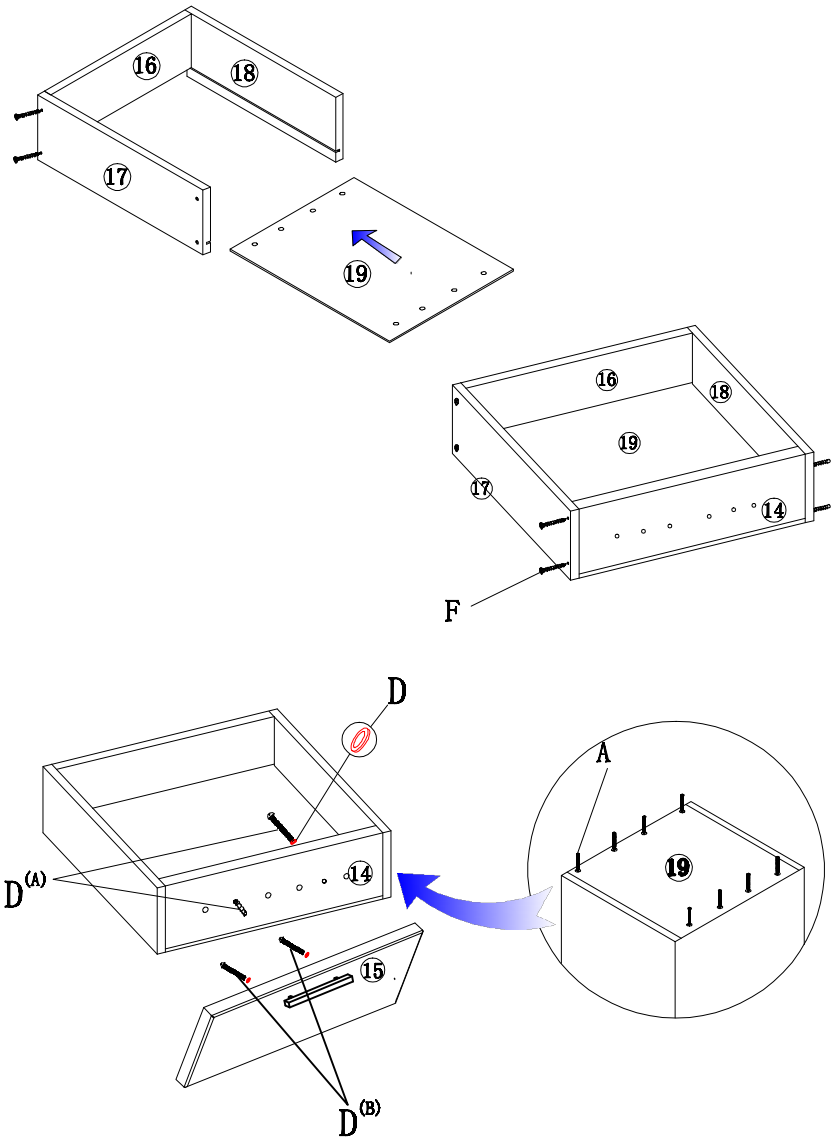

14

I×8	H×2
ϕ4x12	12"

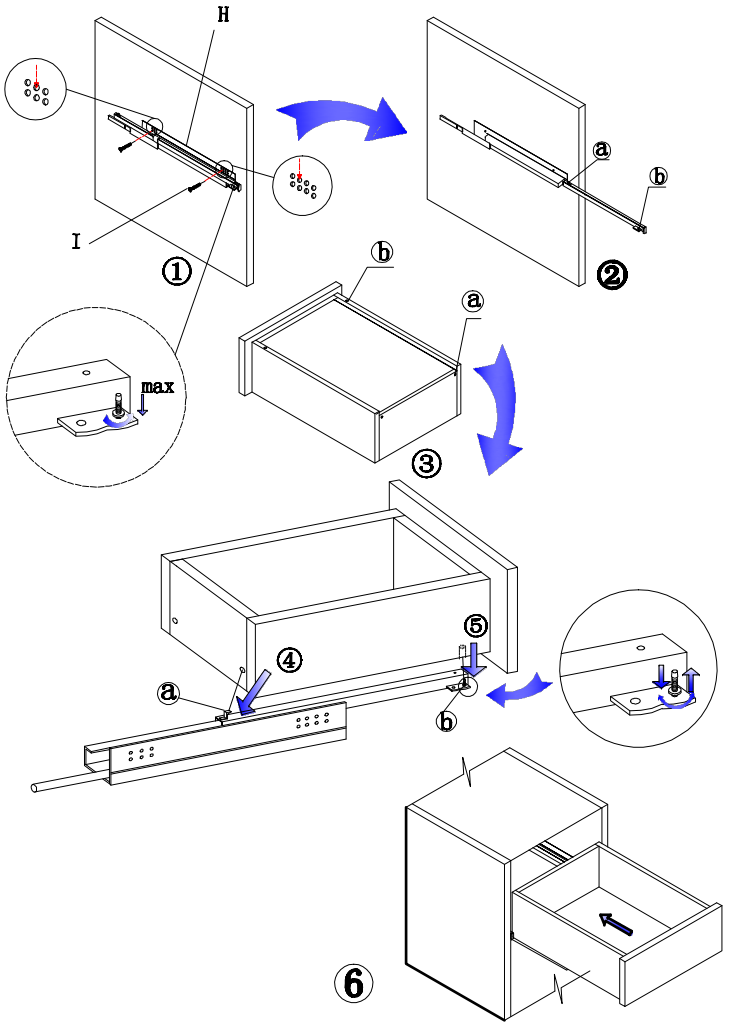

15

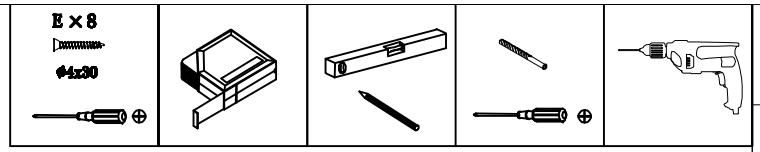

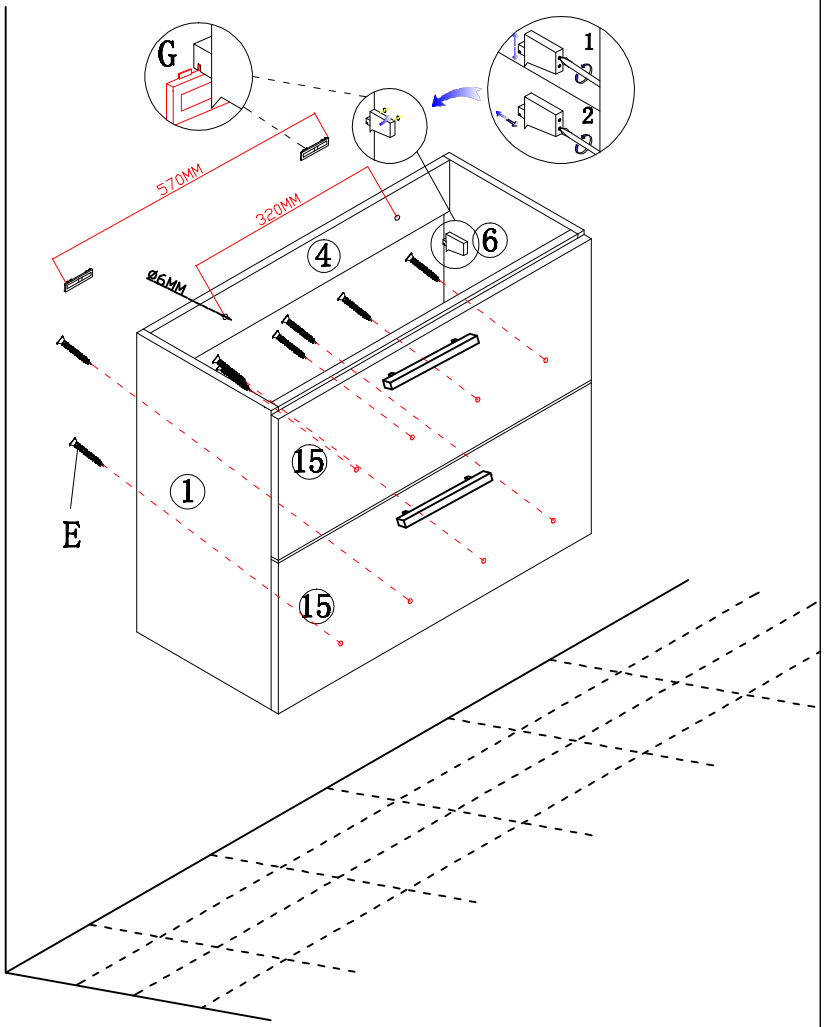

Les vis et chevilles de fixation murale ne sont pas fournies. Elles doivent être choisies en fonction de la nature du matériau constitutif du mur.

16

PLAN 1110-MK-16-02-V1

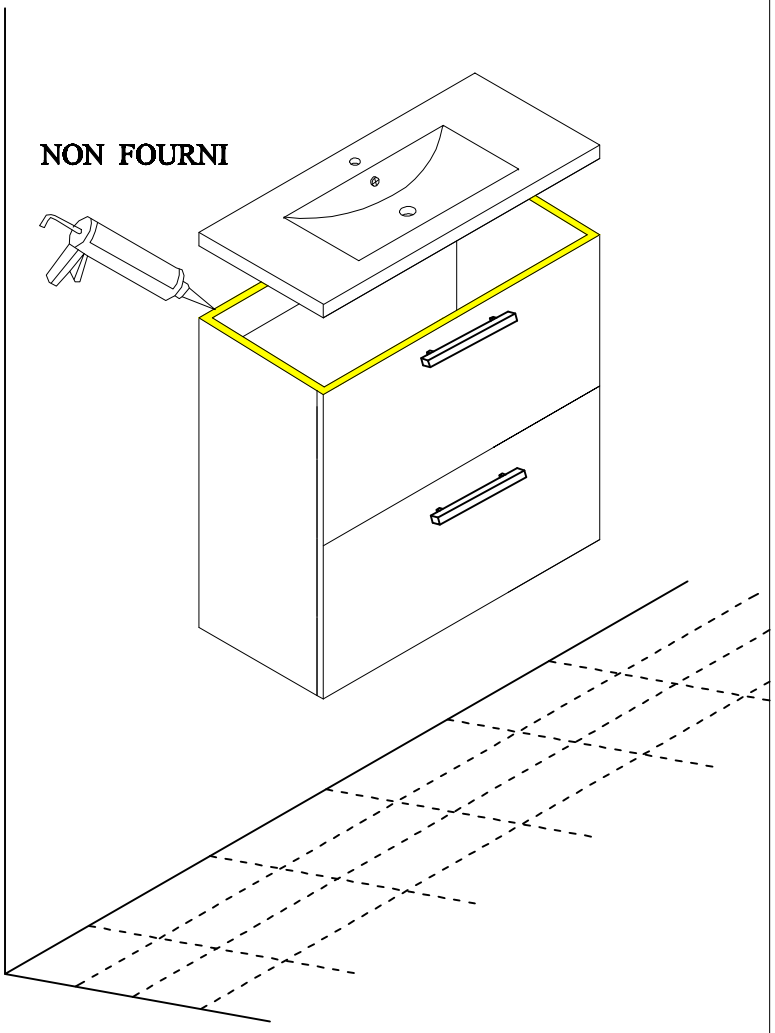

MIROIR 1110-MK-16-02-V1

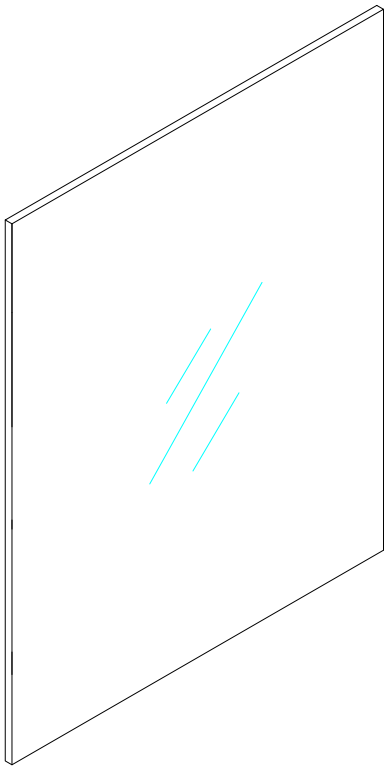

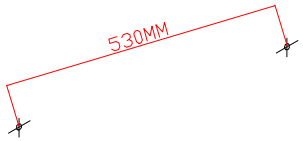

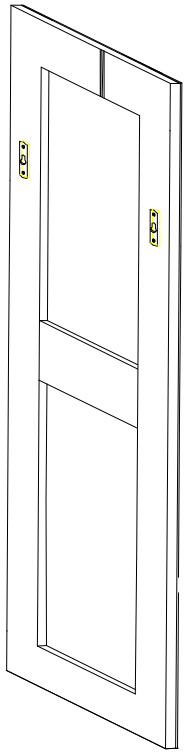

Les vis et chevilles de fixation murale ne sont pas fournies. Elles doivent être choisies en fonction de la nature du matériau constitutif du mur.