Balneo

NOTICE DE MONTAGE

Baignoire d'angle

AVEC TABLIER

Conseils avant installation

- En aucun cas, le tablier ne doit subir de modification (découpage de renfort, sciage…).

- Protéger le tablier pendant toute la durée des travaux contre toute agression (brûlures, chocs, rayures, peinture, décapant…).

- Tout scellement du tablier dans ou contre la (ou les) cloison(s) est à proscrire.

- Toute installation doit être réalisée selon les règles de l'art. Les informations des notices de montage sont données à titre indicatif et ne seraient être considérées comme exhaustives.

- **L'intervention d'un professionnel est conseillée à chaque étape de l'installation.** Les évacuations doivent être **systématiquement étanchéifiées.** Les joints fournis ne sauraient garantir une étanchéité totale des connexions filetées. Les filetages sont des éléments fragiles, un serrage trop important est inutile et pourrait endommager la partie filetée.

Ces tabliers ne sont pas universels. Ils sont adaptés uniquement aux modèles correspondant dans la gamme.

Conseils d'entretien

Afin de pouvoir profiter de votre tablier de longues années tout en conservant son éclat, nous préconisons de le nettoyer après chaque utilisation avec de l'eau savonneuse et une éponge non abrasive. Si des impuretés persistent, utiliser une brosse douce. Sécher le tablier avec un linge doux. Pour redonner de l'éclat à votre tablier, vous pouvez utiliser du polish sanitaire et du coton.

NE PAS UTILISER DE PRODUITS ABRASIFS et/ou DE DETERGENTS.

Garantie 2 ans

Elle s'applique sur tout défaut de fabrication avéré.

Elle ne couvre pas :
- les frais de pose et de dépose,
- les dommages liés à l'installation, les manipulations et le transport.

Elle ne s'applique pas :
- si des réparations ont été tentées par du personnel non qualifié,
- si des modifications ont été apportées au produit,
- si l'installation n'est pas conforme à la notice de montage.

Pièces fournies

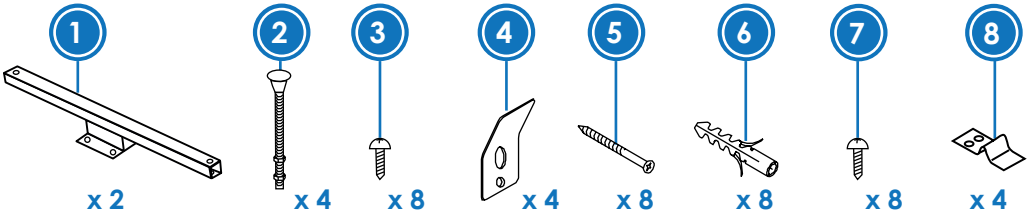

Installation

1 Installation des pieds :

- Fixer les supports (8) à l'aide des vis fournies (7) sur les cales en bois situées sous le bord arrondi de la baignoire.
- Visser les barres transversales (1) à l'aide des vis fournies (3) sur les repères situés en dessous de la baignoire.
- Installer ensuite les pieds (2).

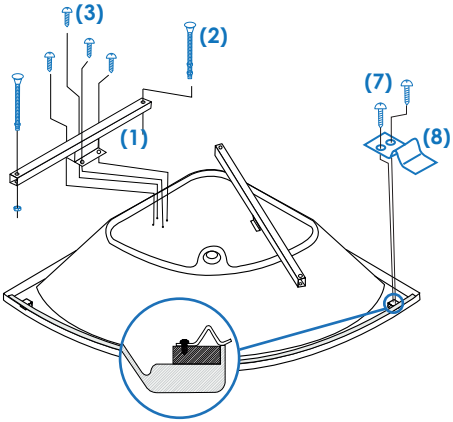

2 Placer les repères :

- Placer la baignoire à l'endroit prévu pour son installation.
- Ajuster la baignoire à l'aide des pieds réglables (min 13 cm/ max 18 cm) pour arriver à une hauteur de 56 cm entre le sol et le bas du contour de la baignoire.
- Faire le niveau et marquer d'une ligne le bas du contour de la baignoire.

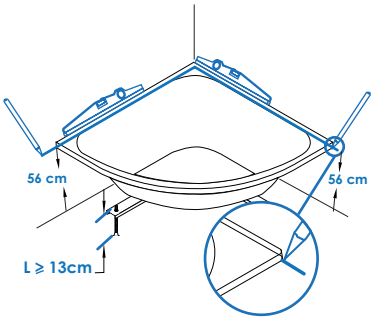

3 Placer les supports muraux :

- Retirer la baignoire.

- A : Les supports (4) doivent être disposés à 15 cm de chaque extrémité de la baignoire.

- **B** : le trou supérieur du support se place à 2 cm en dessous du repère précedemment tracé (voir étape 2).

- **C :** Visser les supports de la baignoire (4) dans le mur à l'aide des vis(5) et des chevilles (6) fournies.

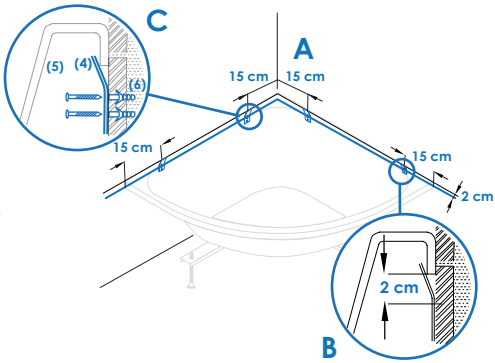

4 Pose de la baignoire:

- Installer la baignoire sur les supports fixés au mur puis fixer le tablier.

- Oter le film de protection de la baignoire.
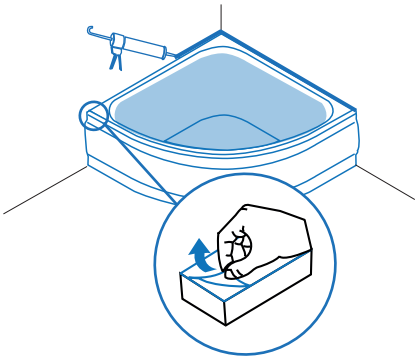
- Remplir la baignoire puis, pour plus d'esthétisme, il est conseillé d'utiliser un joint silicone sanitaire (non fourni).