Caisson haut

HAKEO
OSKAB®
POUR TOUS

Notice de montage CH5

Retrouvez toutes les informations sur www.oskab.com

Pour caissons de taille :
Hauteur x Largeur x Profondeur

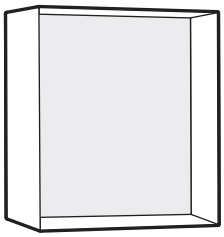

H70 x L60 x P15 cm

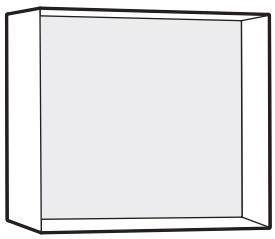

H70 x L80 x P15 cm

Structure du caisson

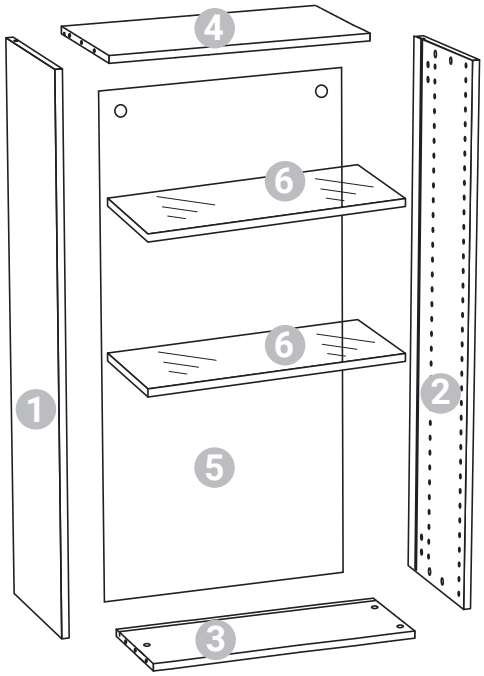

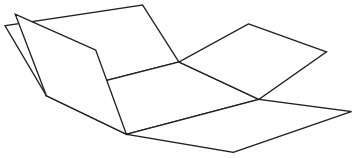

Idée : utilisez le carton vide posé sur le sol pour effectuer le montage du meuble sans l'abîmer.

Caisson haut

HAKEO
OSKAB®
POUR TOUS

Les outils

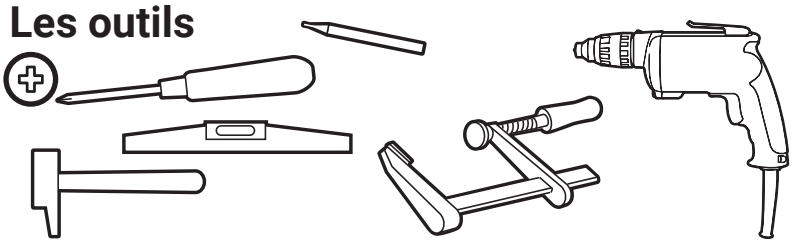

Précautions
Pour éviter tout risque de blessure, il faut impérativement fixer le meuble au mur en choisissant des fixations adaptées au type de mur.
Pour cela, adressez vous à un spécialiste.

Contenu du sachet

Sachet n° 137

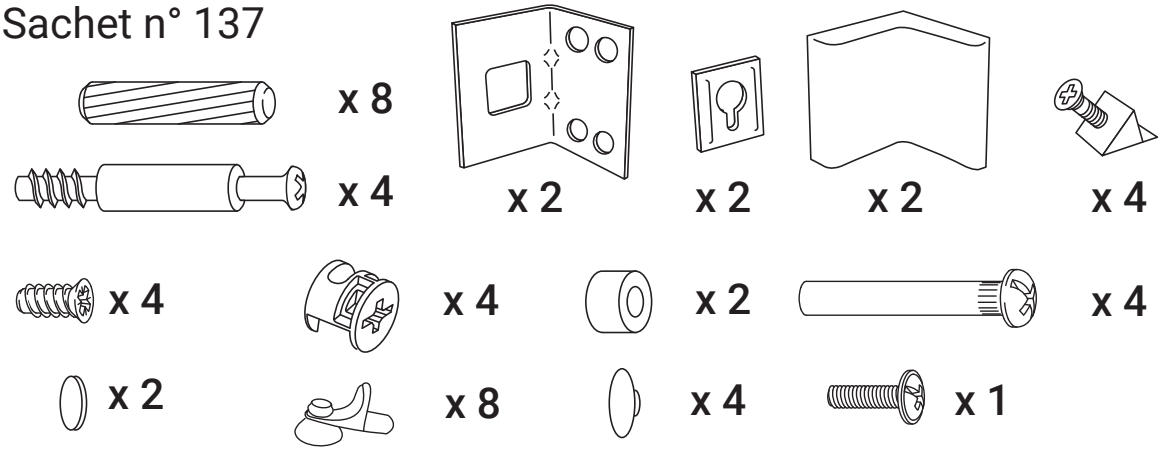

Etape 1

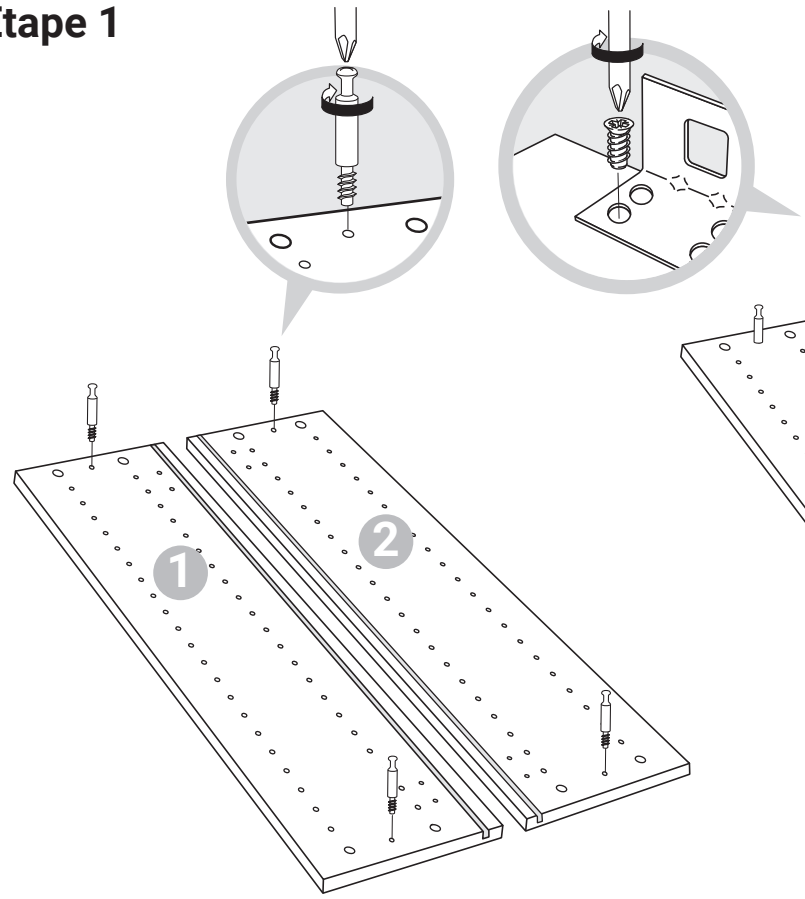

Etape 2

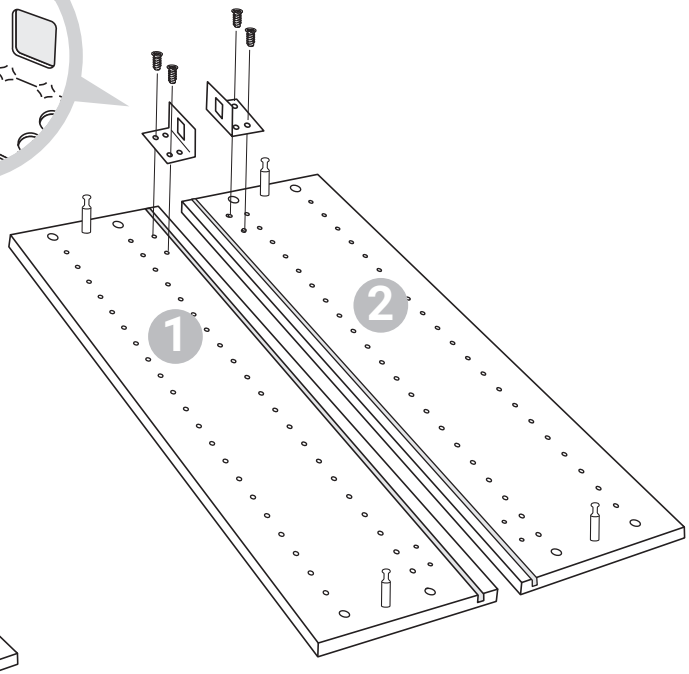

Etape 3

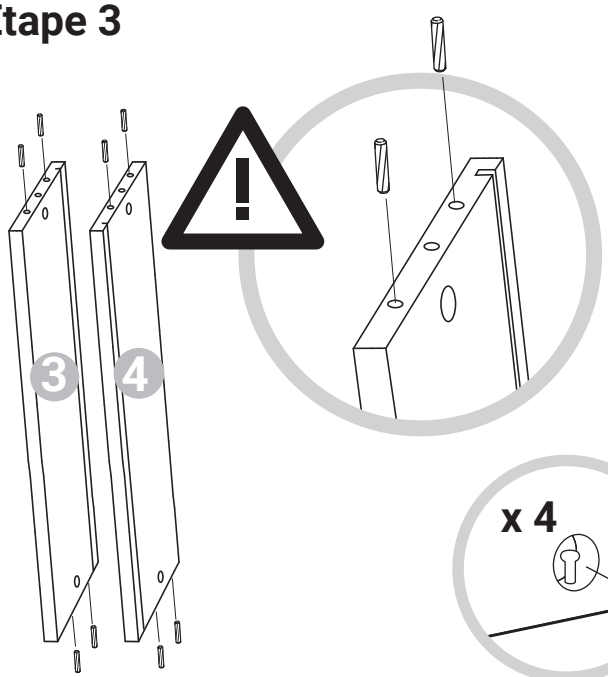

Etape 4

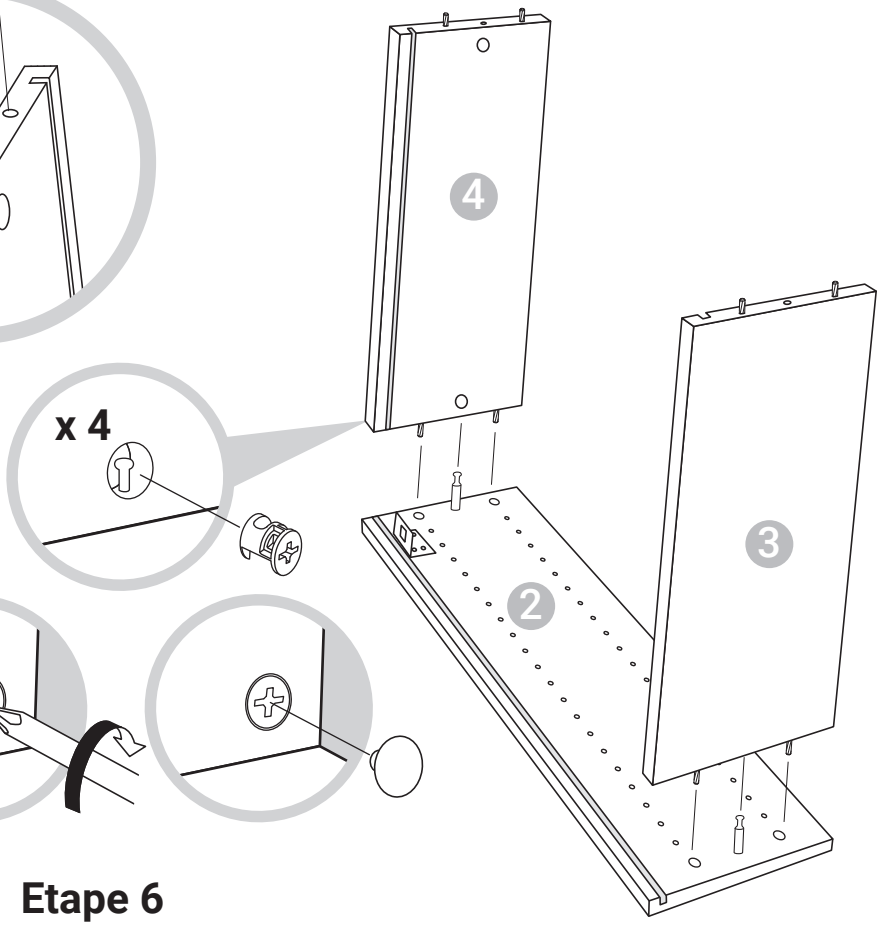

Etape 5

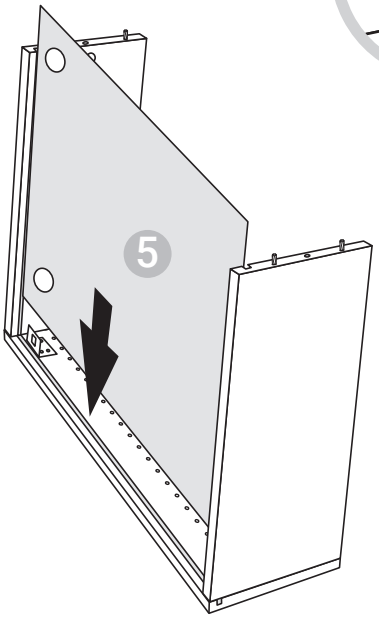

Etape 6

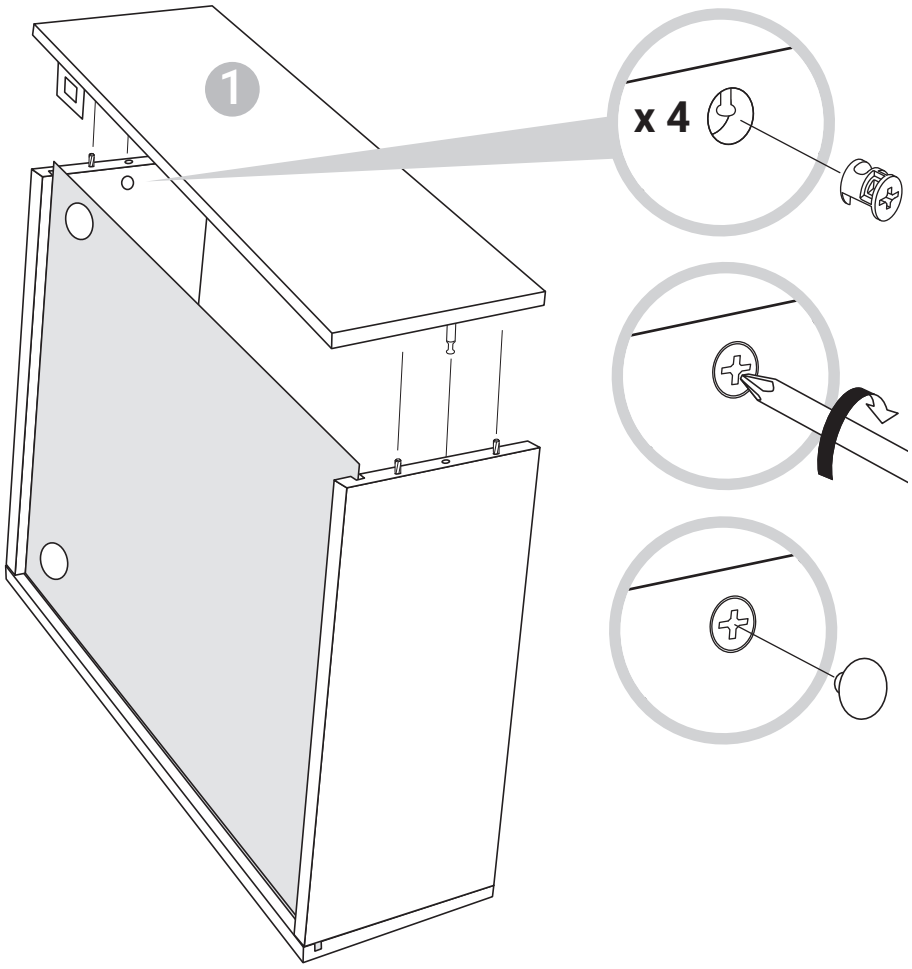

Etape 7

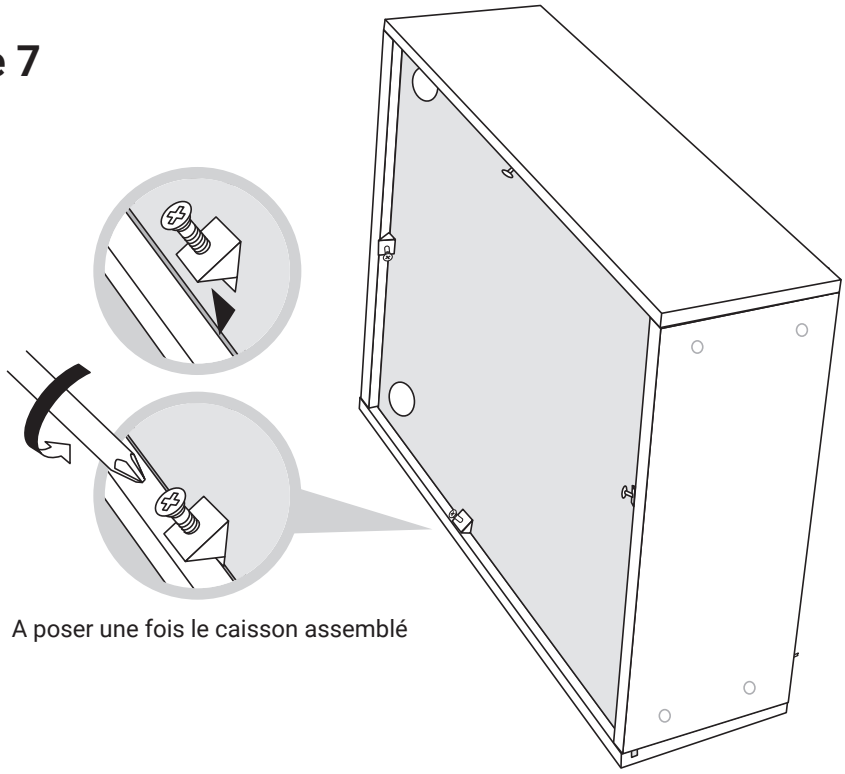

A poser une fois le caisson assemblé

Etape 8

Fixation murale

Précautions

Pour éviter tout risque de blessure, il faut impérativement fixer le meuble au mur en choisissant des fixations adaptées au type de mur.
Pour cela, adressez vous à un spécialiste.

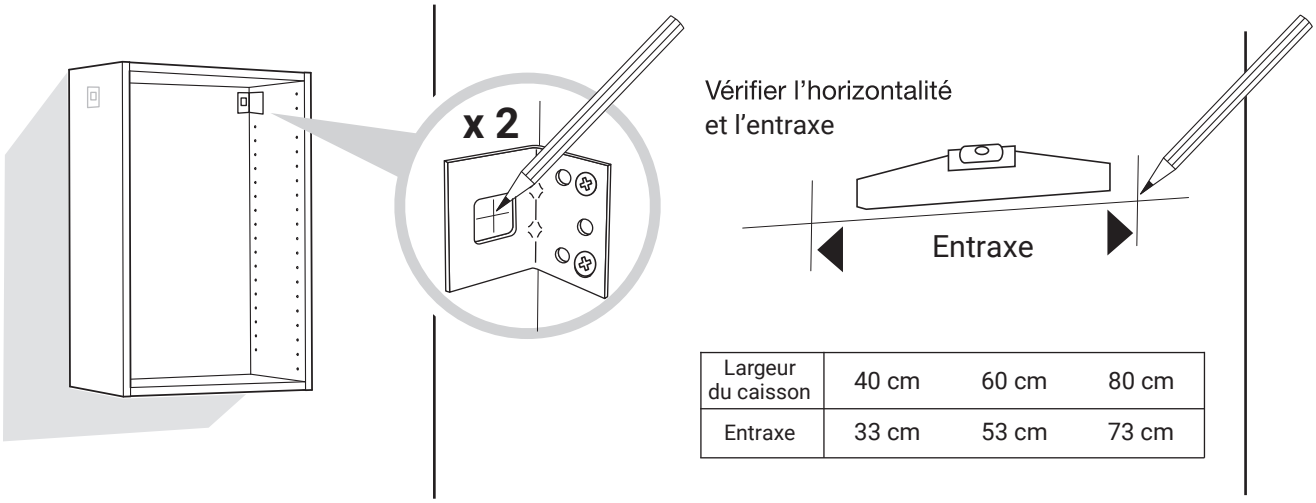

Largeur du caisson	40 cm	60 cm	80 cm
Entraxe	33 cm	53 cm	73 cm

Etape 9

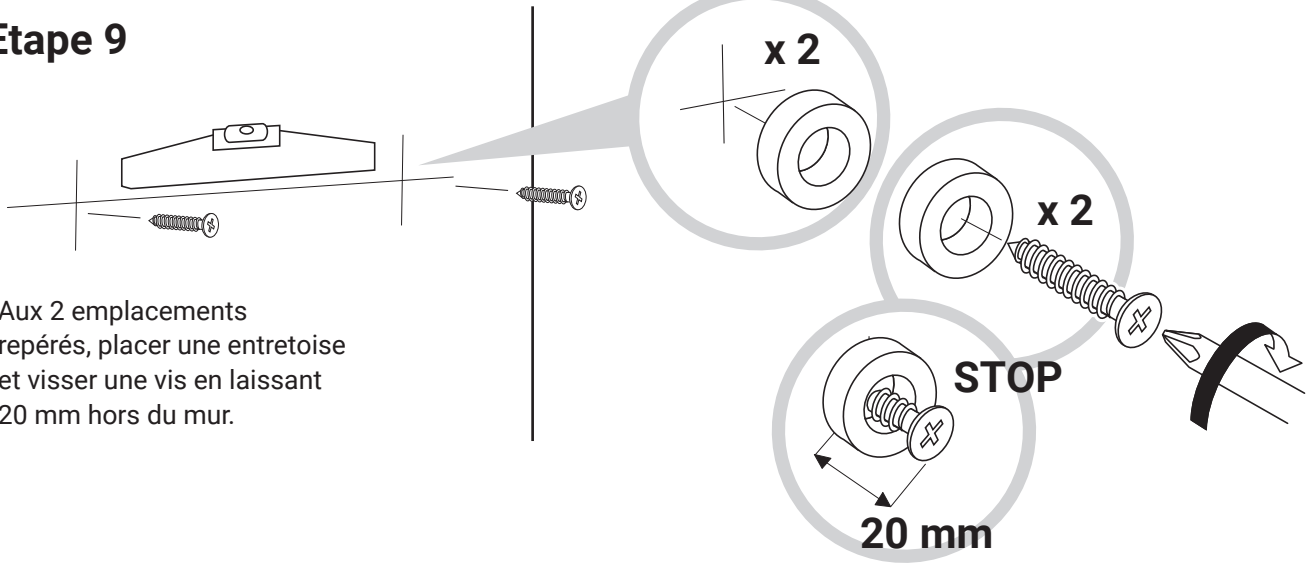

Aux 2 emplacements repérés, placer une entretoise et visser une vis en laissant 20 mm hors du mur.

Etape 10

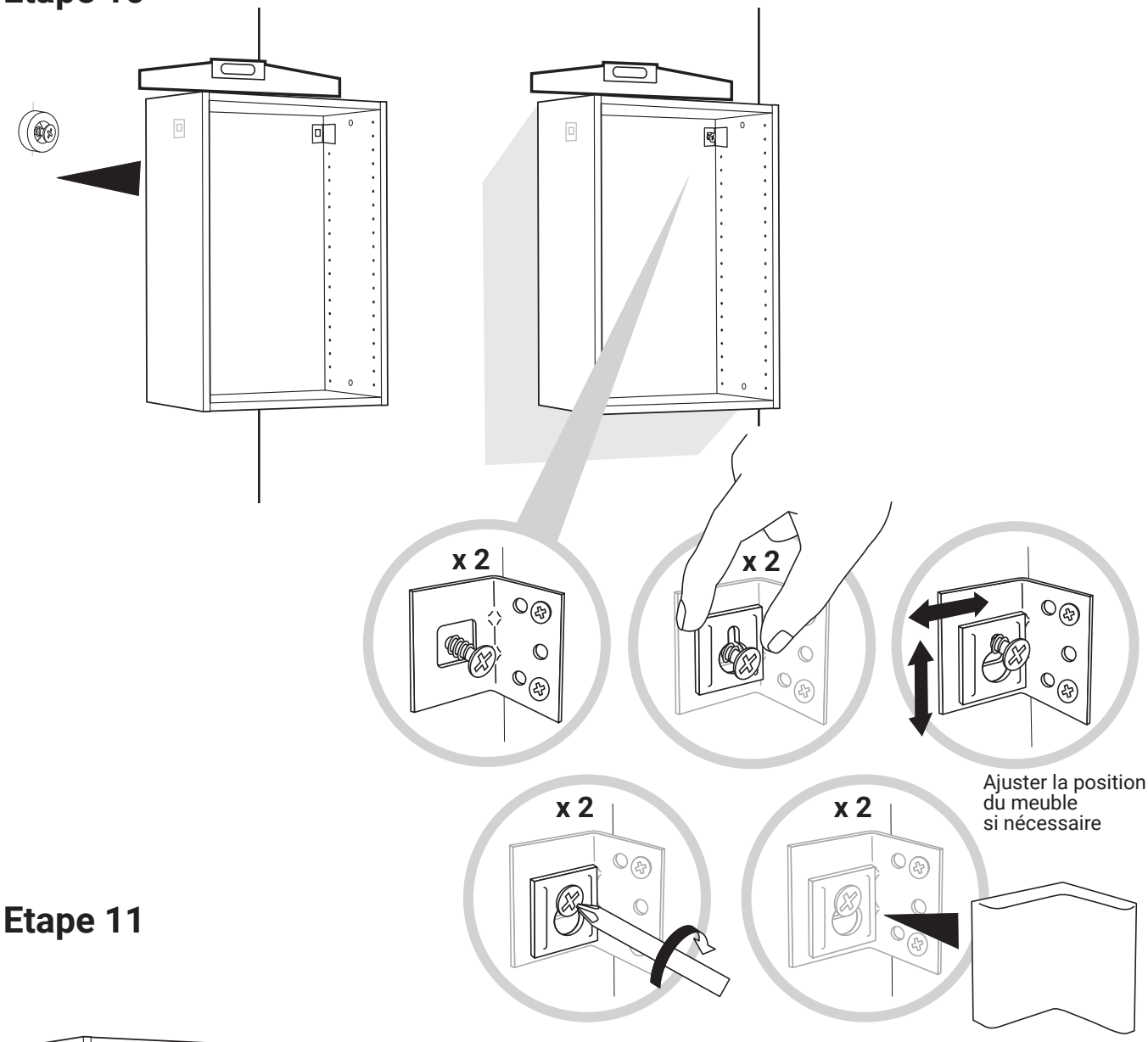

Etape 11

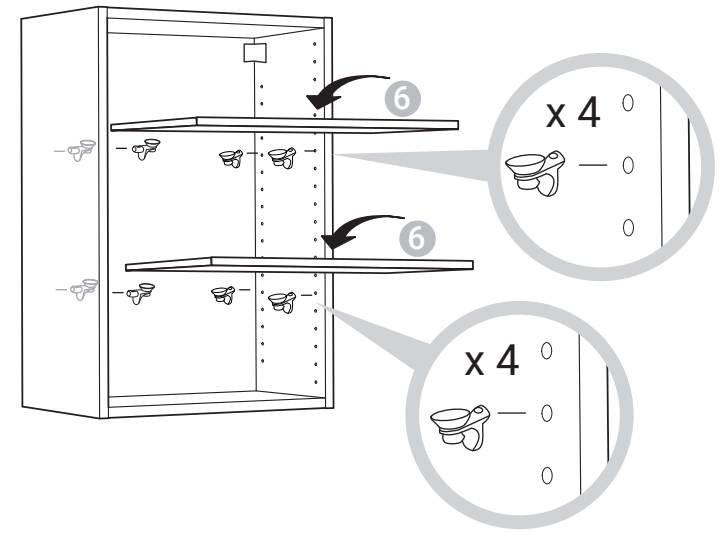

Réunion de deux caissons

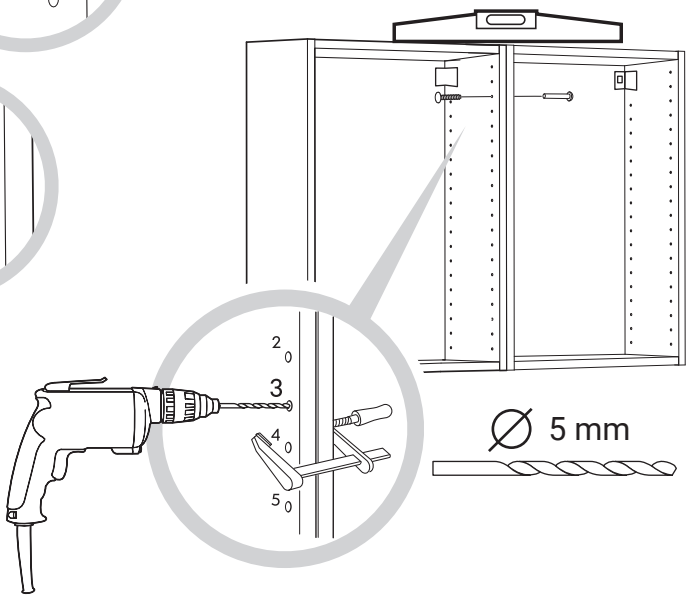

Pose de charnières et de portes

Contenu du sachet

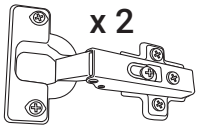

Etape 12

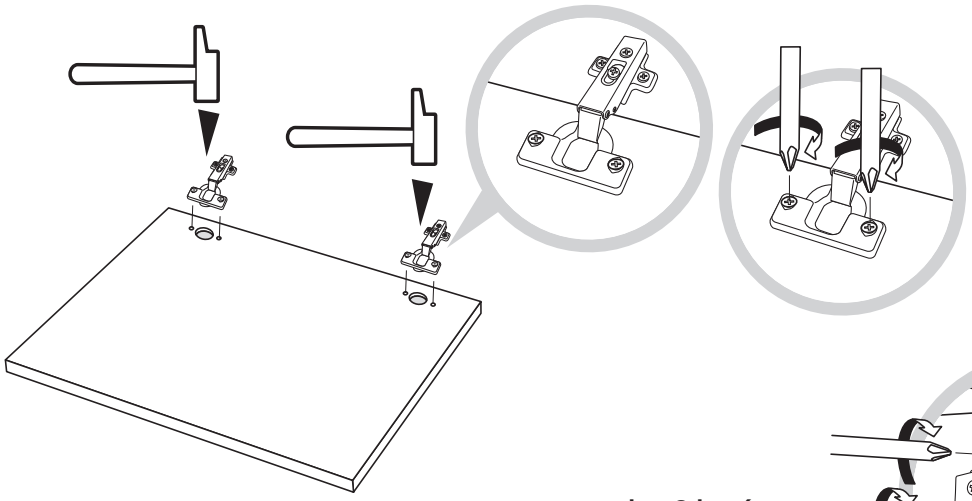

Etape 13

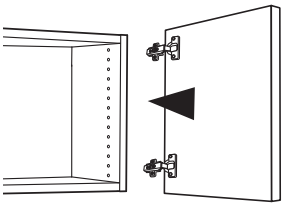

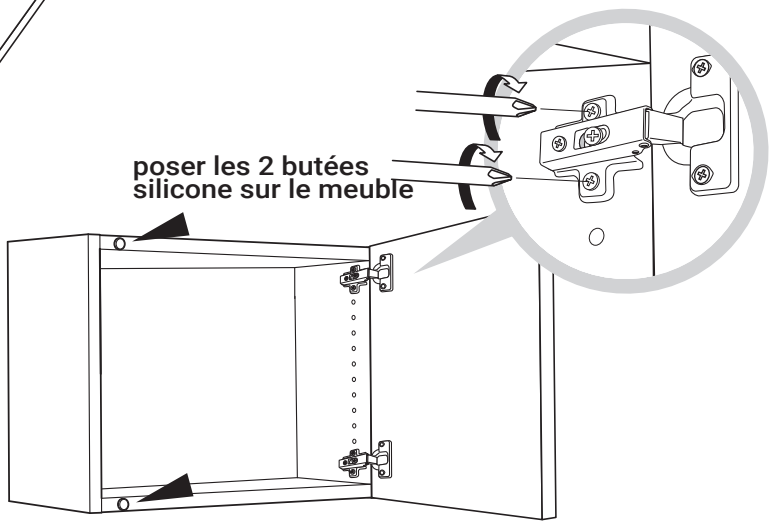

Etape 14

Réglages

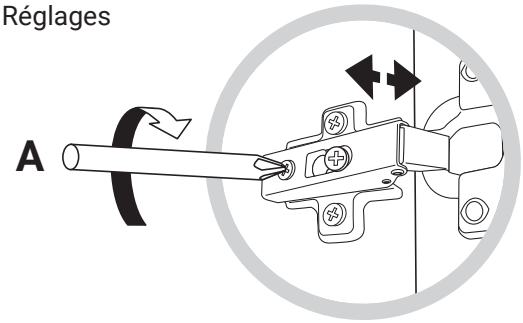

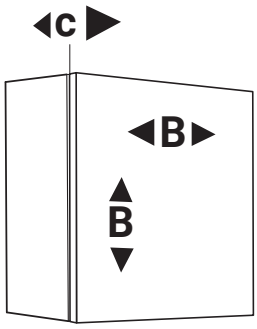

Desserrer / serrer
pour ajuster la porte
horizontalement

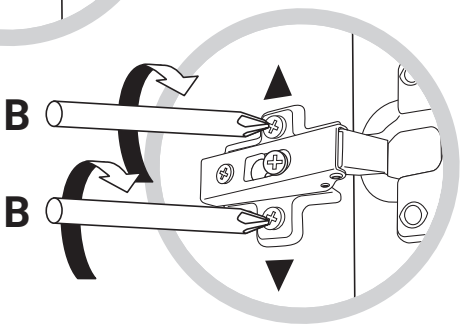

Desserrer / bouger, puis serrer
pour ajuster la hauteur de la porte

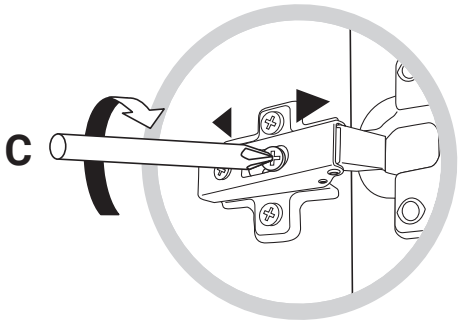

Desserrer / bouger, puis serrer
pour ajuster l'ecart porte / caisson

Retrouvez toutes les informations sur www.oskab.com